façade SUD bt 2

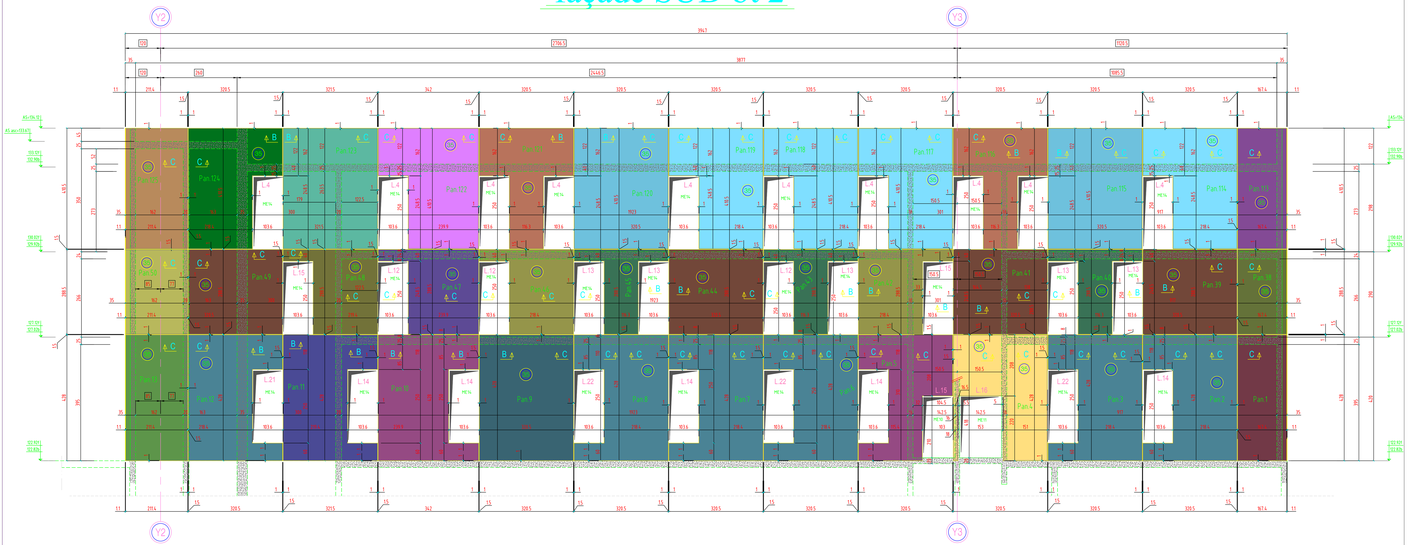

façade EST bt 2

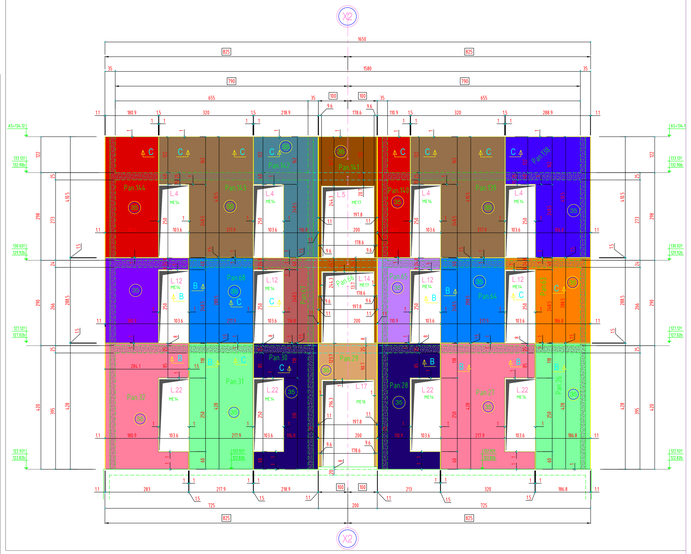

façade NORD bt 2

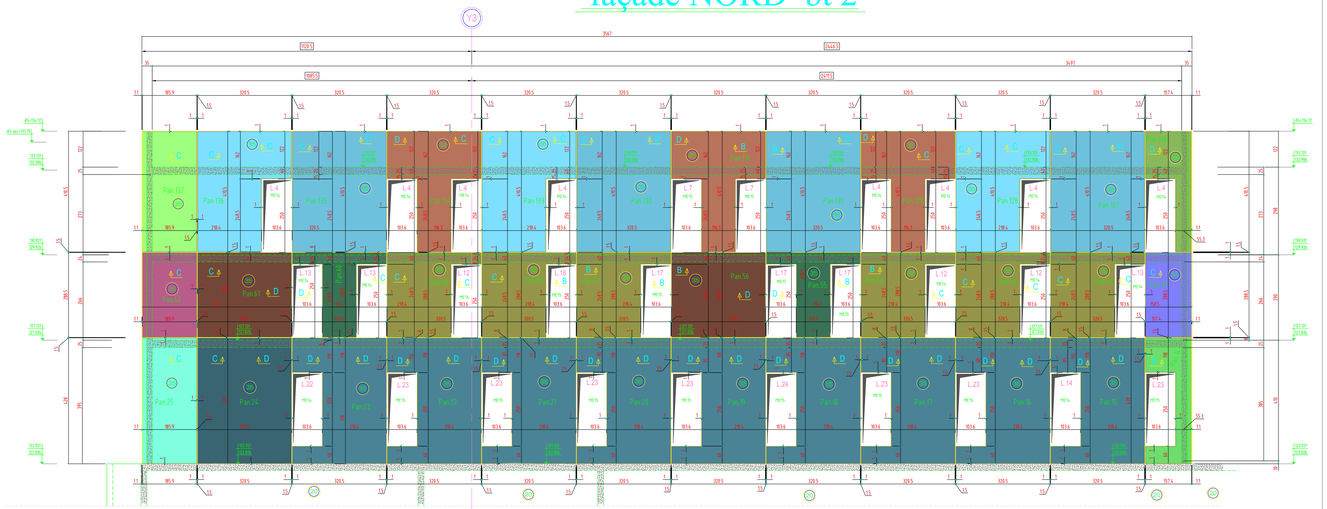

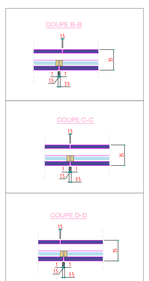

Pan : Panneau Préfa

CHANTELOUP EN BRIE 77600

CONSTRUCTION D'UN HOTEL DE 94 CHAMBRES ET D'UN RESTAURANT

LOT 5.1 ZAC DU CHÊNE SAINT FIACRE

77600 Chanteloup

LOT 5-1 HOTEL CHANTELOUP

MAITRE D' OEUVRE	MAITRE D'OUVRAGE
ATELIER BAUVE ARCHITECTES 11, Rue DE PATENOTE VAUDEBEE 77400LAGNY SUR MARNE ☎ 01.60.31.11.80 @	SCI HOTEL DALI 93, BOULEVARD DES SPORTS 77700 BAILLY ROMAINVILLIERS ☎ 0164808415 @ .....
BUREAU DE CONTROLE	**ENTREPRISE G.O.**
CONTROLE G 86/88, rue du point du jour 92100 BOULOGNE-BILLANCOURT ☎ 09.82.50.61.48 @	ROC - Rochefolle Construction ZA de la Courtillière - 1, rue de la Marne 77400 SAINT THIBAULT DES VIGNES ☎ 01.60.31.31.30 @ 01.60.31.41.41

FACADE - COFFRAGE
BATIMENT 2

ind.	date	modifications
0	24-12-16	1 ère diffusion.
A	08-03-17	Mise à jour suivant façades ARCHI .
B	29-03-17	Mise à jour suivant façades ARCHI .

DOSSIER	PLAN		APD
284	C.17	IND. /	PRO / DCE / DOE

façade NORD bt 1

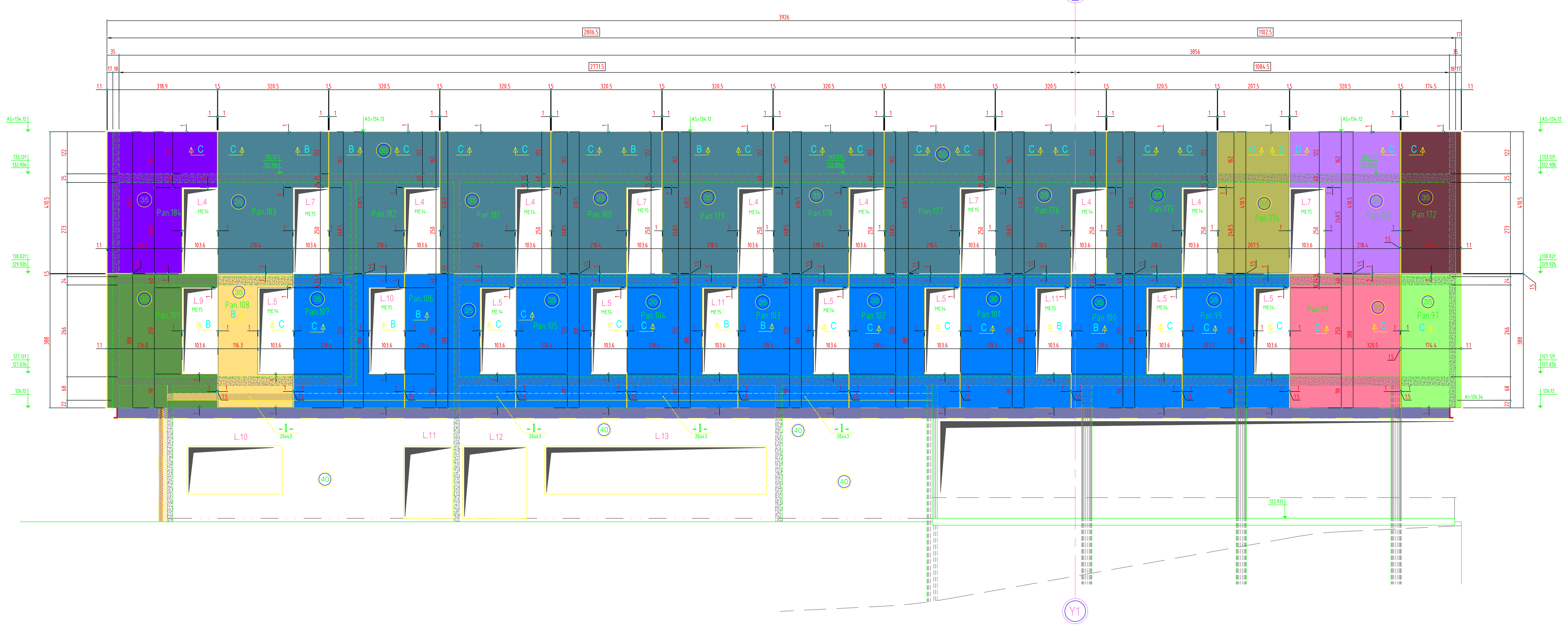

façade OUEST bt 1

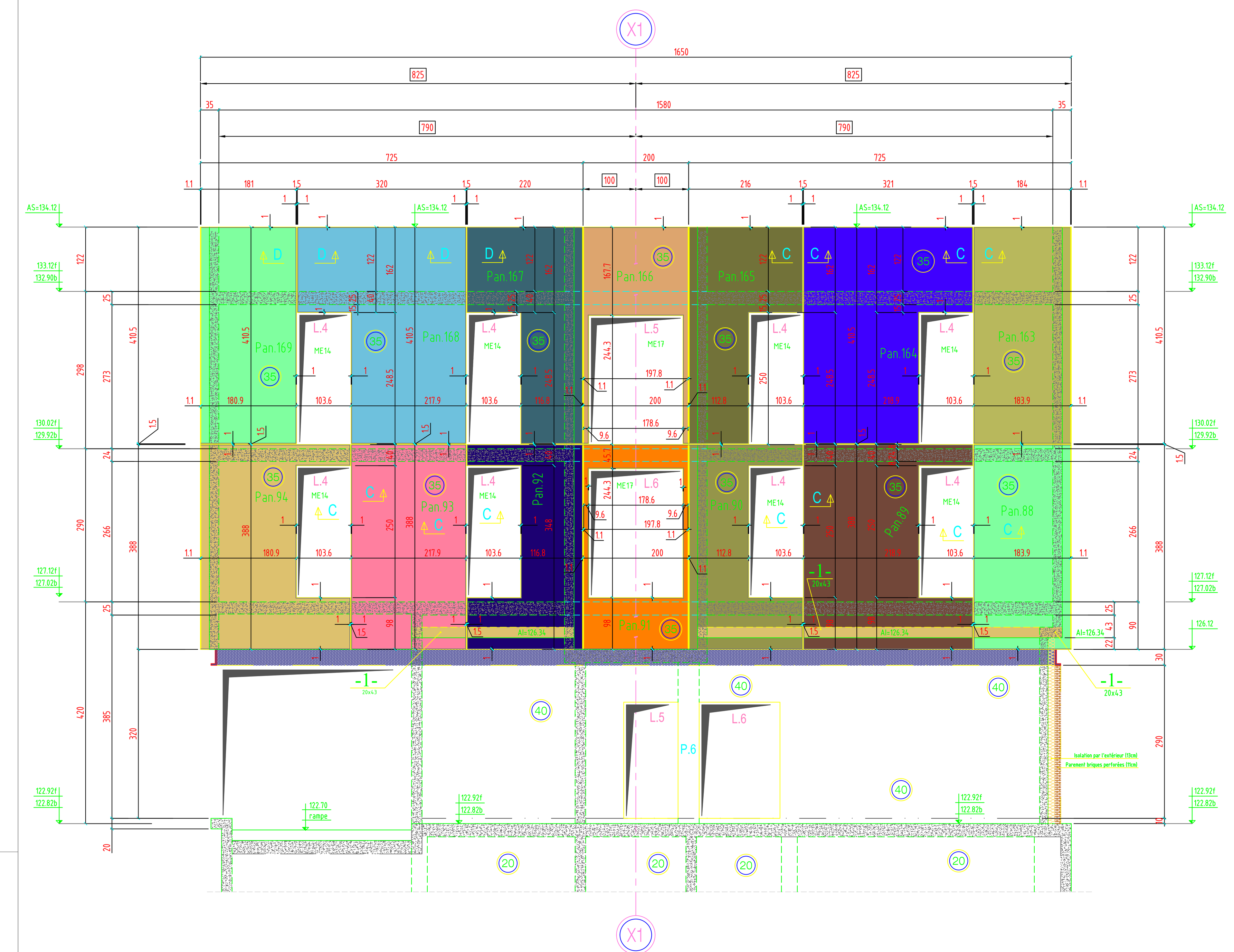

façade SUD bt 1

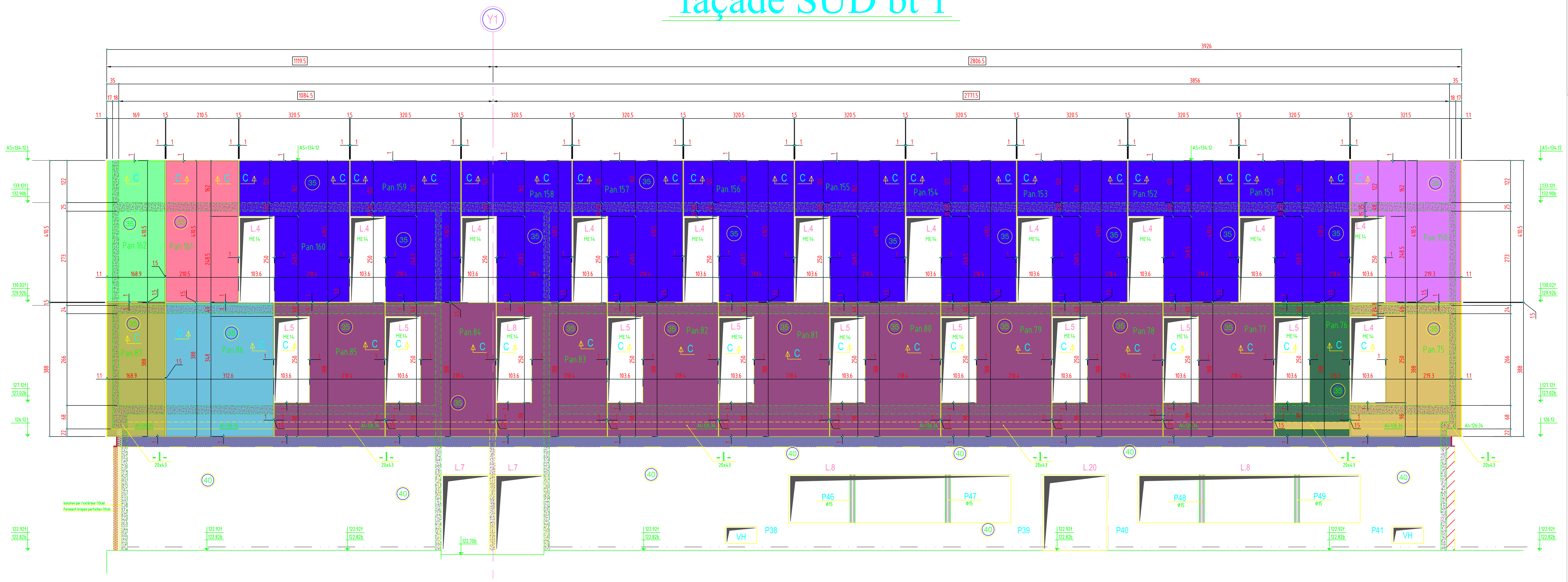

CHANTELOUP EN BRIE 77600

CONSTRUCTION D'UN HOTEL DE 94 CHAMBRES ET D'UN RESTAURANT

LOT 5.1 ZAC DU CHÊNE SAINT FIACRE

77600 Chanteloup

LOT 5-1 HOTEL CHANTELOUP

MAITRE D' OEUVRE	MAITRE D'OUVRAGE
ATELIER BAUVE ARCHITECTES 11, Rue DE DOCTEUR NAUDIER 77400LAGNY SUR MARNE ☎ 01.60.31.11.00 ...	SCI HOTEL DALI 12, BOULEVARD DES SPORTS 77700 BAILLY ROMANVILLIERS ☎ 0164630413 ...
BUREAU DE CONTROLE	ENTREPRISE G.O.
CONTROLE G 86/88 rue du point du jour 92100 BOULOGNE-BILLANCOURT ☎: 09.82.50.61.49 : ...	ROC - Rochefolle Construction ZA de la Courtillière - 1, rue de la Marne 77400 SAINT THIBAULT DES VIGNES ☎ 01.60.31.31.35 01.60.31.61.61

FACADE - COFFRAGE
BATIMENT (1)

ind.	date	modifications
0	24-12-16	1 ère diffusion.
A	29-03-17	Mise à jour suivant façades ARCHI .

DOSSIER	PLAN	IND.	
284	C.16	EXE	APD / PRO / EXE (X) / DOE
Ingenieur	Projeteur	Date	Echelle
	H.B.E	24/12/16	1/50

COUPE FEU: PLANCHERS CF = 2 HEURE
STABLE AU FEU: VERTICAUX SF = 2 HEURE

SURCHARGES D'EXPLOITATION:

LOGEMENTS:	150 DaN/m2
PARTIES COMMUNES:	250 DaN/m2
JARDINS ET TERRASSES:	250 DaN/m2
BALCONS	350 DaN/m2

CHARGES PERMANENTES:

LOGEMENTS (Revetements + cloisons)	150 DaN/m2
JARDINS (Terres saturées):	2000 DaN/m3

PRECONISATIONS DES BETONS:

NORME NF EN 206-1 en vigueur

Béton apparent :	XC1 C25/30	Fc28 = 25 Mpa
Béton Voiles sous terre :	XF1 C25/30	Fc28 = 25 MPa
Gros Béton :	XF1 C16/20	Fc28 = 20 MPa

sauf cas contraires indiqués sur la vue en plan

Repérage des voiles contre terres

Eléments de structure :

Béton porteur
Poteaux noyés
Poteaux porteurs
Poutres béton armé
Béton Non Porteur (NP)
Maçonnerie Pleine Porteuse
Maçonnerie Creuse Porteuse
Maçonnerie Pleine Non Porteuse
Maçonnerie Creuse Non Porteuse
Béton Préfabriqué
Impact des voiles béton porteur
Impact garde-corps et relevés BA

Complexes et revêtements :

Gros Béton et recharges
Dalles sur plots
Terre, pelouses
Jardinières

±. :	Environ	DAP :	Dalle Alvéolaire Précontrainte		
VAR :	Variable	S.L.C. :	Selon la Cote		
Lg:	Longrine	Tr:	Trumeau	R:	Raidisseur
C:	Chevêtre	M:	Massif	V:	Voile
Ch:	Chaînage	P:	Poteau	Vct:	Voile contre terre
L:	Linteau	PN:	Poteau noyé	T:	Tirant
Lib:	Libage	S:	Semelle	PV.a:	Amorce Poutre.V
BN:	Bande-noyée	SF:	Semelle filante	PV:	Poutre-voile

CHANTELOUP EN BRIE 77600

CONSTRUCTION D'UN HOTEL DE 94 CHAMBRES ET D'UN RESTAURANT

LOT 5.1 ZAC DU CHÊNE SAINT FIACRE

77600 Chanteloup

LOT 5-1 HOTEL CHANTELOUP

MAITRE D' OEUVRE	MAITRE D'OUVRAGE
ATELIER BAUVE ARCHITECTES 11, Rue DE DOCTEUR NAUDIER 77400LAGNY SUR MARNE ☏: 01.60.31.11.00 🗐: ...	SCI HOTEL DALI 12, BOULEVARD DES SPORTS 77700 BAILLY ROMANVILLIERS ☏: 0164630413 🗐: ...
BUREAU DE CONTROLE	**ENTREPRISE G.O.**
CONTROLE G 86/88 rue du point du jour 92100 BOULOGNE-BILLANCOURT ☏: 09.82.50.61.49 🗐: ...	ROC - Rochefolle Construction ZA de la Courtillière - 1, rue de la Marne 77400 SAINT THIBAULT DES VIGNES ☏: 01.60.31.31.35 🗐 01.60.31.61.61

PL HAUT RDC PANNEAUX PREFA
COUPES (coffrage) BT2

ind.	date	modifications
0	08-03-17	1 ère diffusion.
A	29-03-17	MISE A JOUR GENERALE.

DOSSIER	PLAN	IND.	APD	
284	C.18	EXE	PRO	
			EXE	X
			DOE	

Ingenieur	Projeteur	Date	Echelle
	H.B.E	08/03/17	1/25

Panneau
N°1
Nombre des pièces:1

coupe A-A longitudinale

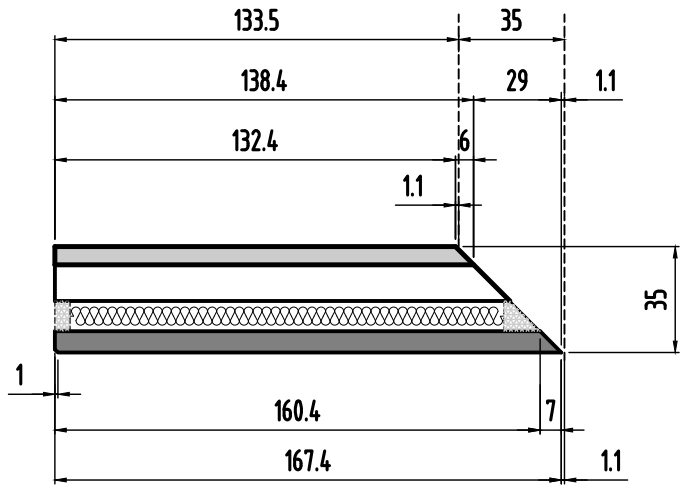

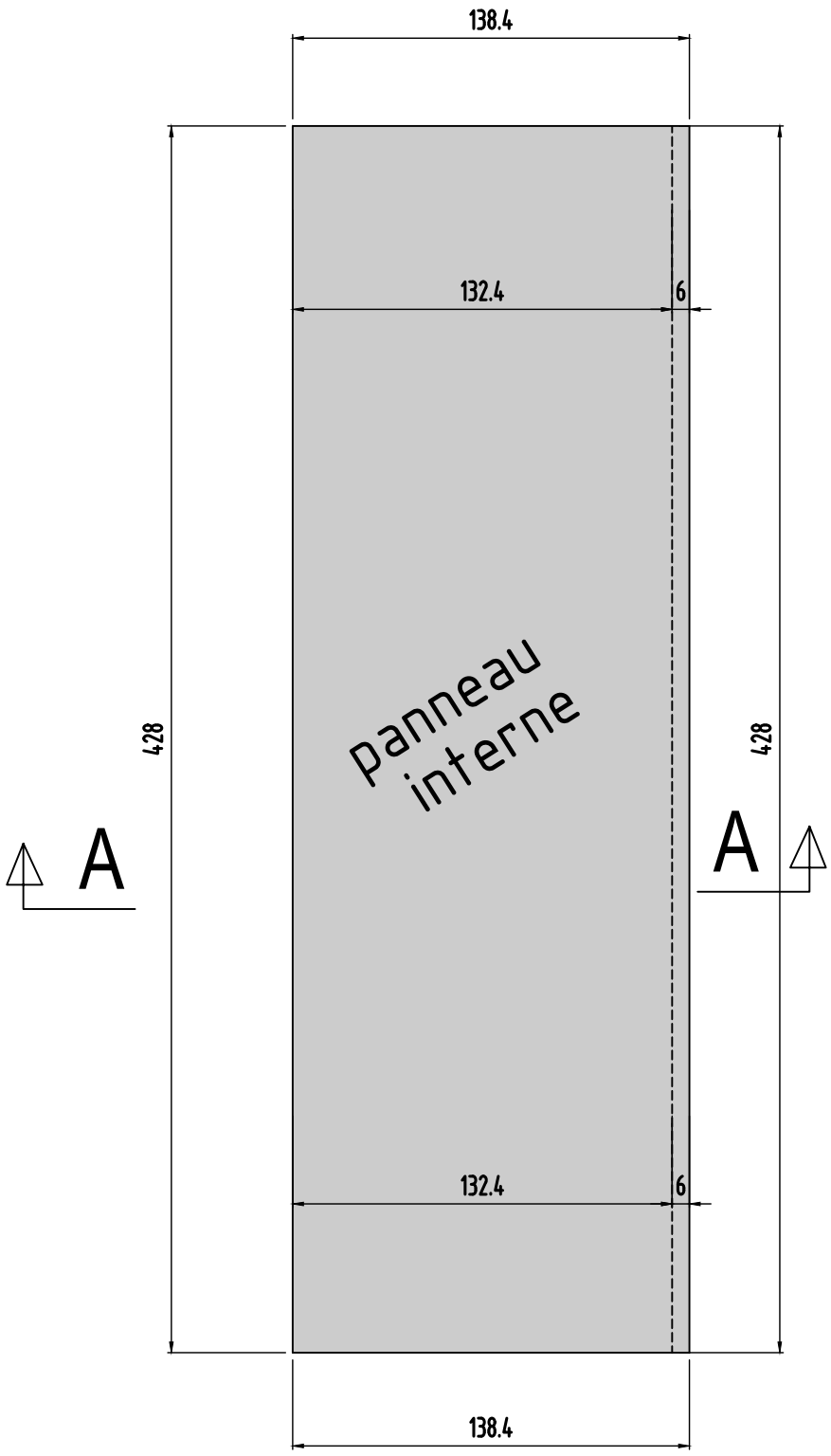

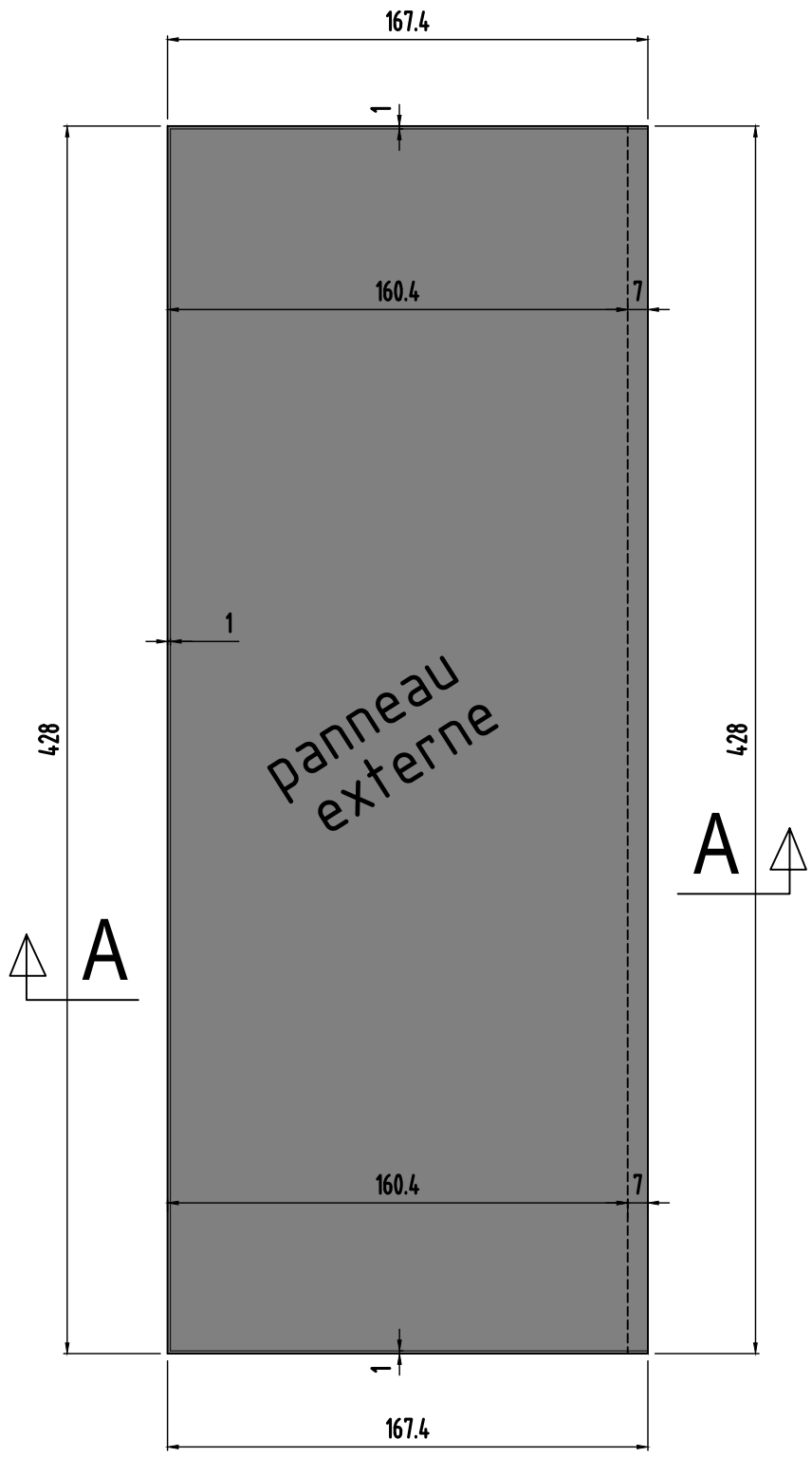

Panneau 1

0	MODIFICATIONS
B	A
Ech:1/25	AFFAIRE:284
Page 01	Cahier C.18

Panneaux
N°2,3,6,7 et 8
Nombre des pièces:5

coupe A-A longitudinale

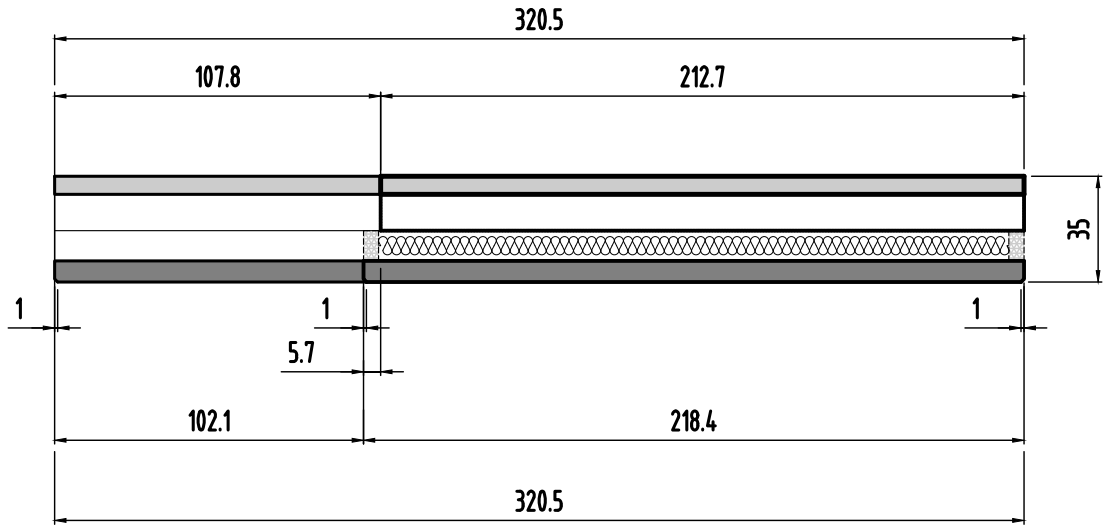

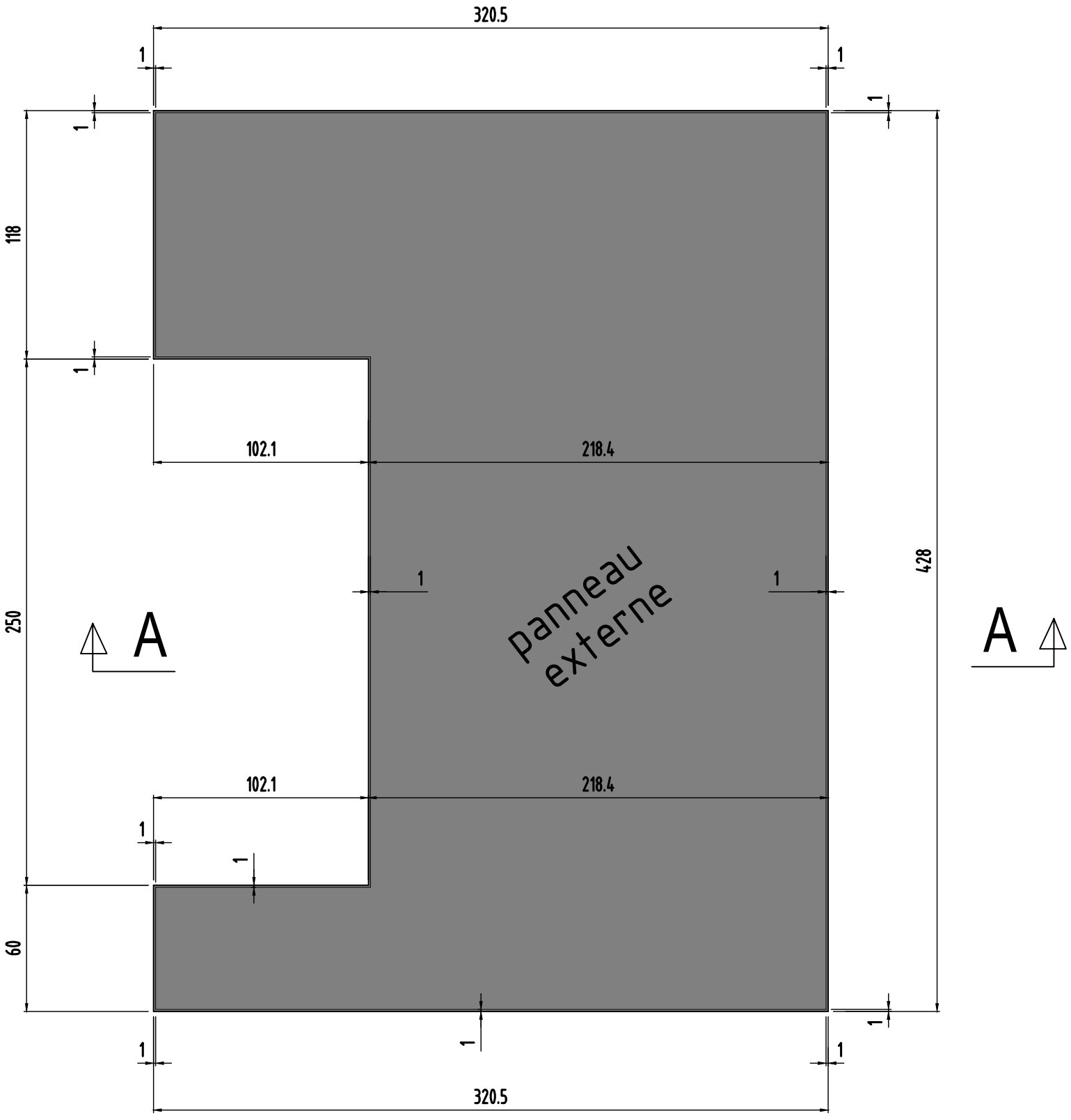

Panneaux 2,3,6,7 et 8

0	MODIFICATIONS	
B	A	
Ech:1/25	AFFAIRE:284	
Page 02	Cahier C.18	

Panneaux 2,3,6,7 et 8

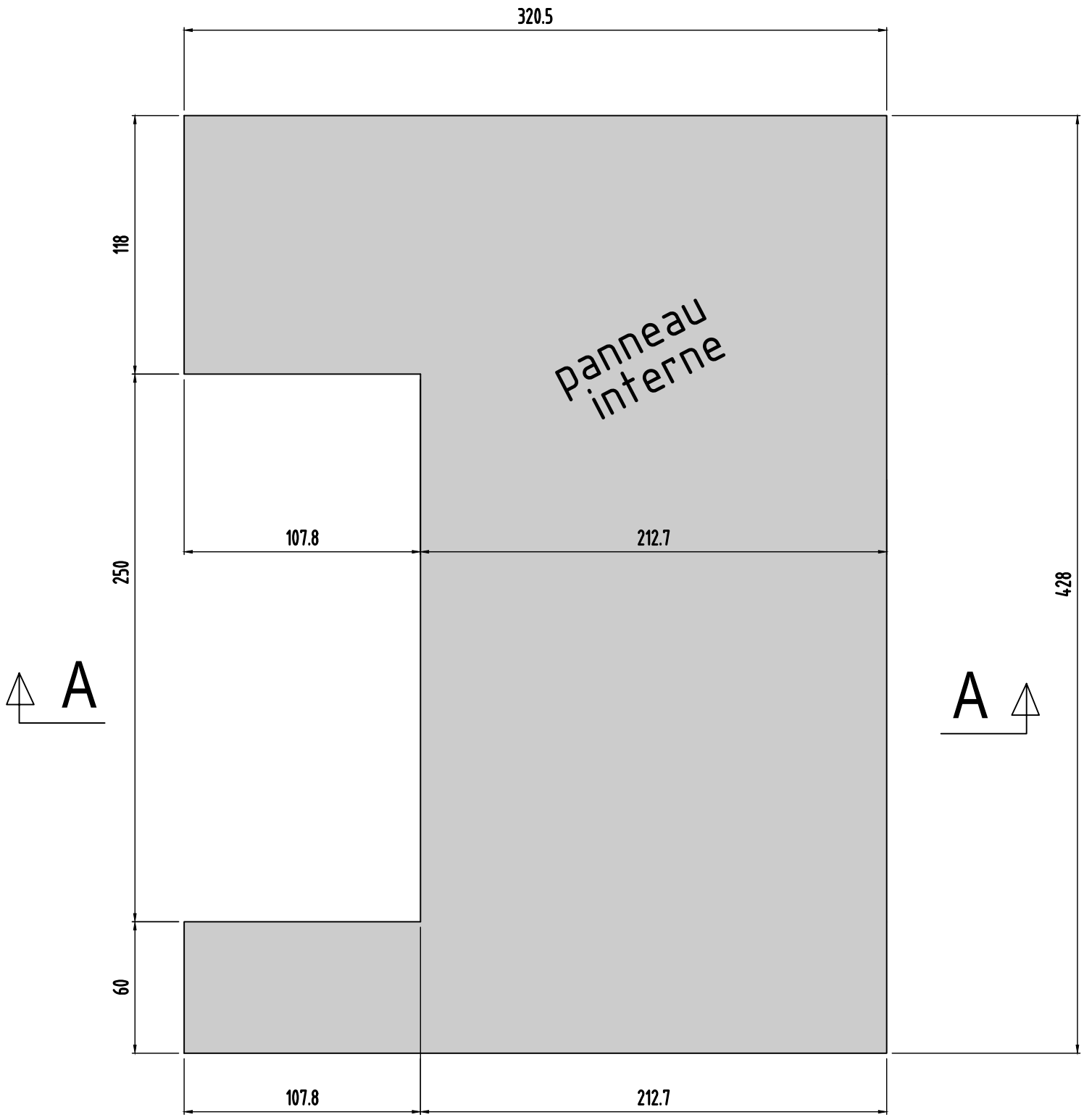

coupe A-A longitudinale

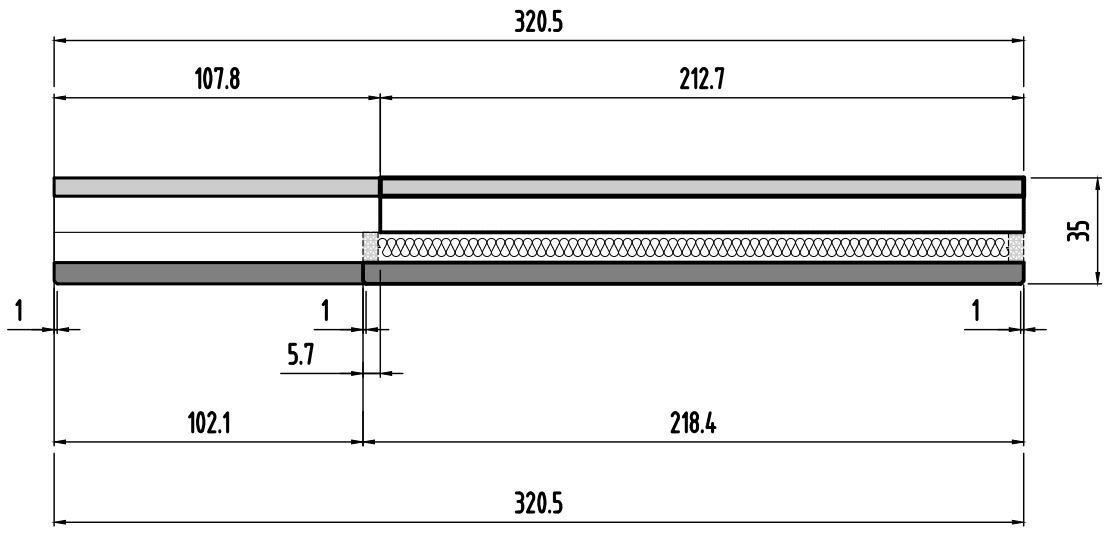

0	MODIFICATIONS
B	A
Ech:1/25	AFFAIRE:284
Page 03	Cahier C.18

Panneau
N°4
Nombre des pièces:1

coupe A-A longitudinale

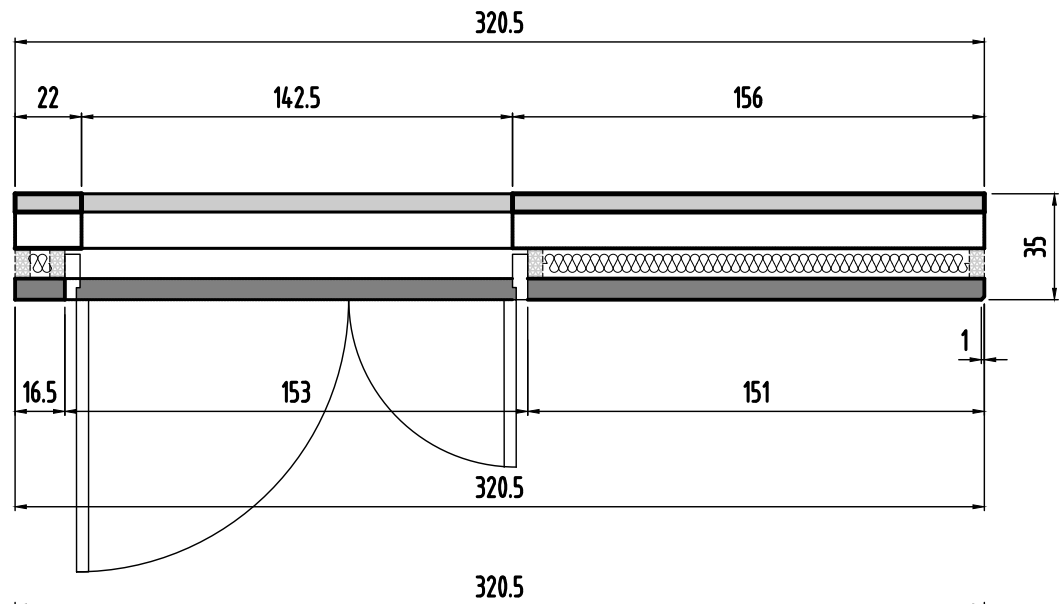

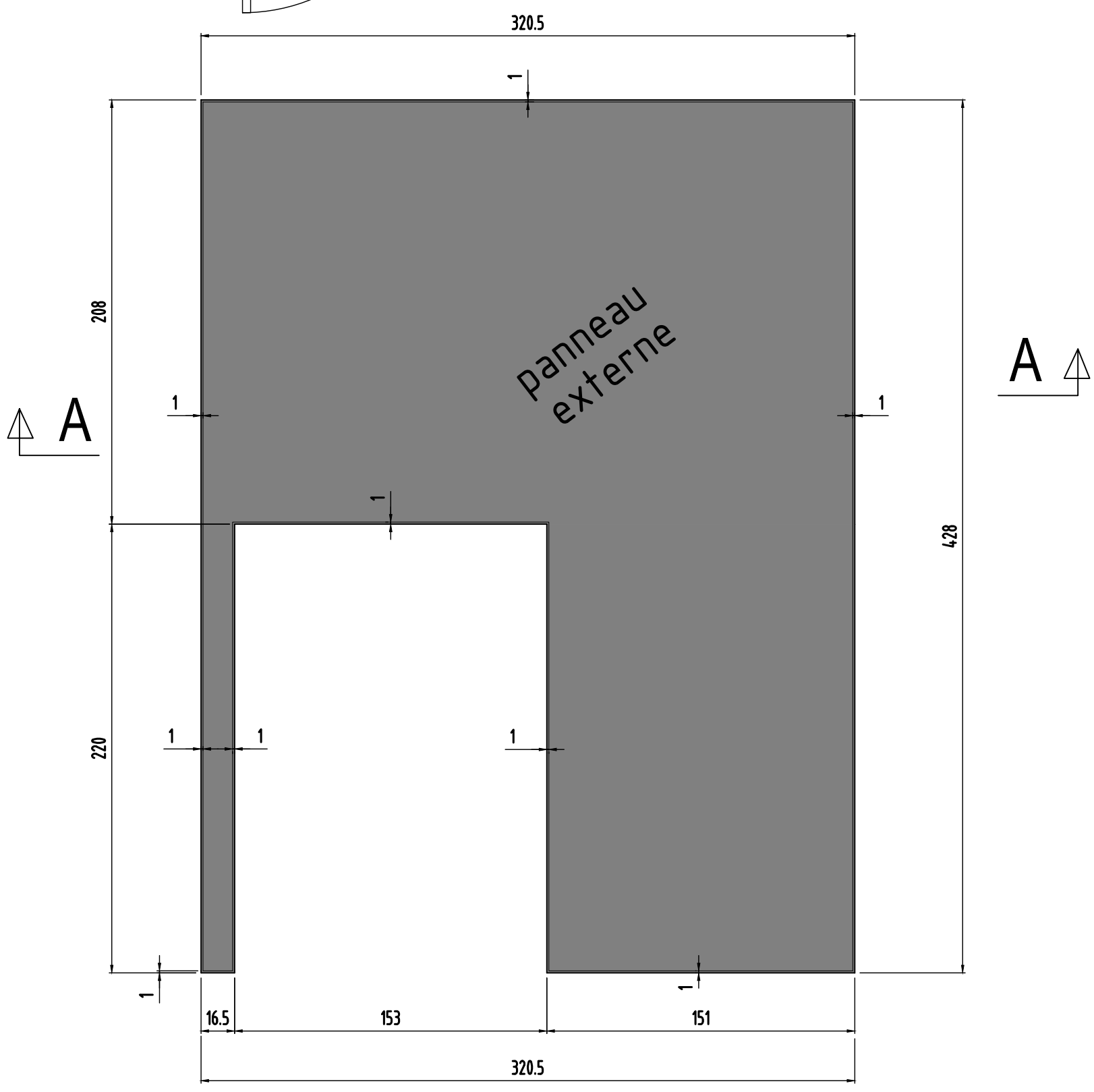

Panneau 4

0	MODIFICATIONS
B	A
Ech:1/25	AFFAIRE:284
Page 04	Cahier C.18

Panneau 4

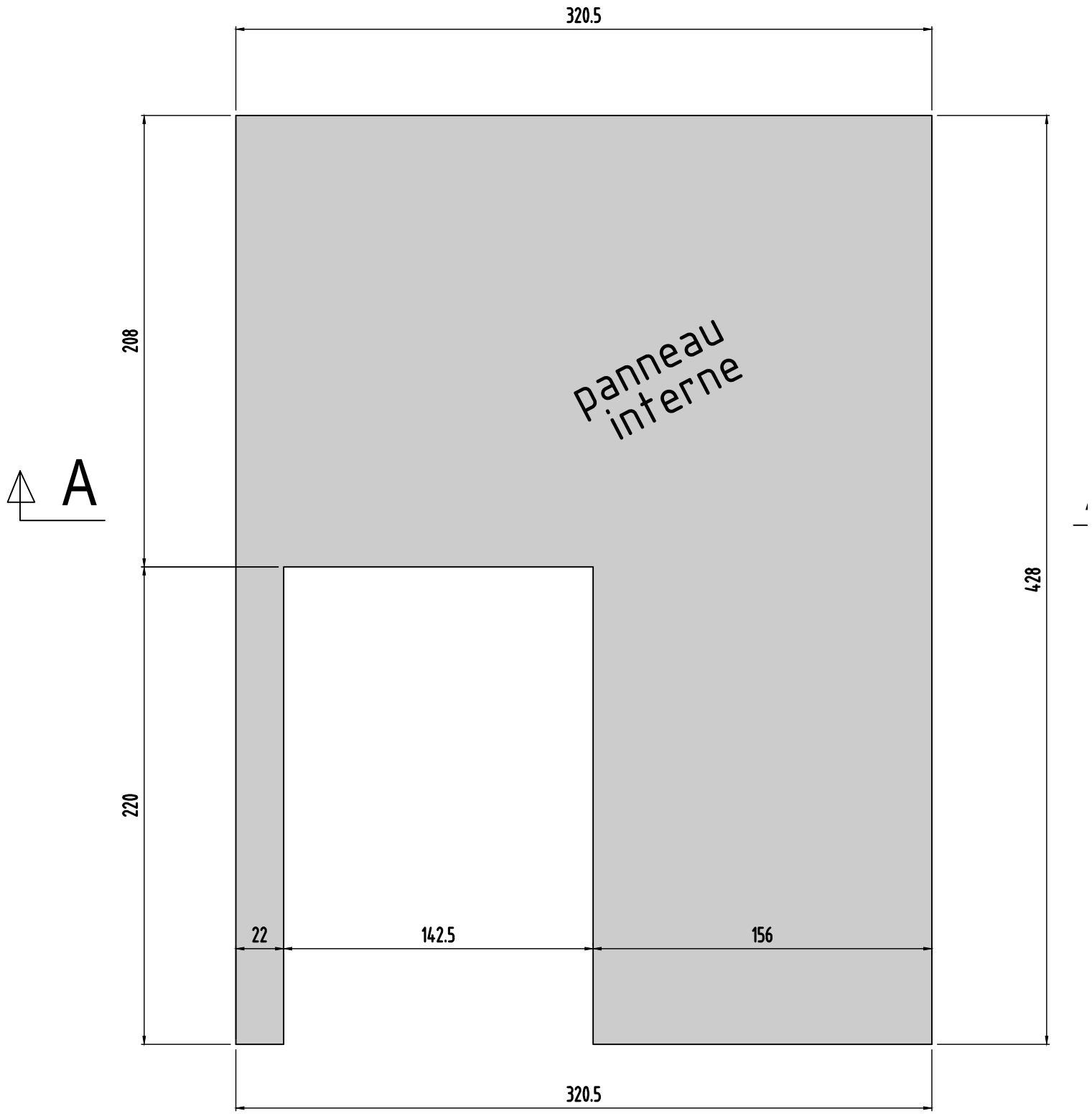

coupe A-A longitudinale

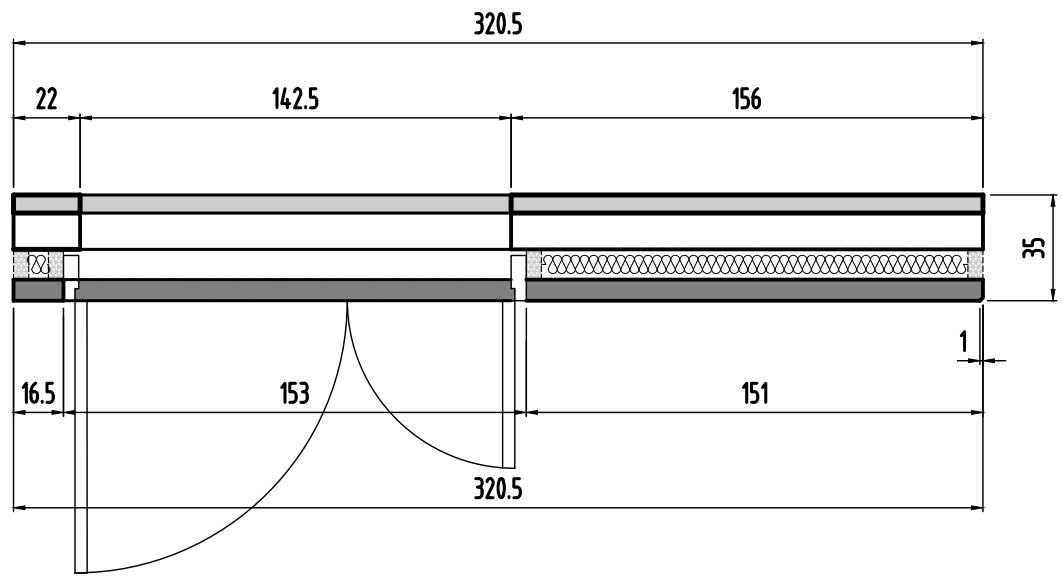

0	MODIFICATIONS
B	A
Ech:1/25	AFFAIRE:284
Page 05	Cahier C.18

Panneau
N°5
Nombre des pièces:1

coupe A-A longitudinale

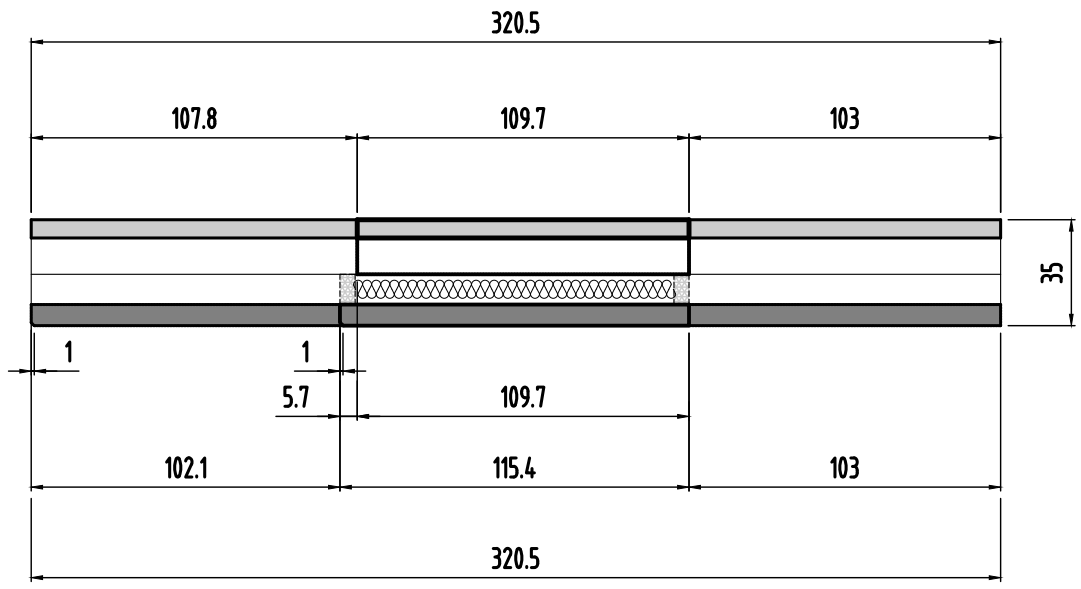

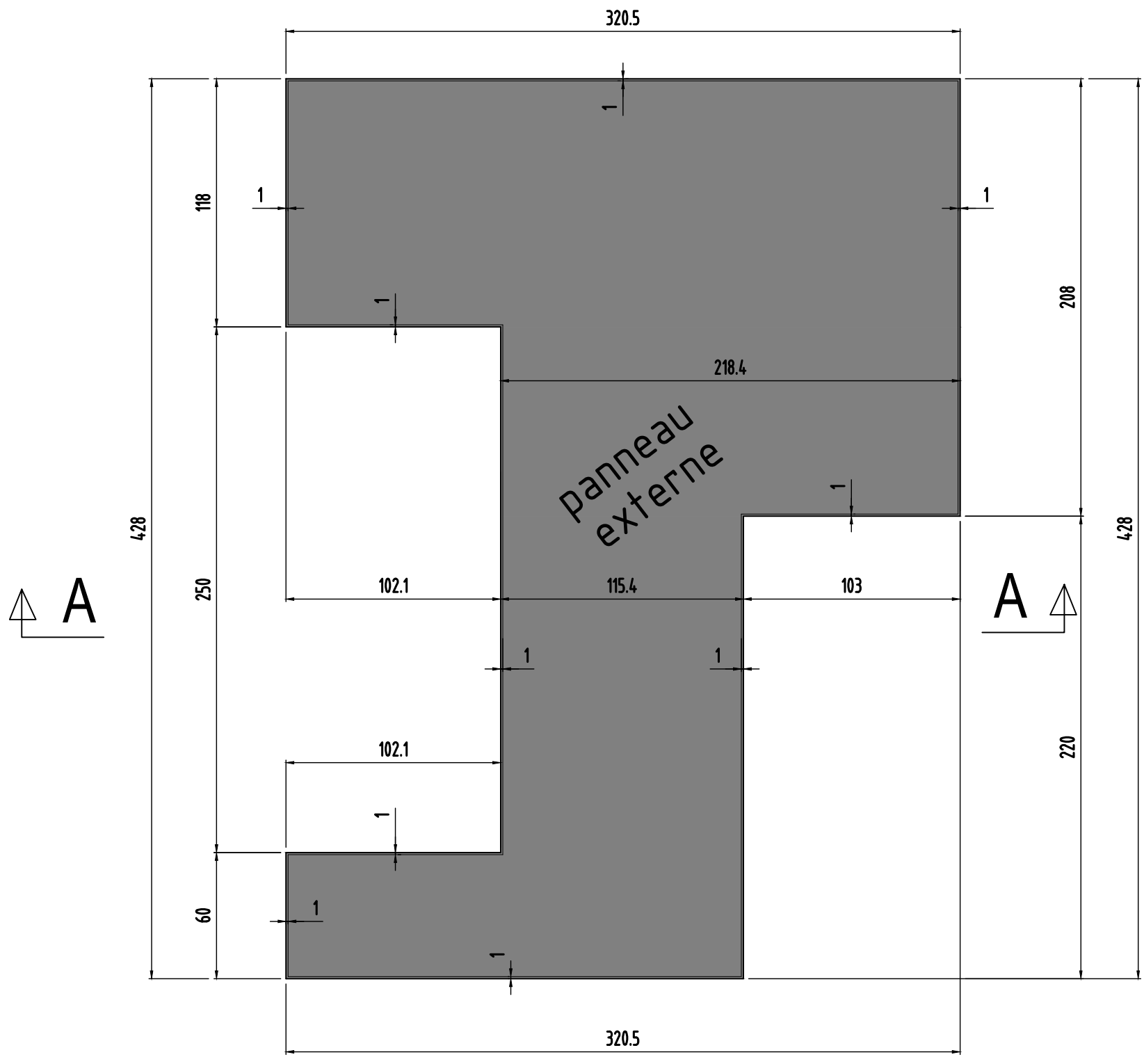

Panneau 5

0	MODIFICATIONS
B	A
Ech:1/25	AFFAIRE:284
Page 06	Cahier C.18

Panneau 5

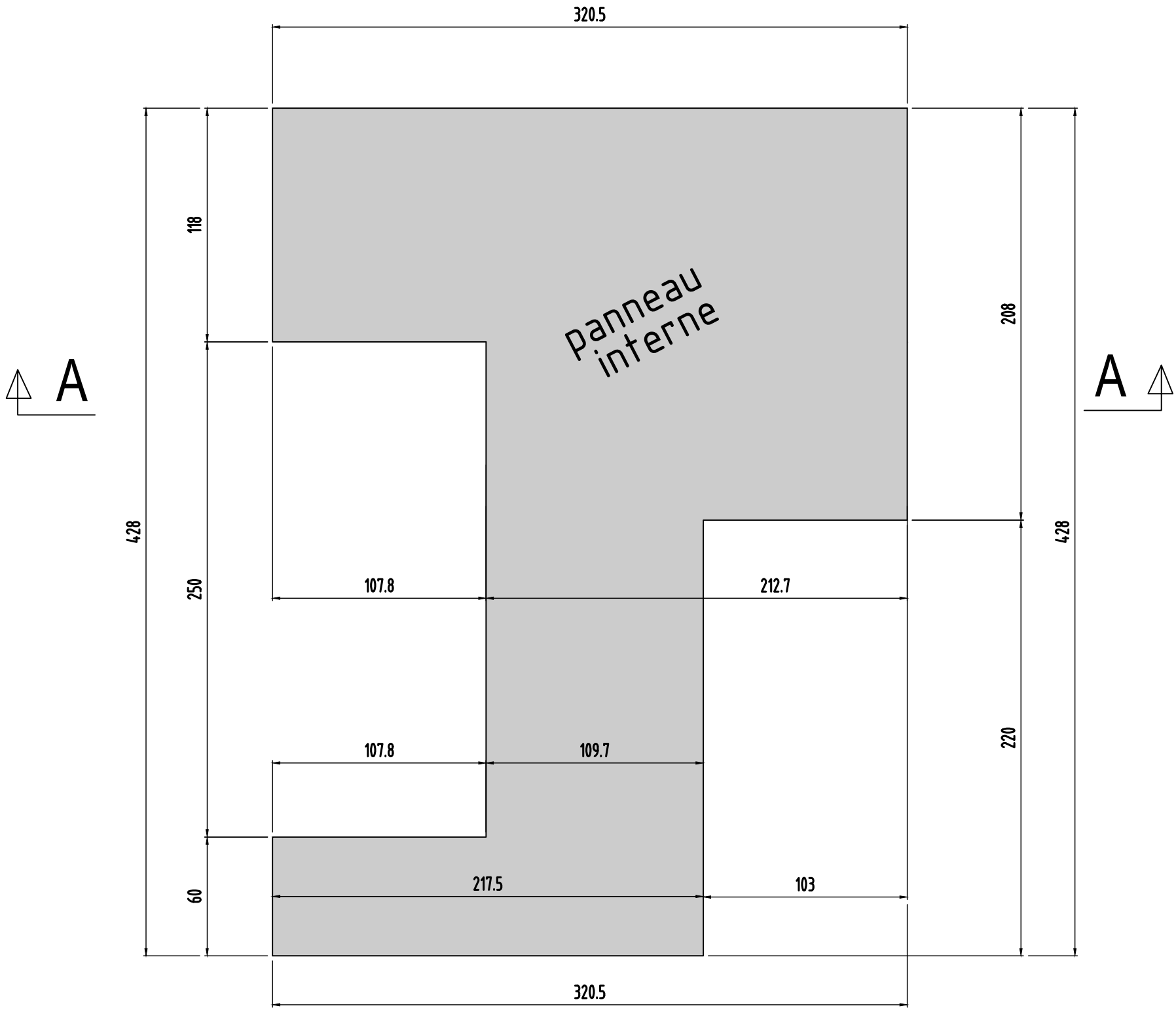

coupe A-A longitudinale

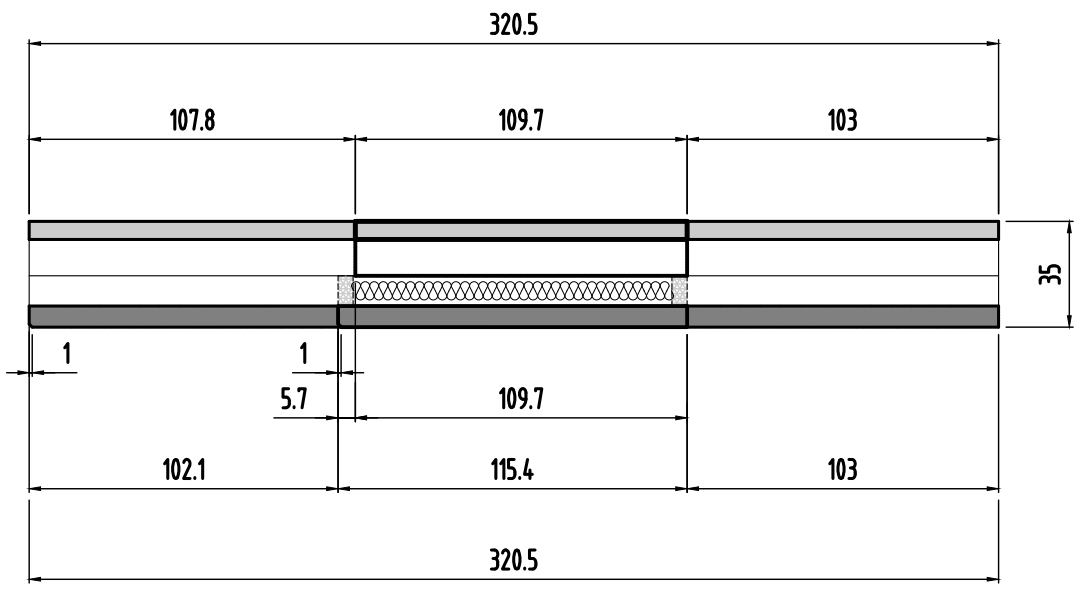

0	MODIFICATIONS
B	A
Ech:1/25	AFFAIRE:284
Page 07	Cahier C.18

Panneau
N°9
Nombre des pièces:1

Panneau 9

coupe A-A longitudinale

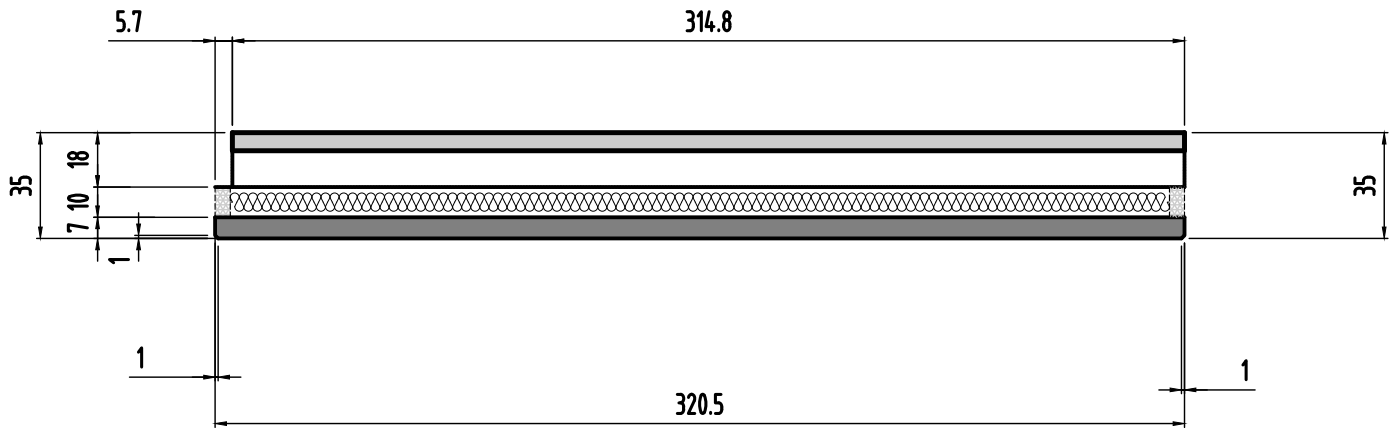

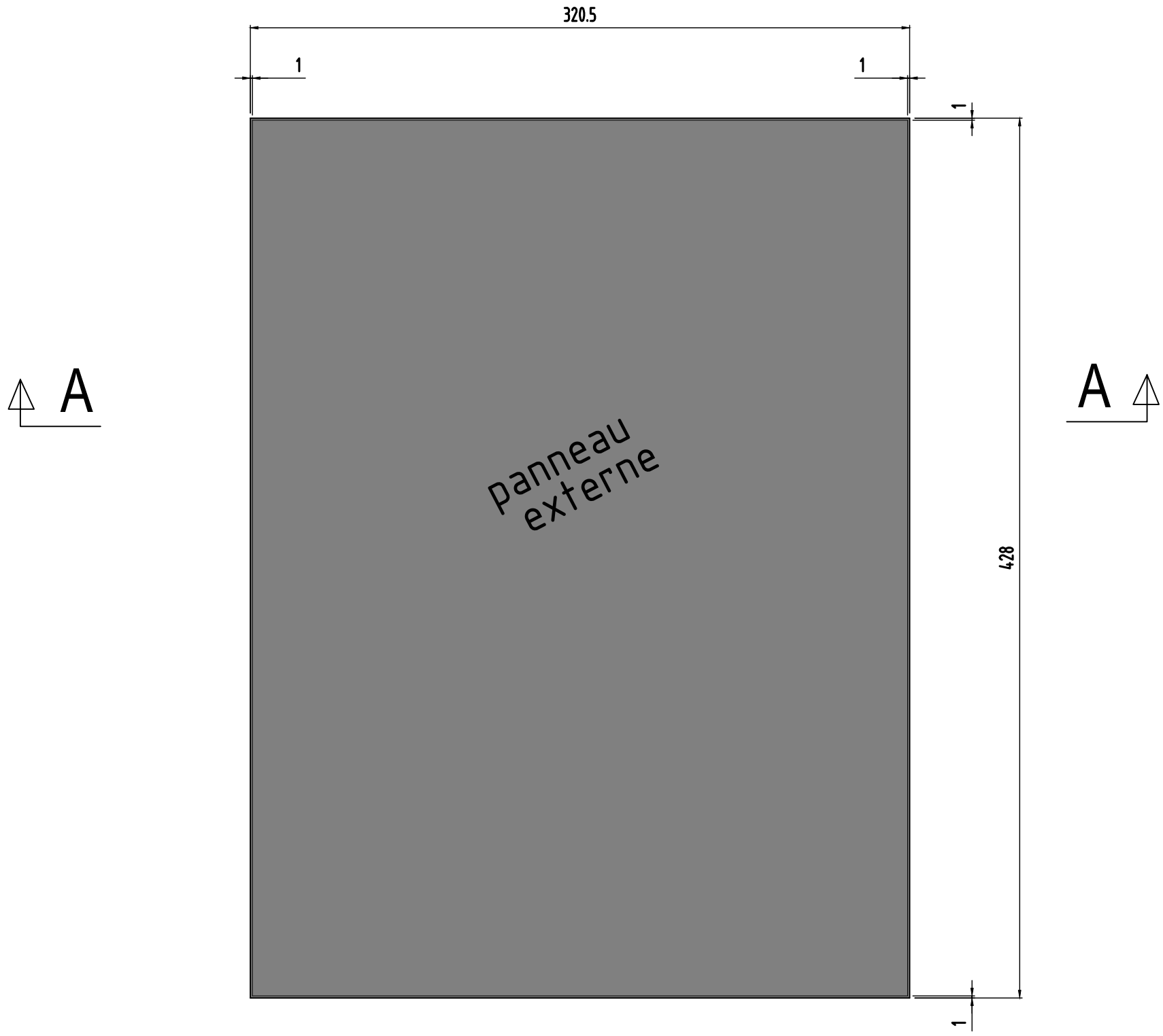

0	MODIFICATIONS	
B	A	
	AFFAIRE:284	Cahier C.18
	Ech:1/25	Page 08

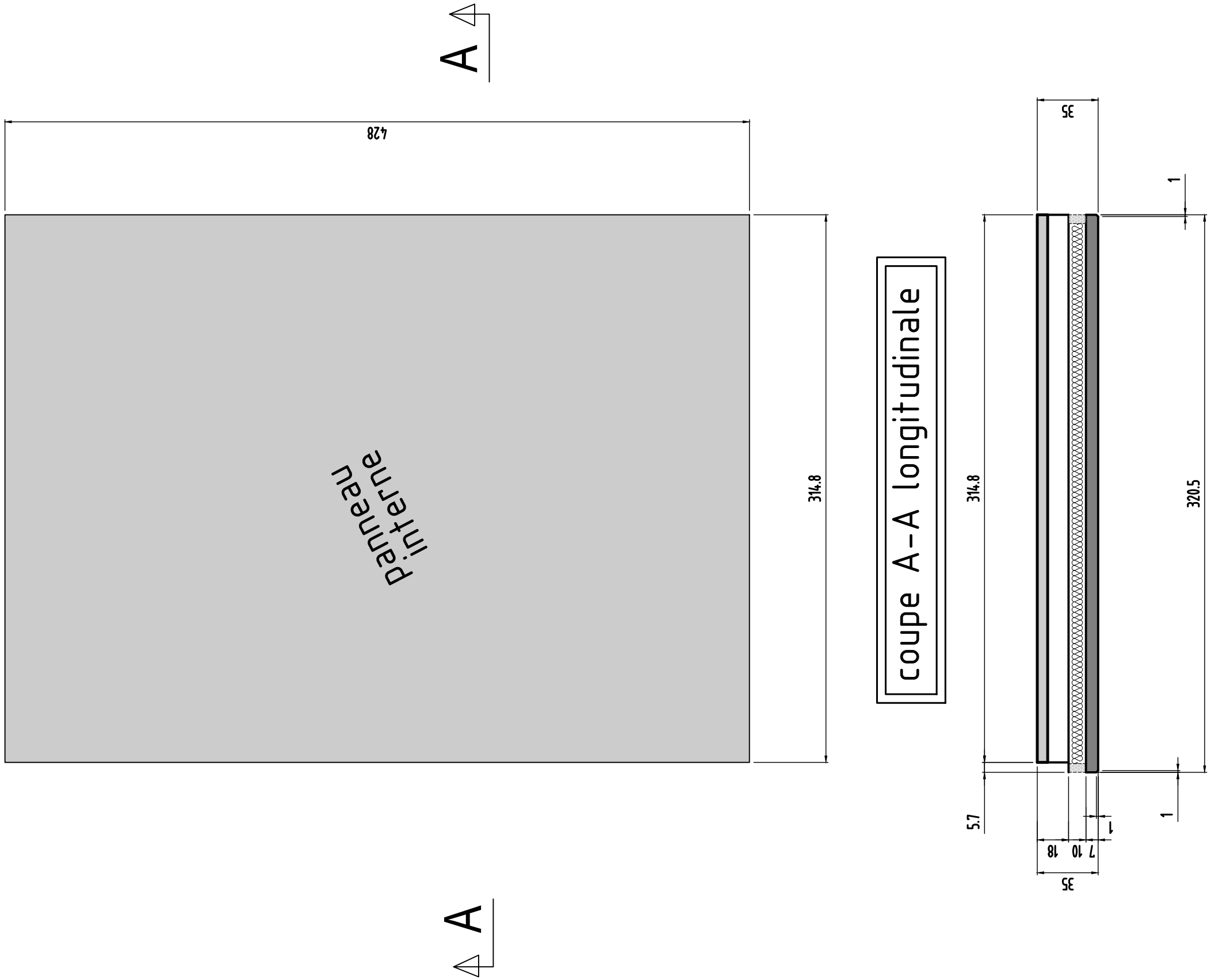

Panneau 9	MODIFICATIONS	A		AFFAIRE:284	Cahier C.18
	0	B		Ech:1/25	Page 09

Panneau
N°10
Nombre des pièces:1

coupe A-A longitudinale

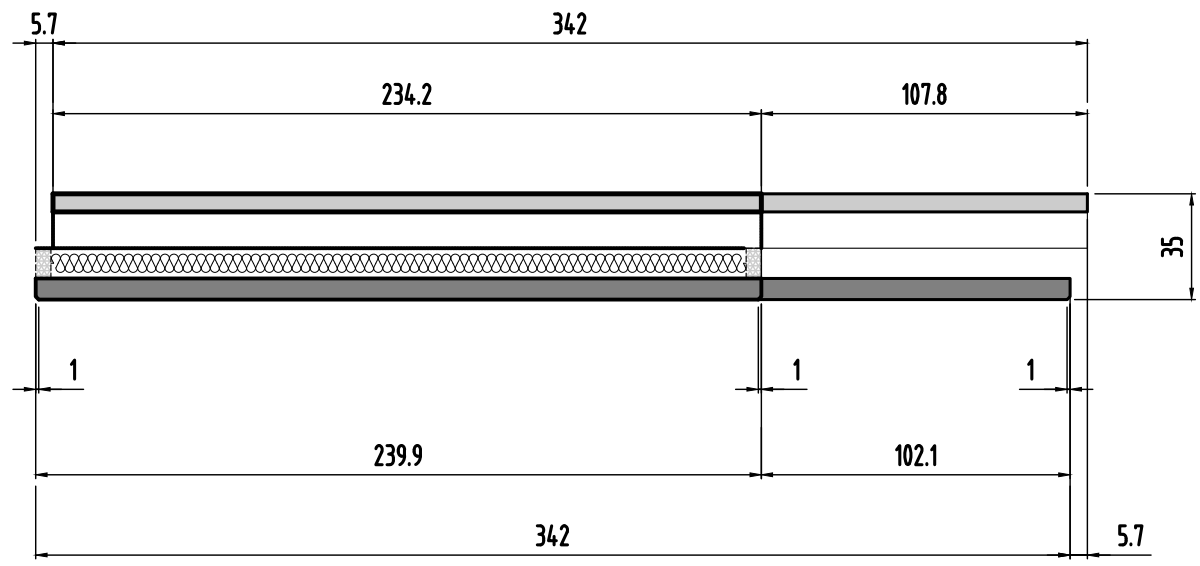

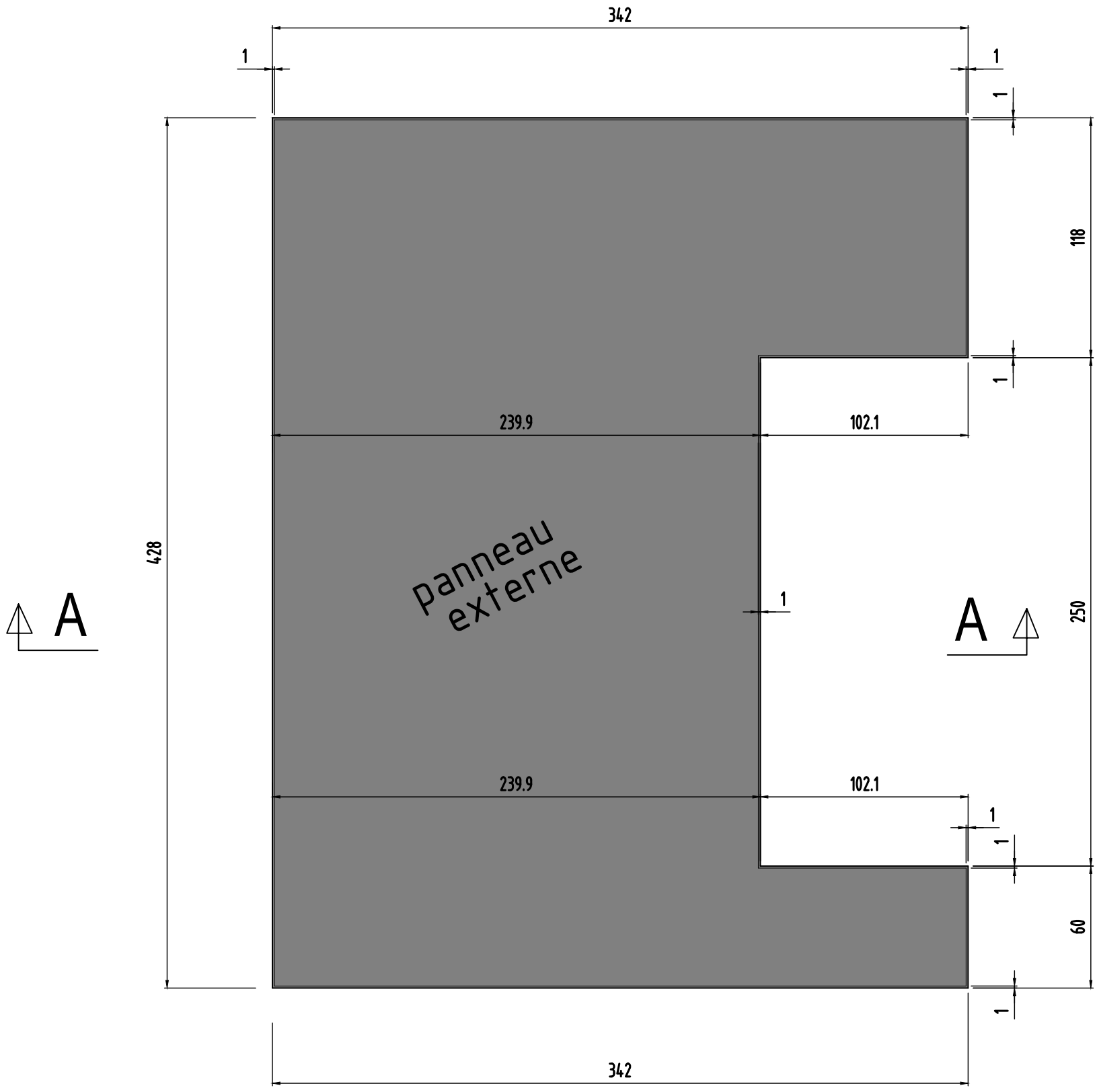

Panneau 10

0	MODIFICATIONS
B	A
Ech:1/25	AFFAIRE:284
Page 10	Cahier C.18

Panneau 10

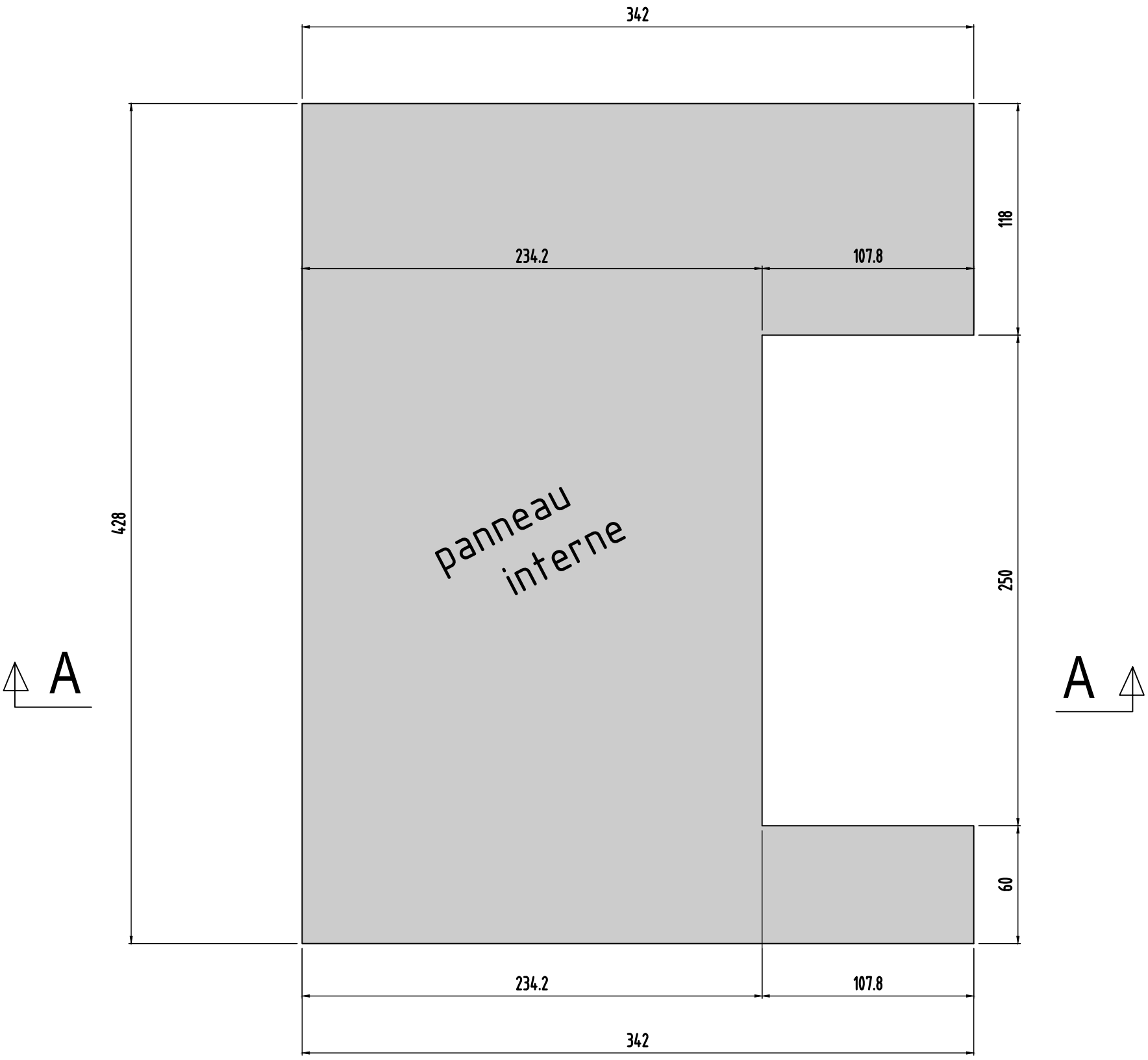

coupe A-A longitudinale

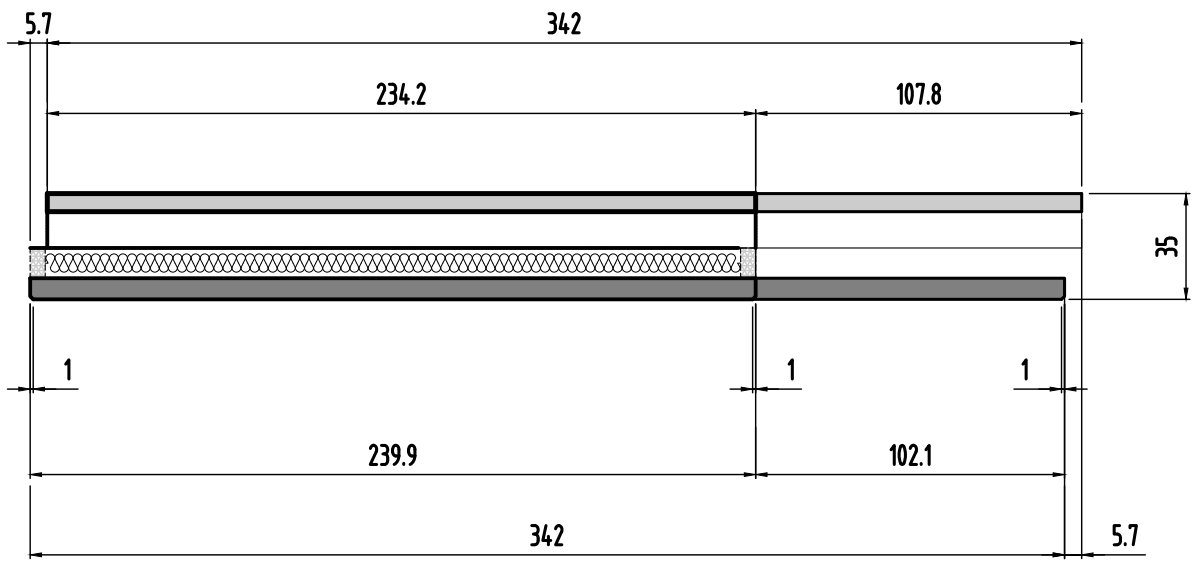

0	MODIFICATIONS	
B	A	
Ech:1/25	AFFAIRE:284	
Page 11	Cahier C.18	

Panneau
N°11
Nombre des pièces:1

coupe A-A longitudinale

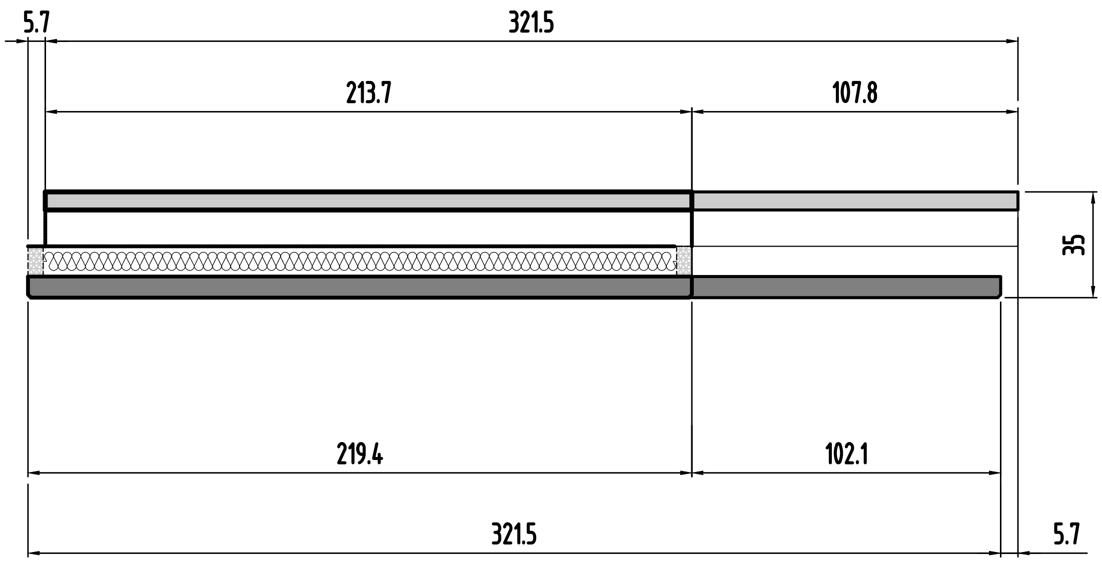

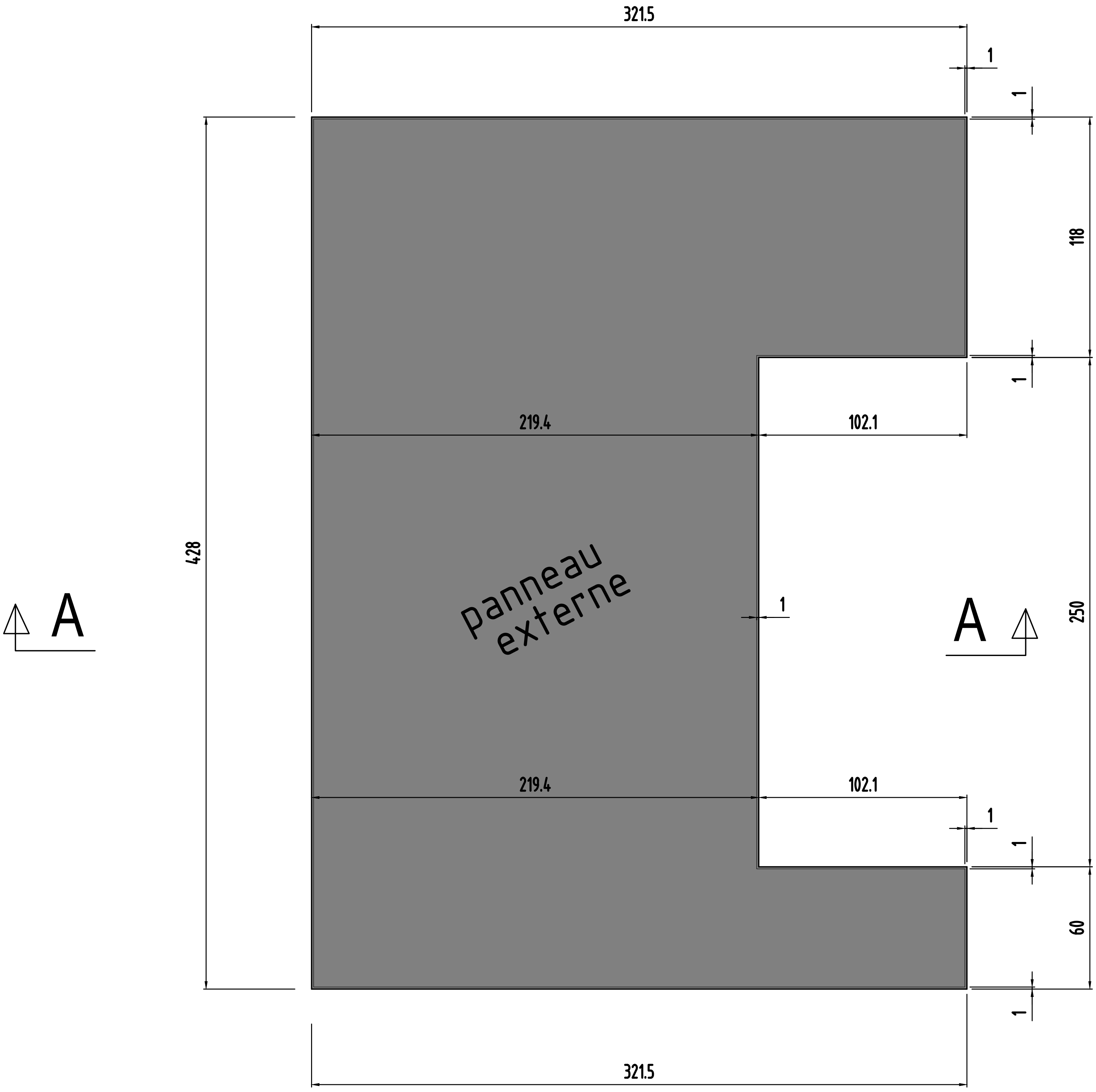

Panneau 11

0
MODIFICATIONS
B
A

AFFAIRE:284
Ech:1/25
Cahier C.18

Panneau 11

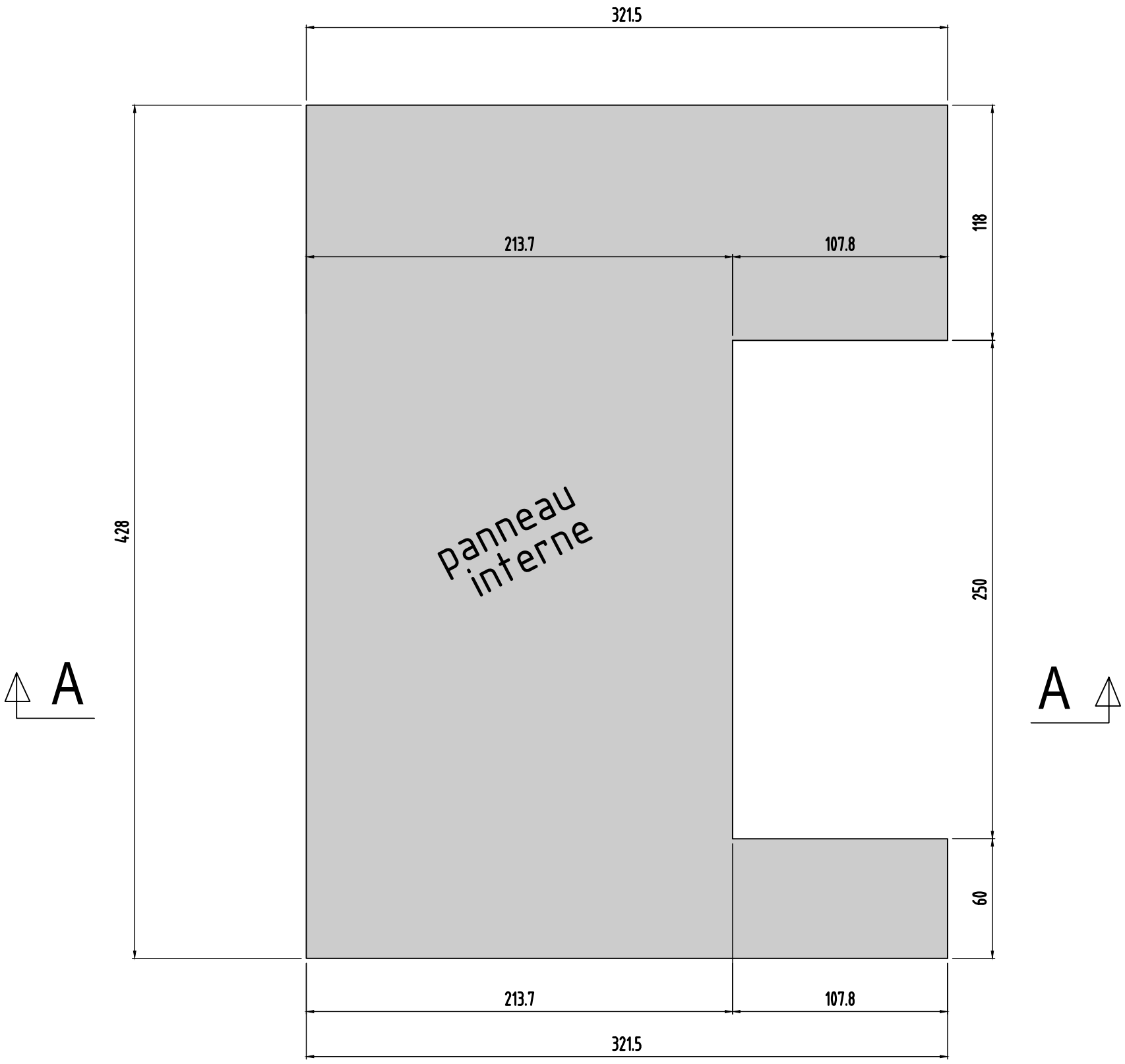

coupe A-A longitudinale

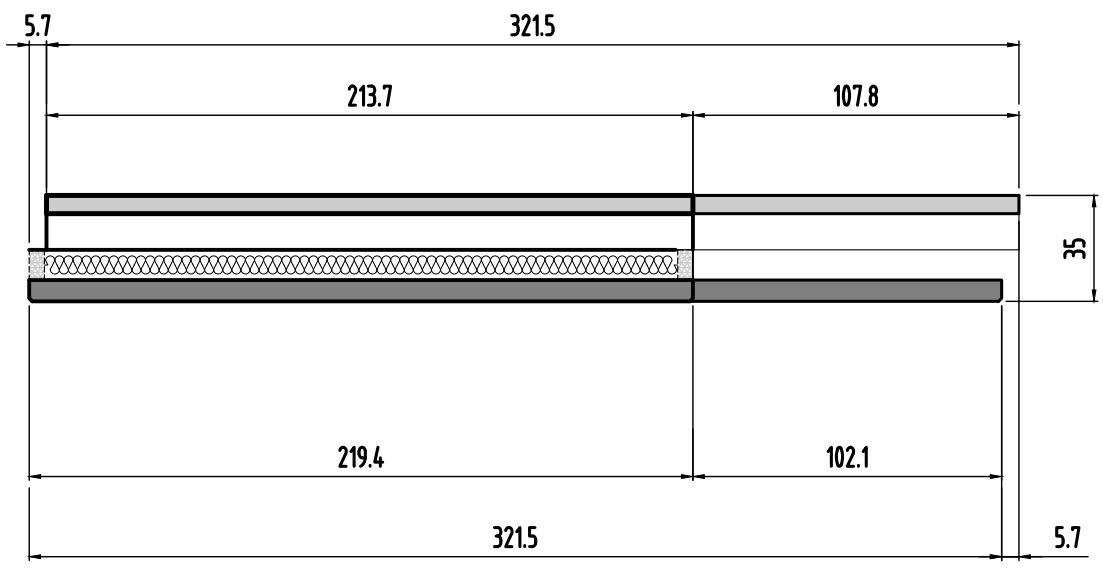

0	MODIFICATIONS
B	A
Ech:1/25	AFFAIRE:284
Page 13	Cahier C.18

Panneau
N°12
Nombre des pièces:1

coupe A-A longitudinale

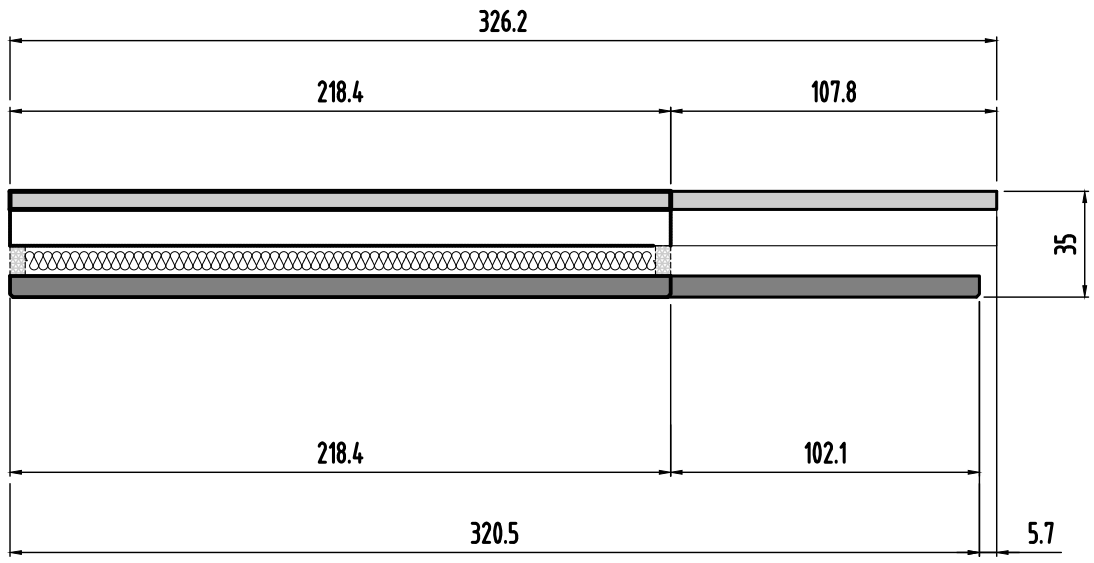

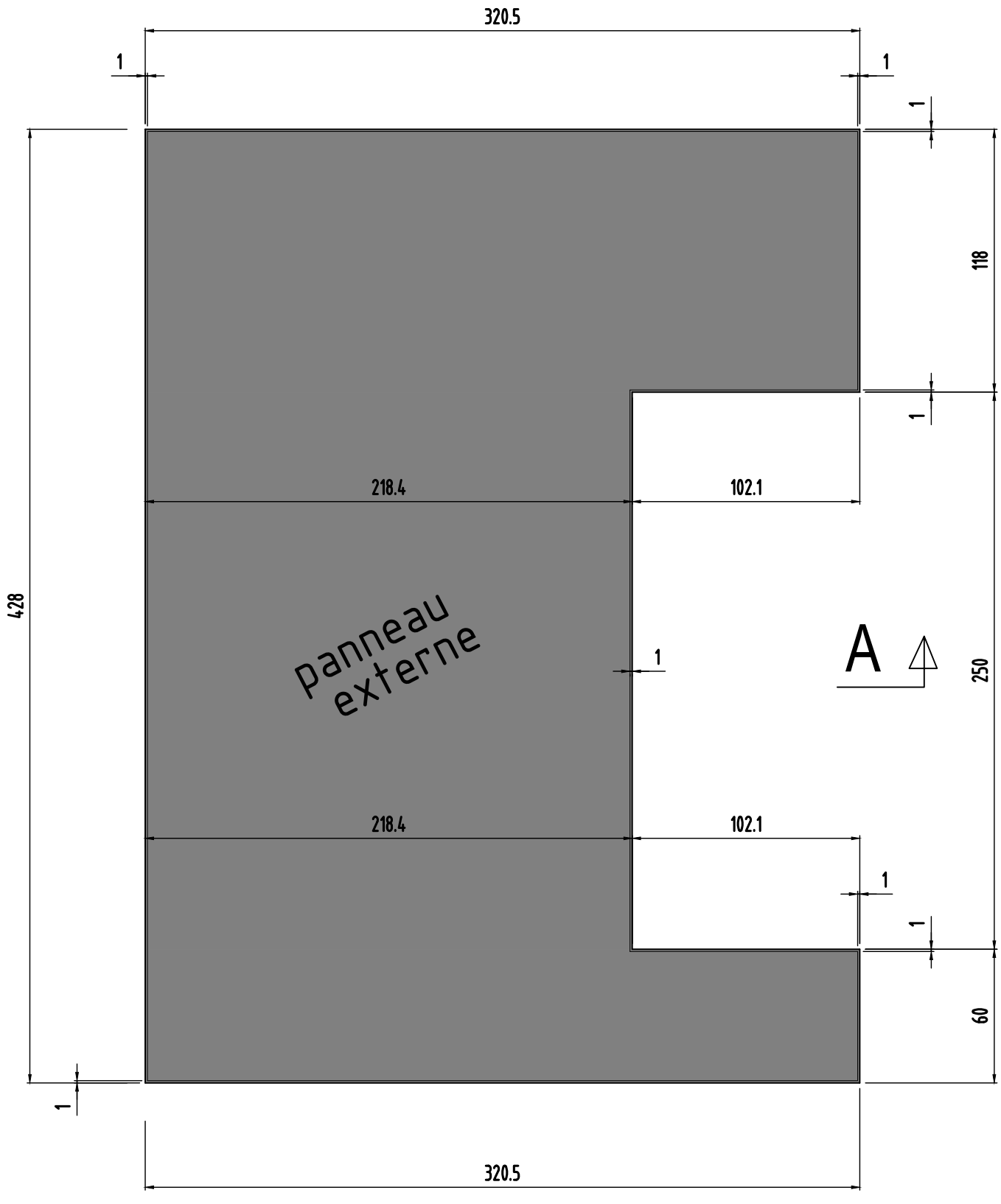

Panneau 12

0	MODIFICATIONS
B	A
Ech:1/25	AFFAIRE:284
Page 14	Cahier C.18

Panneau 12

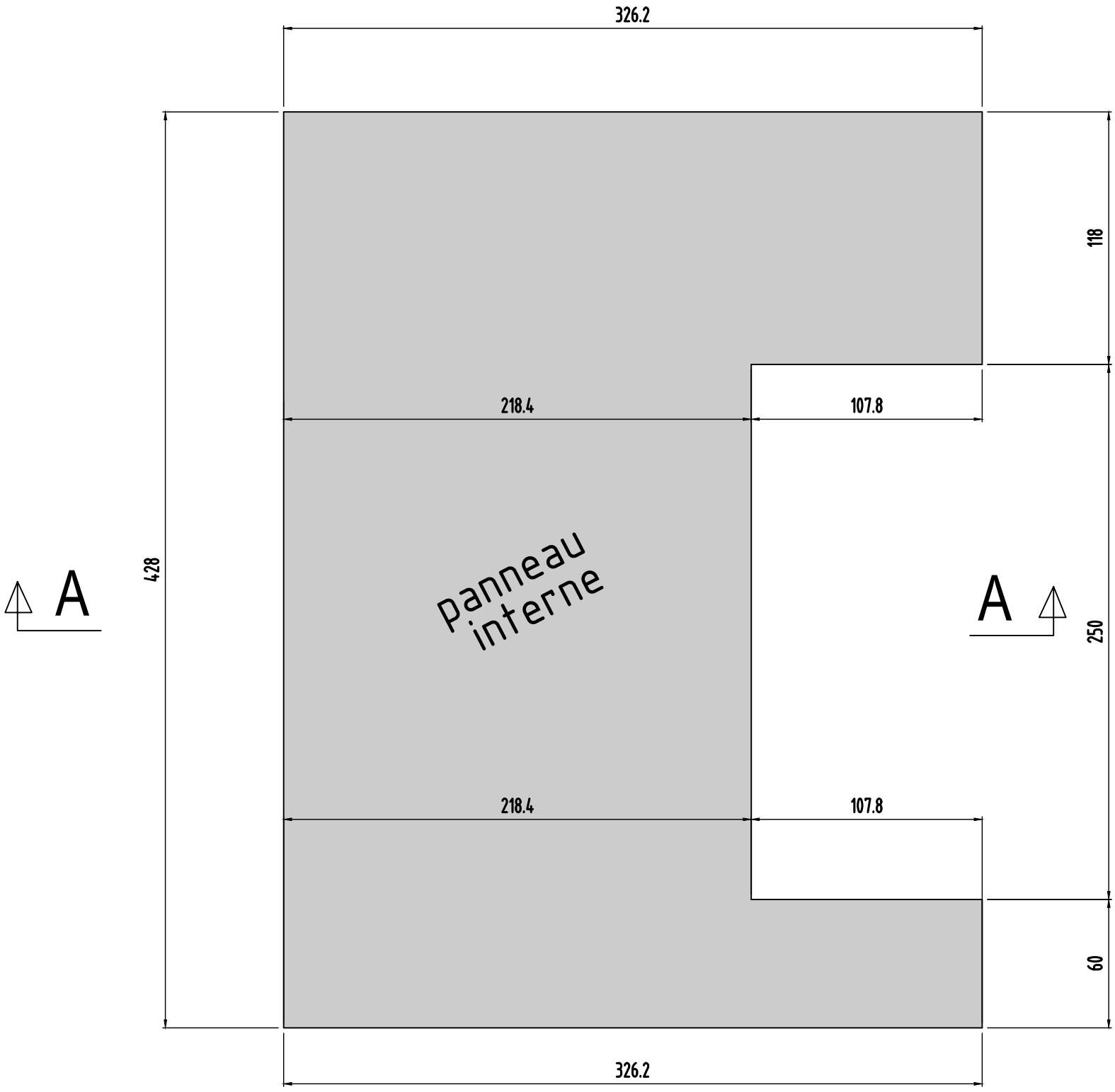

coupe A-A longitudinale

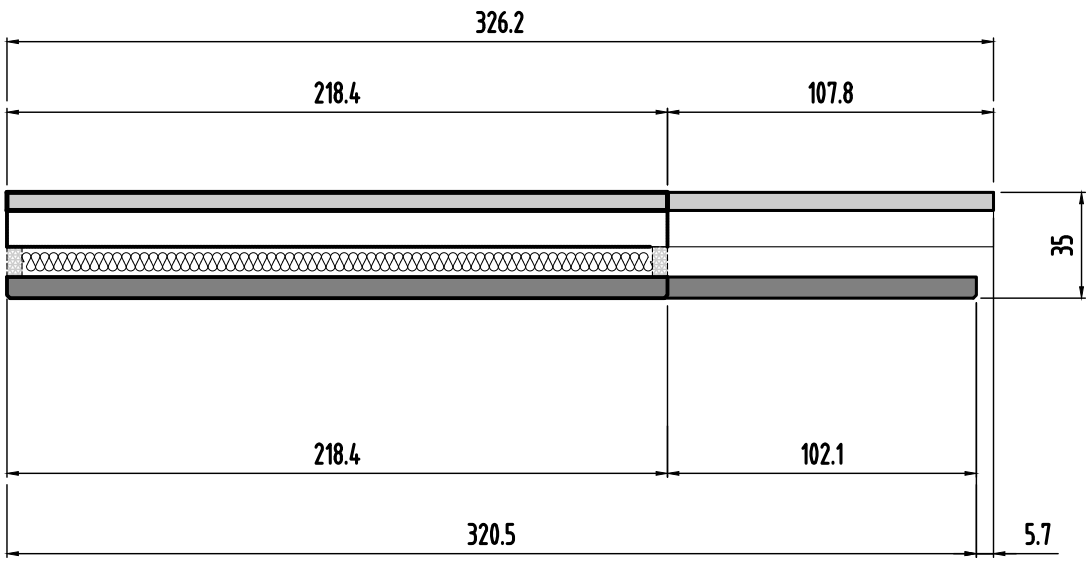

0	MODIFICATIONS
B	A
Ech:1/25	AFFAIRE:284
Page 15	Cahier C.18

Panneau
N°13
Nombre des pièces:1

coupe A-A longitudinale

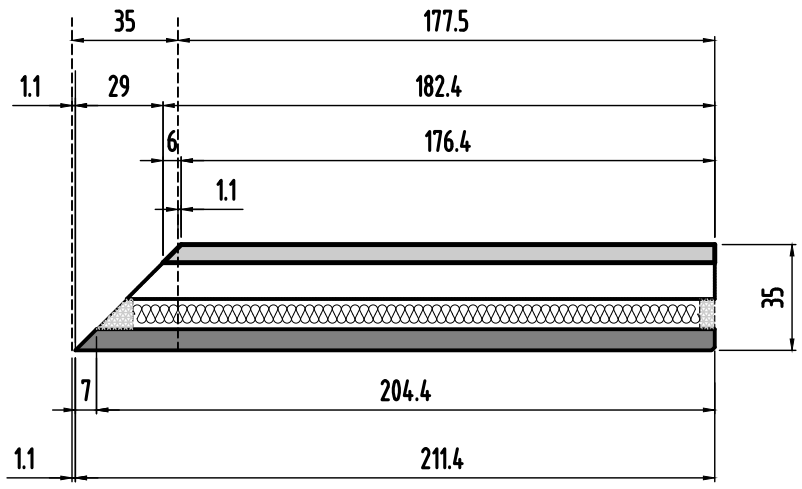

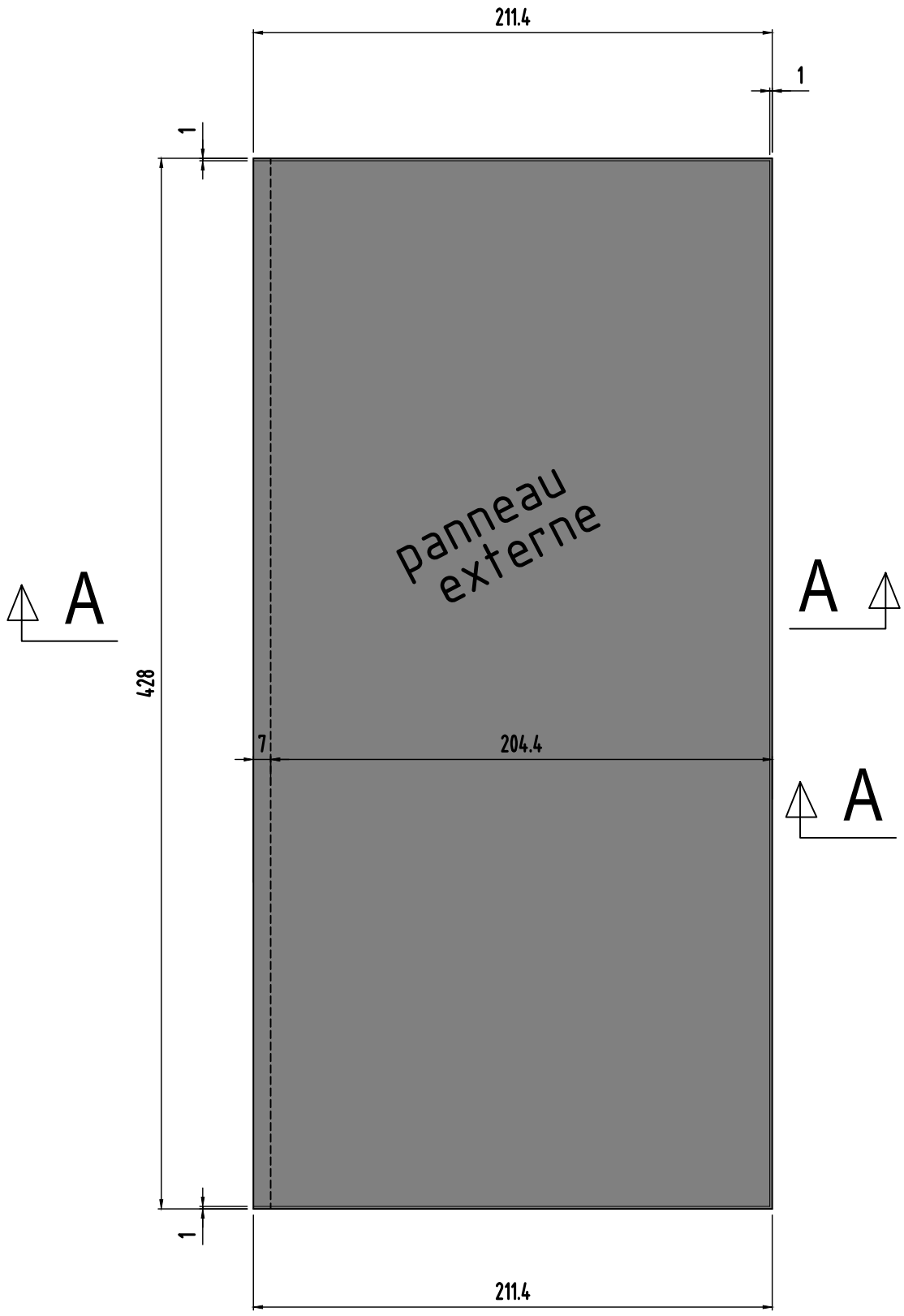

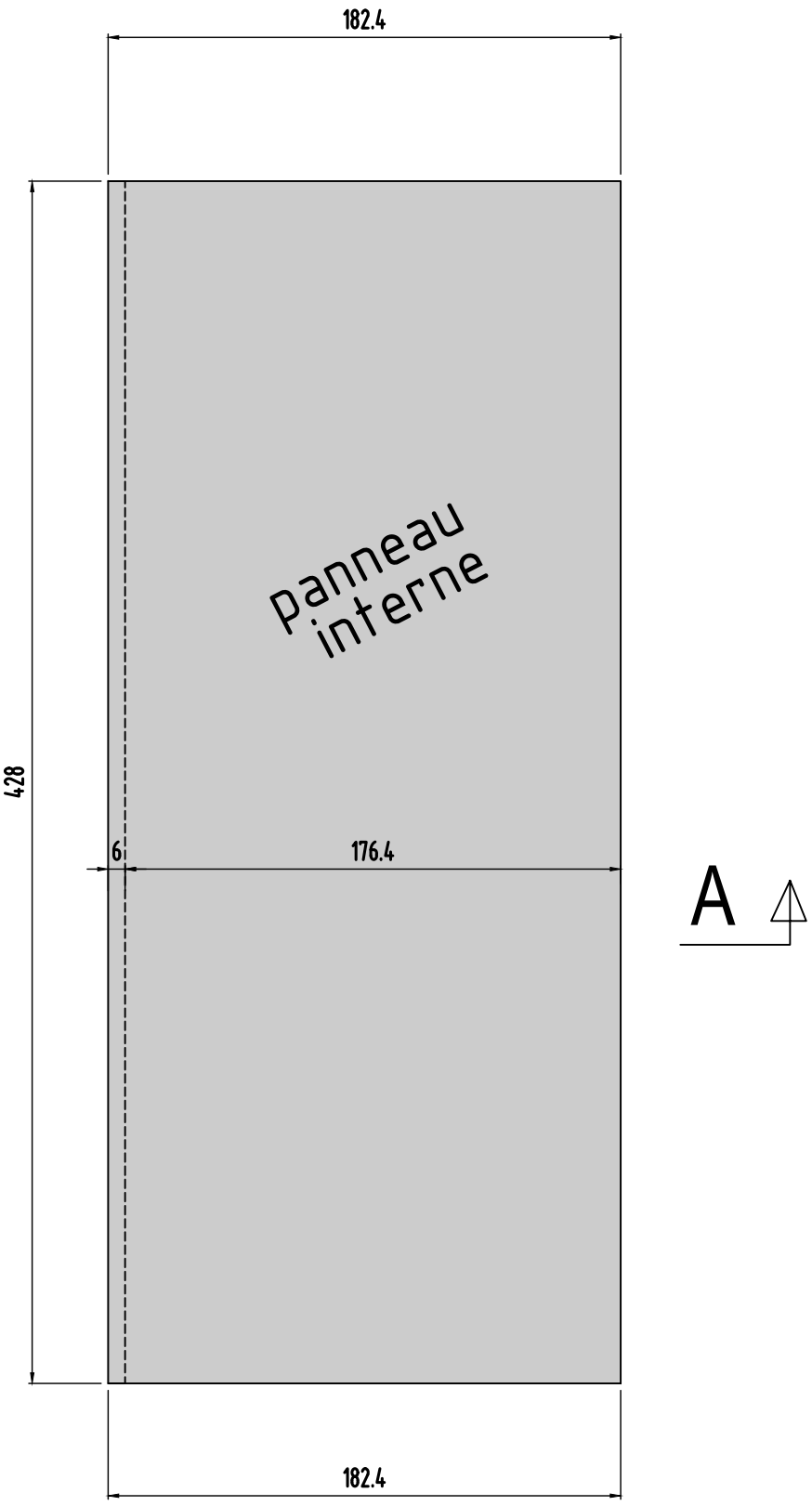

Panneau 13

0	MODIFICATIONS
B	A
Ech:1/25	AFFAIRE:284
Page 16	Cahier C.18

Panneau
N°14
Nombre des pièces:1

coupe A-A longitudinale

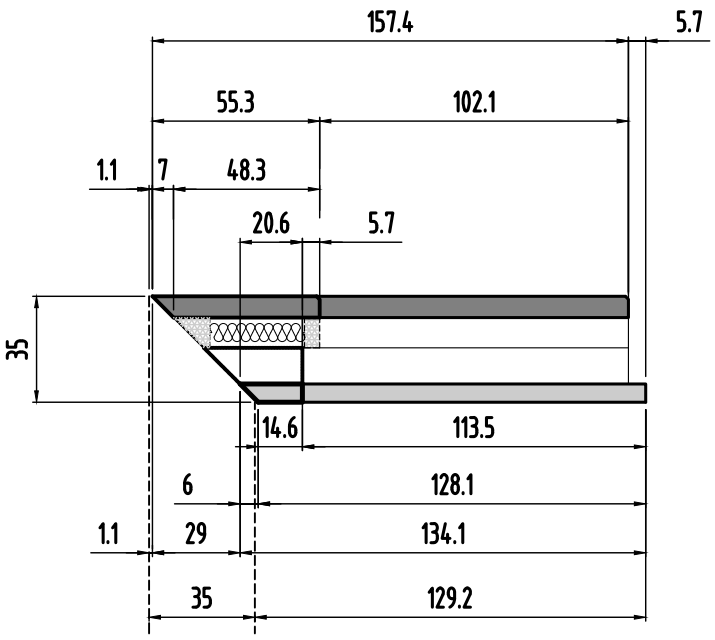

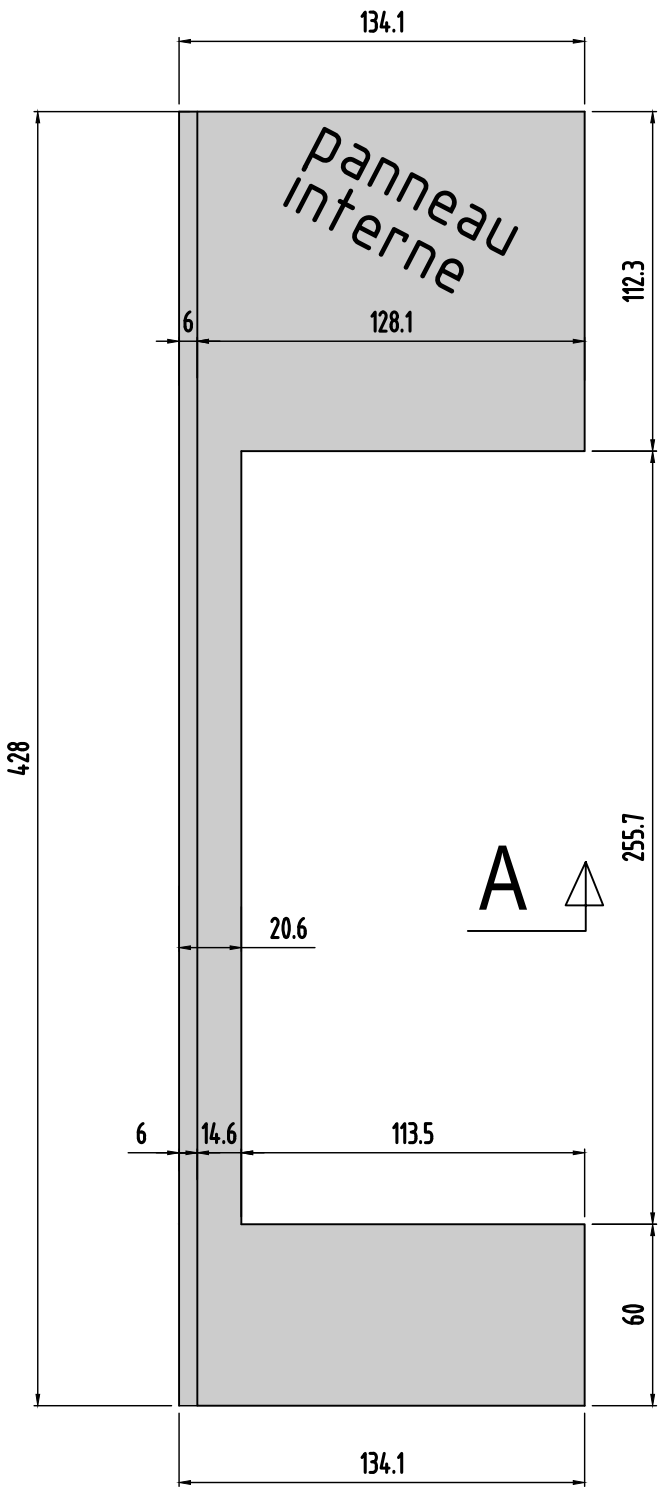

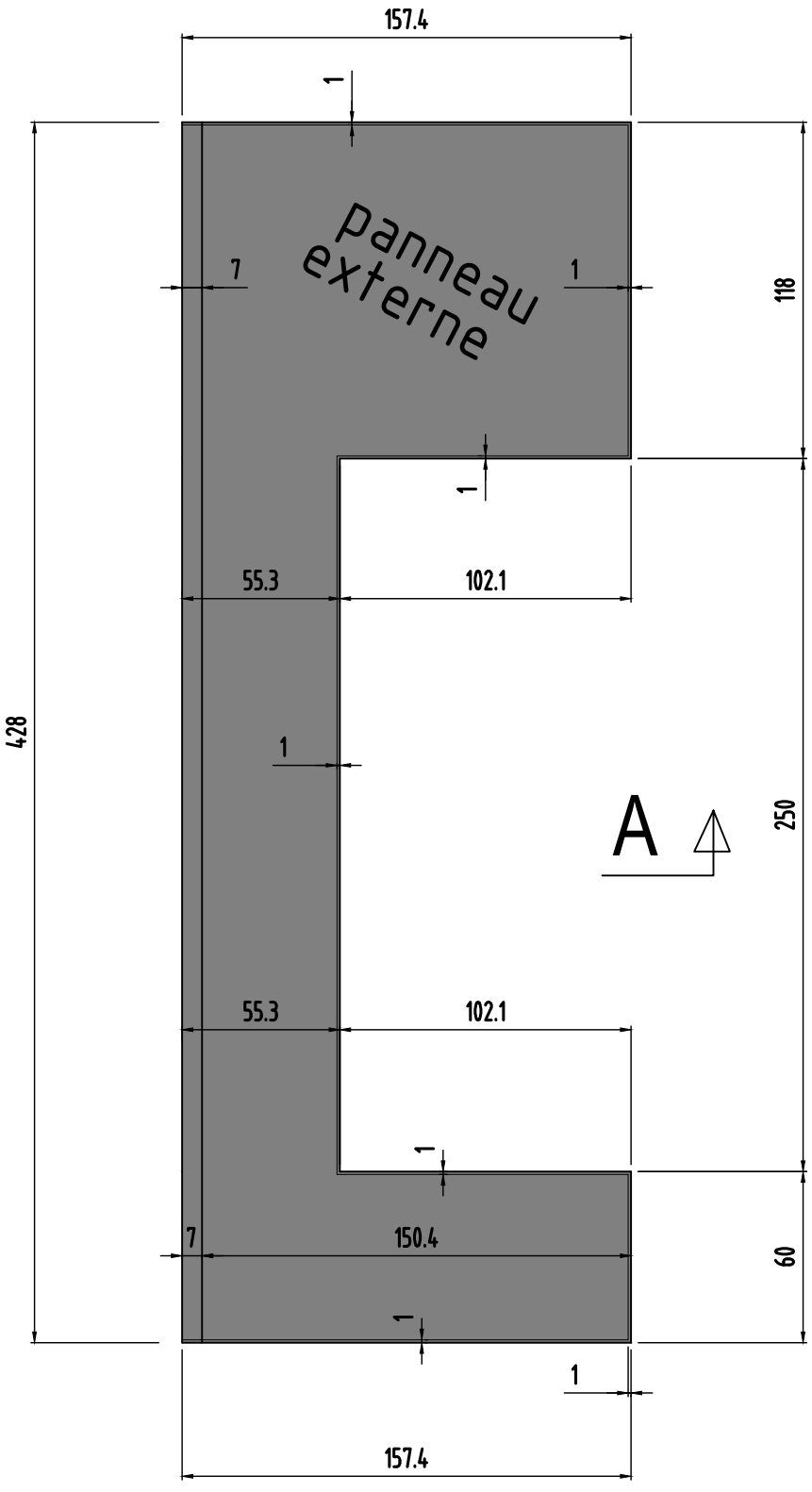

Panneau 14

0	MODIFICATIONS	
B	A	
Ech:1/25	AFFAIRE:284	
Page 17	Cahier C.18	

Panneau
N°15 et 23
Nombre des pièces:2

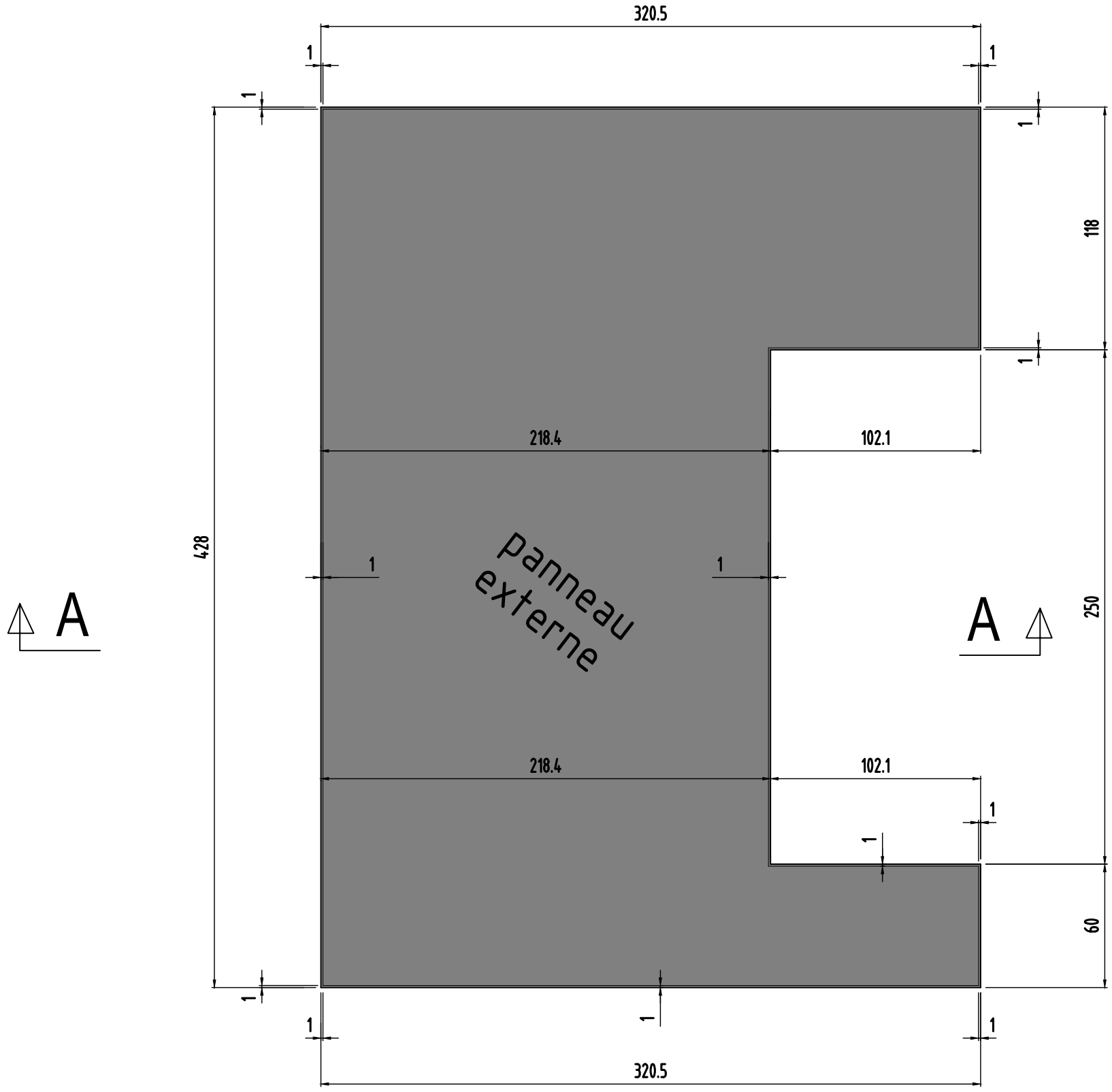

coupe A-A longitudinale

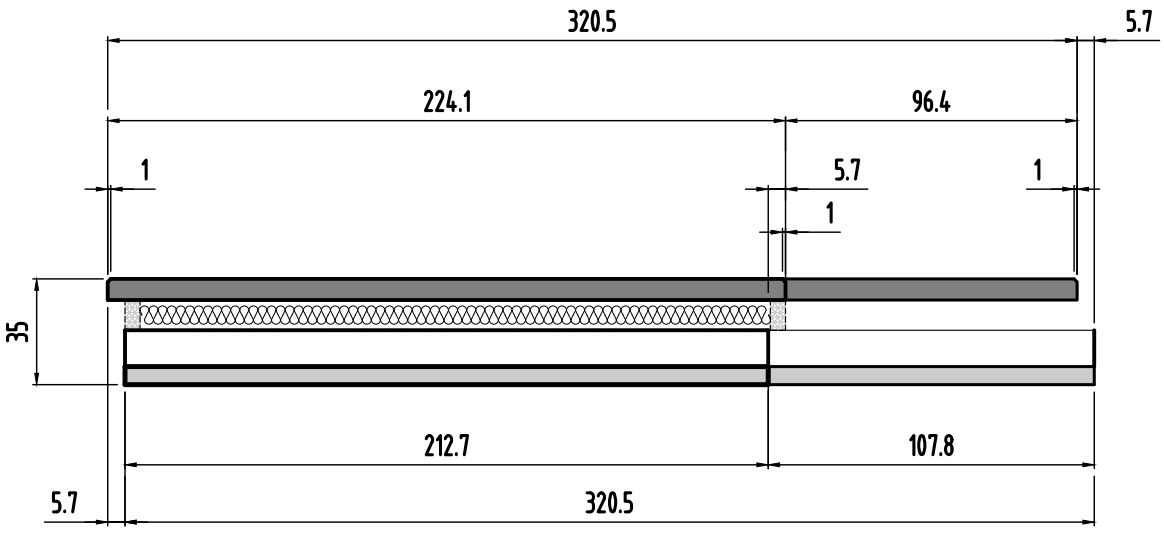

Panneaux 15 et 23

0	MODIFICATIONS
B	A
Ech:1/25	AFFAIRE:284
Page 18	Cahier C.18

coupe A-A longitudinale

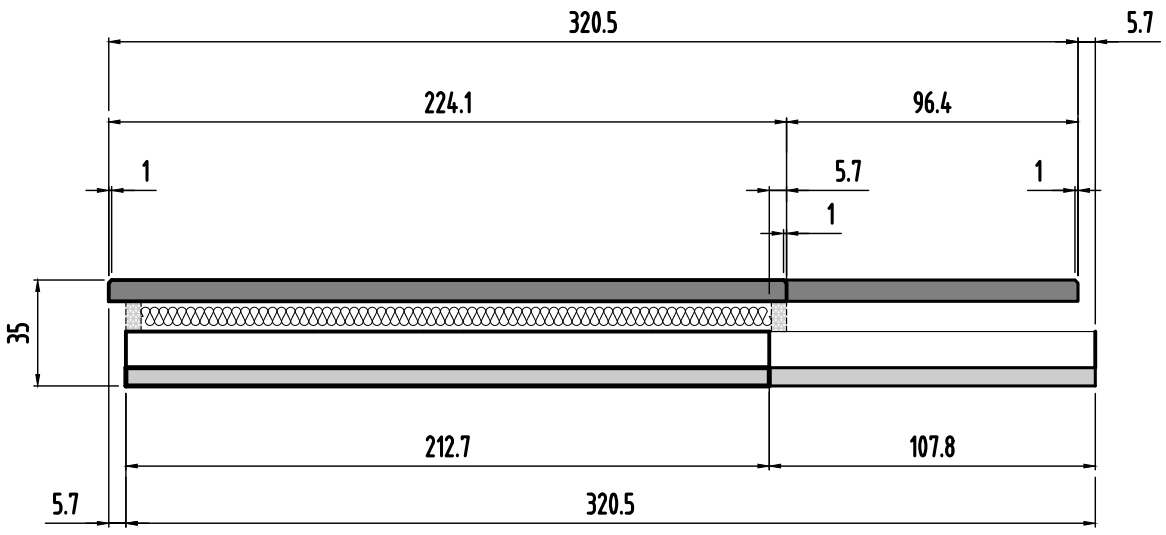

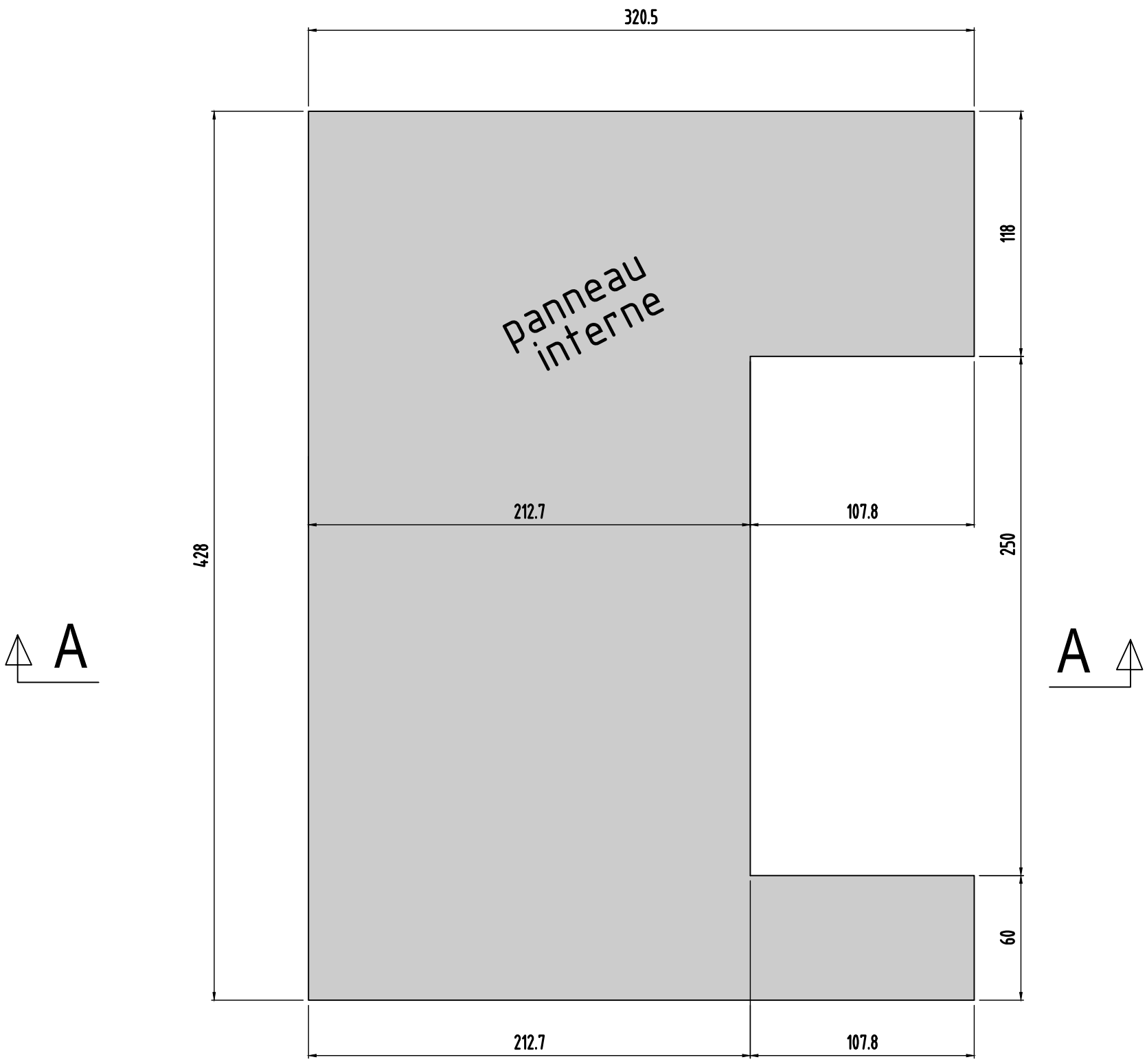

Panneaux 15 et 23

0	MODIFICATIONS
B	A
AFFAIRE:284	Cahier C.18
Ech:1/25	Page 19

Panneau
N°16,17,18,19,20,21 et 22
Nombre des pièces:7

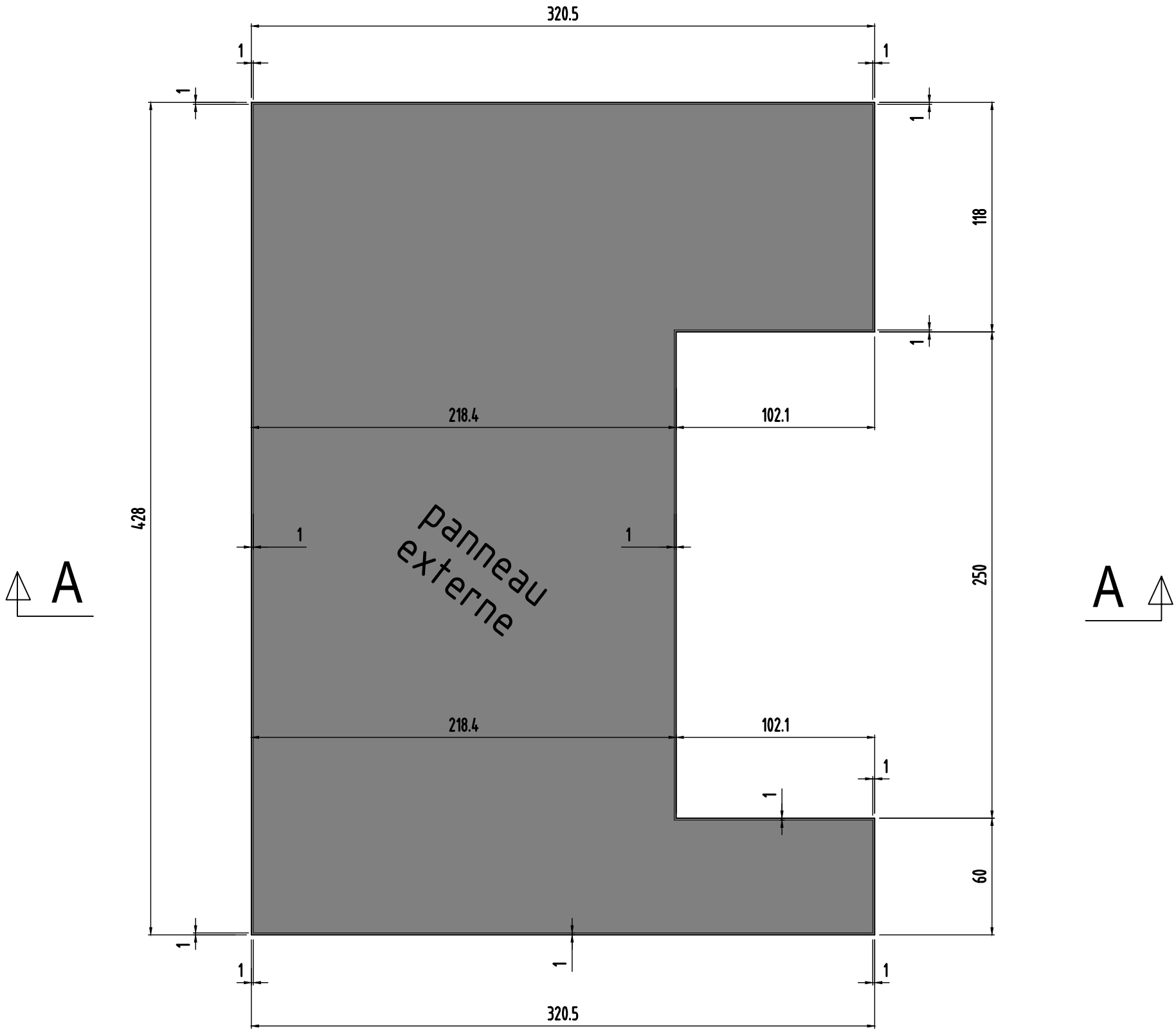

coupe A-A longitudinale

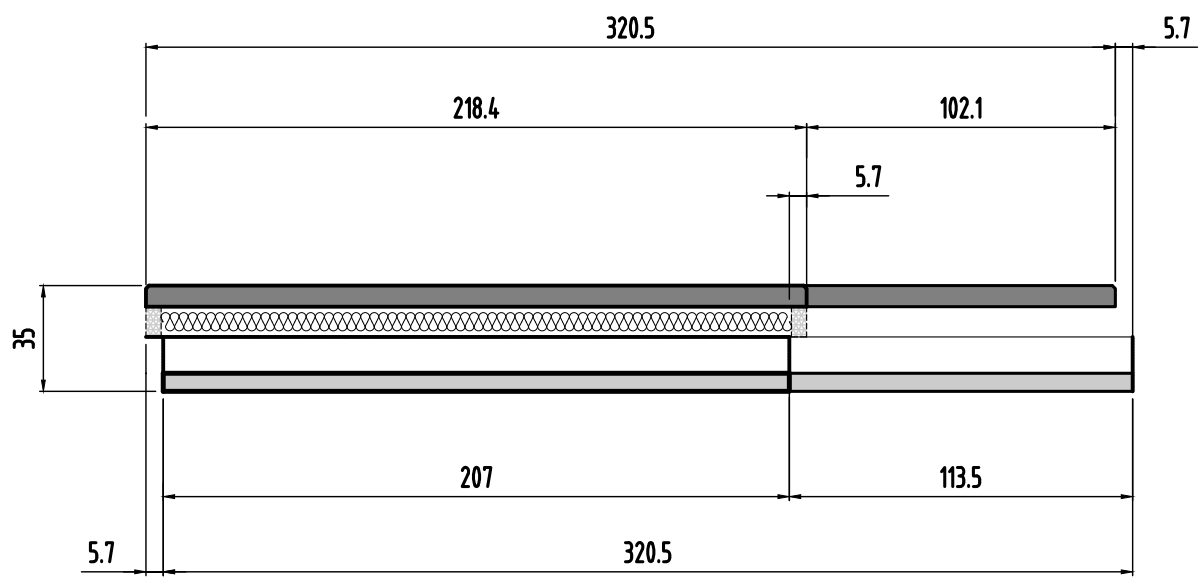

Panneaux 16,17,18,19,20,21 et 22

0	MODIFICATIONS
B	A
Ech:1/25	AFFAIRE:284
Page 20	Cahier C.18

Panneaux 16,17,18,19,20,21 et 22

coupe A-A longitudinale

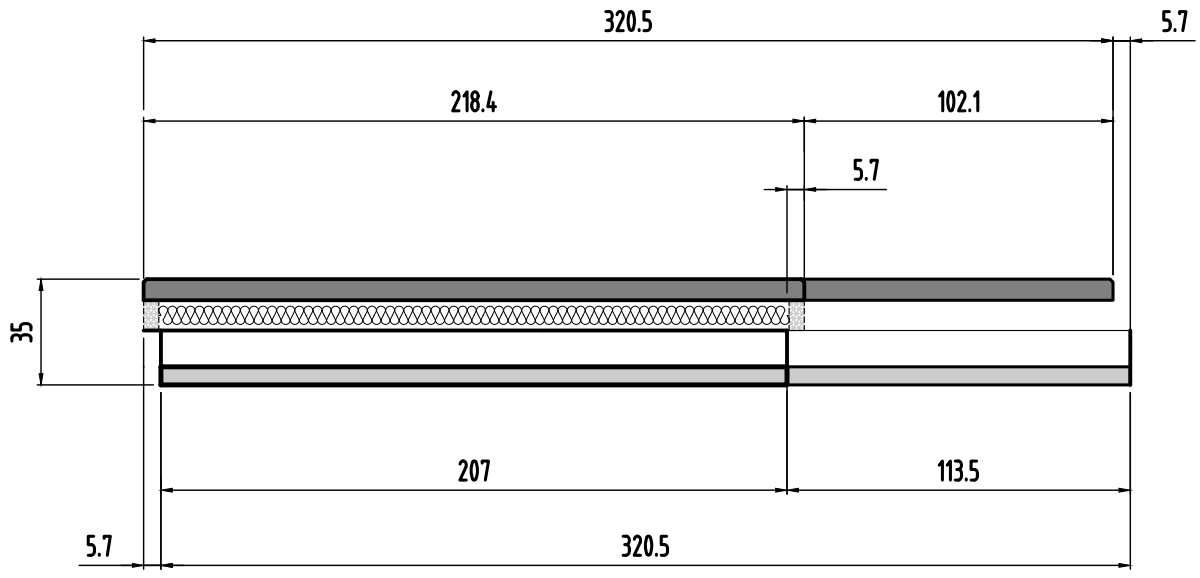

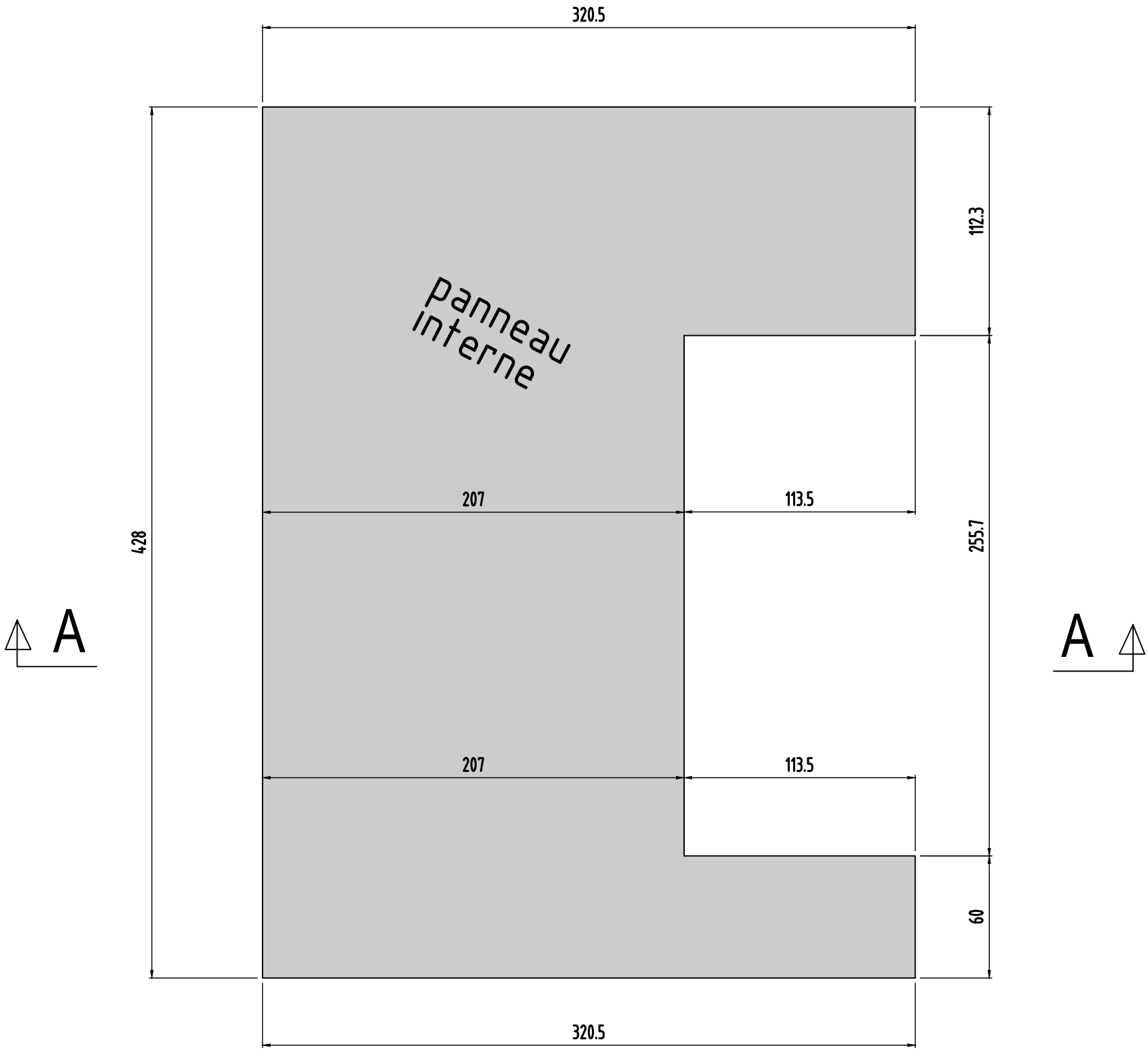

0	MODIFICATIONS
B	A
Ech:1/25	AFFAIRE:284
Page 21	Cahier C.18

Panneau
N°24
Nombre des pièces:1

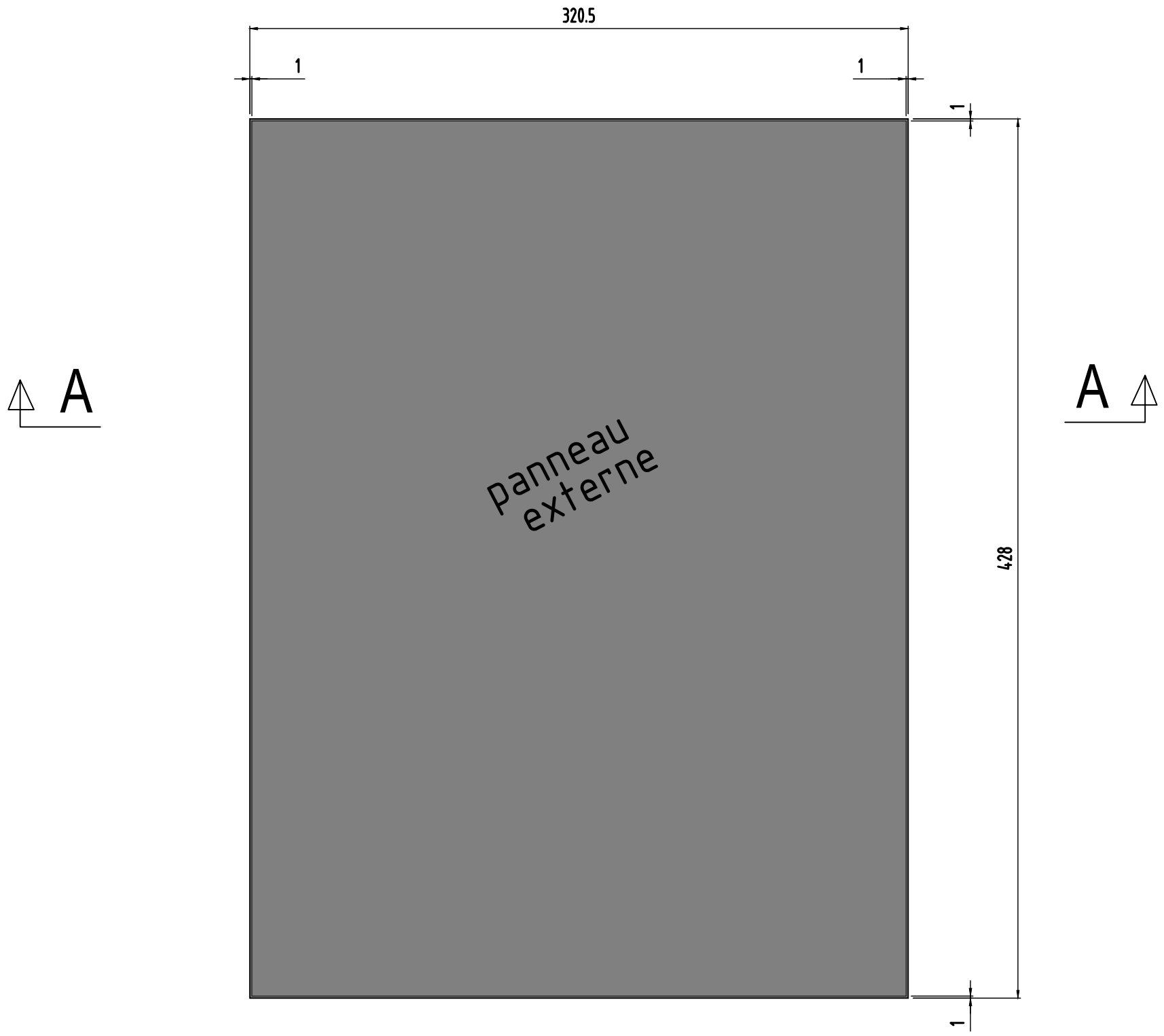

coupe A-A longitudinale

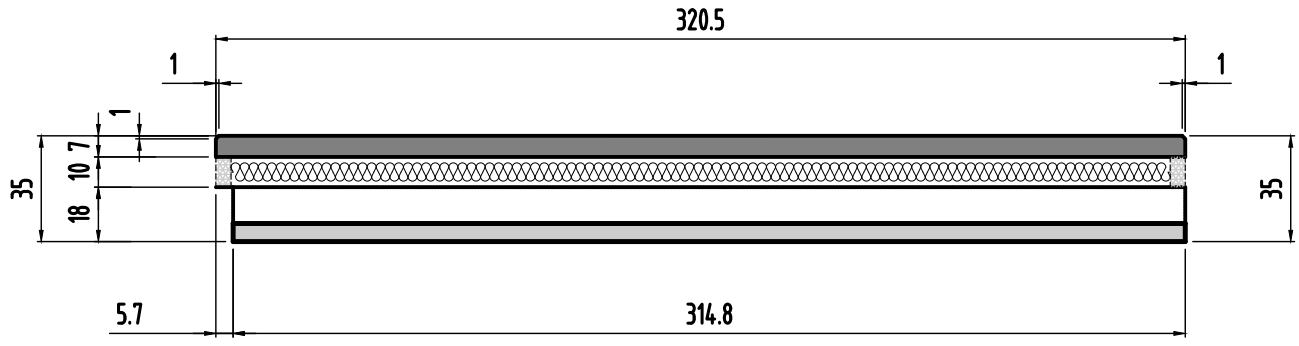

Panneau 24

0	MODIFICATIONS
B	A
Ech:1/25	AFFAIRE:284
Page 22	Cahier C.18

Panneau 24

coupe A-A longitudinale

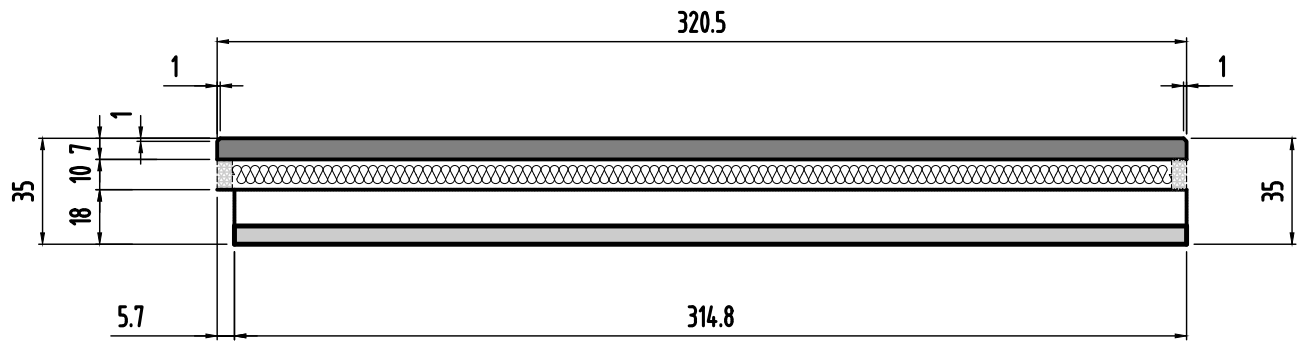

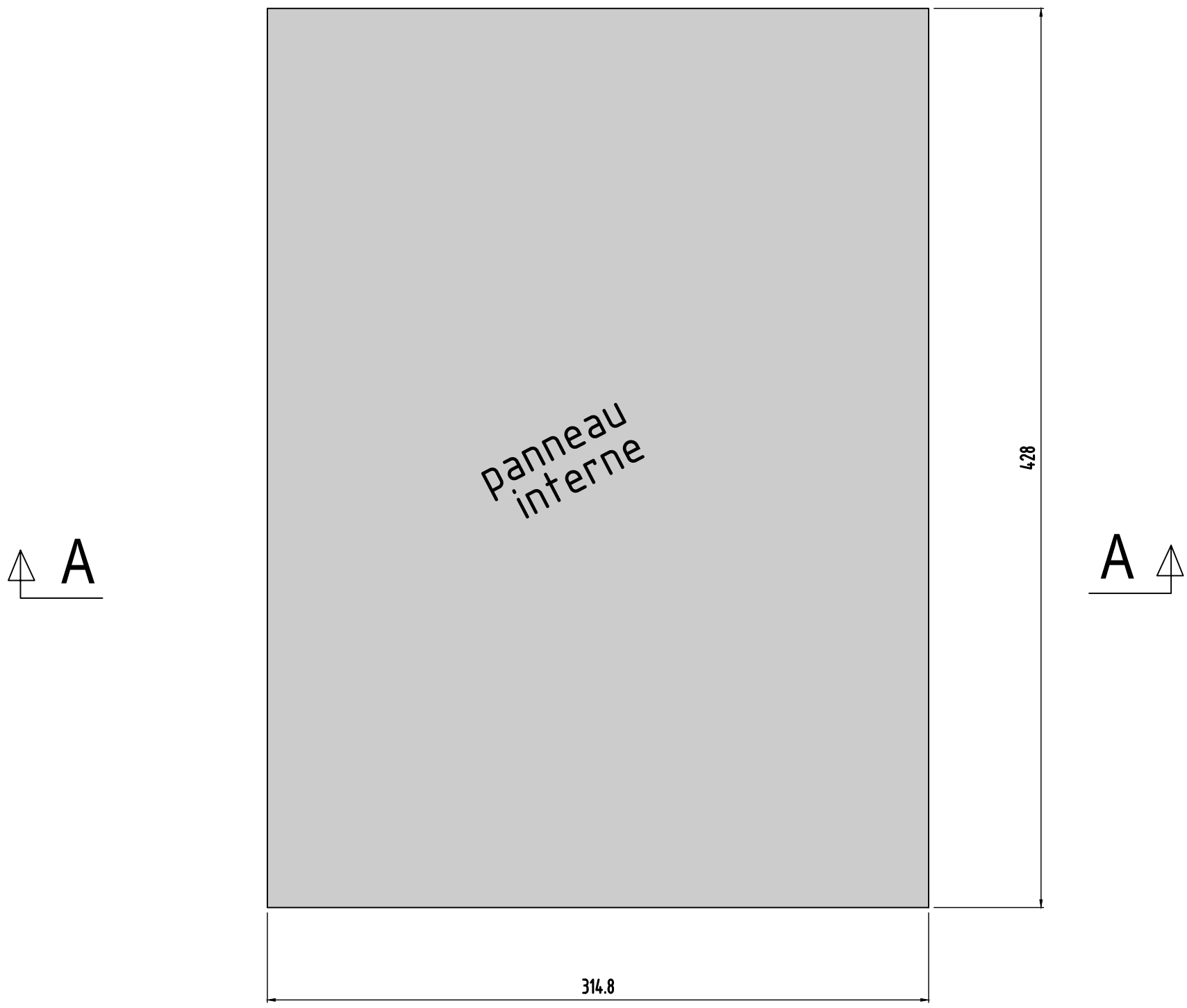

0	MODIFICATIONS	
B	A	
	AFFAIRE:284	Cahier C.18
Ech:1/25		Page 23

Panneau
N°25
Nombre des pièces:1

Panneau 25

coupe A-A longitudinale

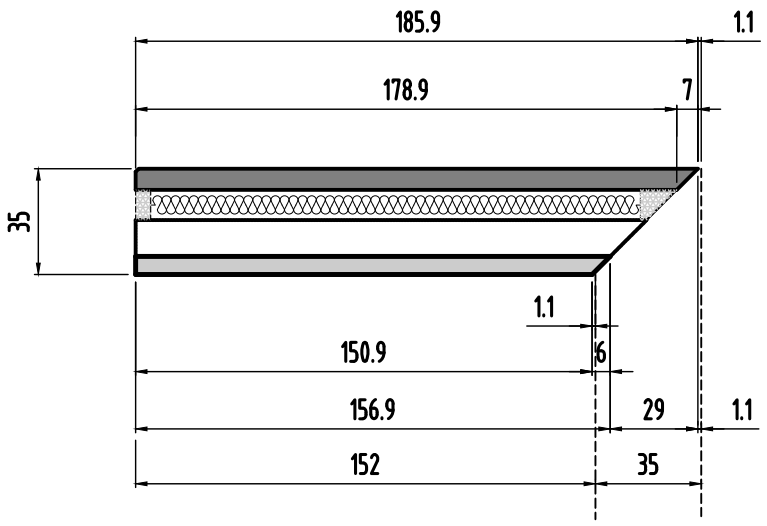

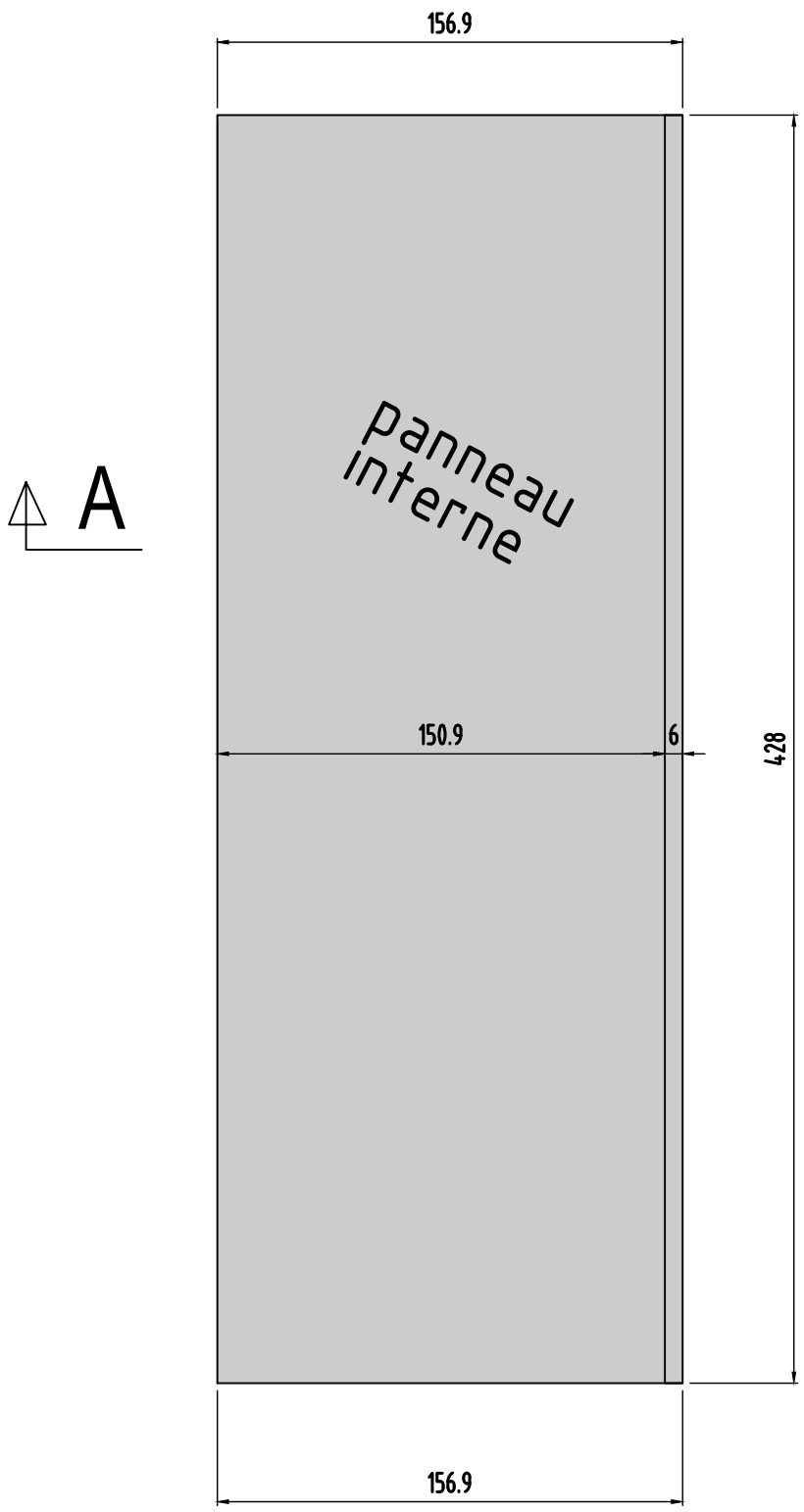

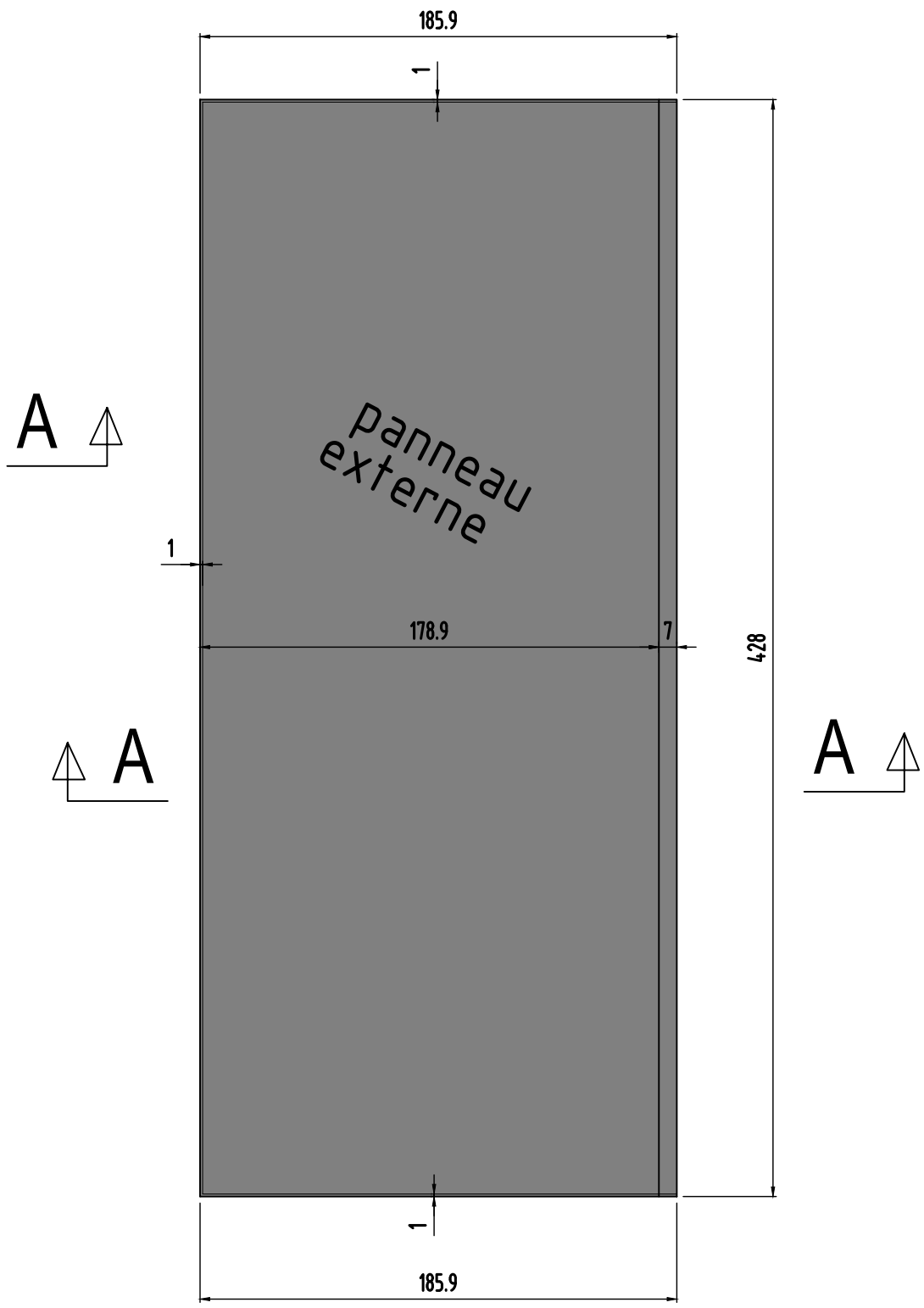

0	MODIFICATIONS	
B	A	
Ech:1/25	AFFAIRE:284	
Page 24	Cahier C.18	

Panneau
N°26
Nombre des pièces:1

coupe A-A longitudinale

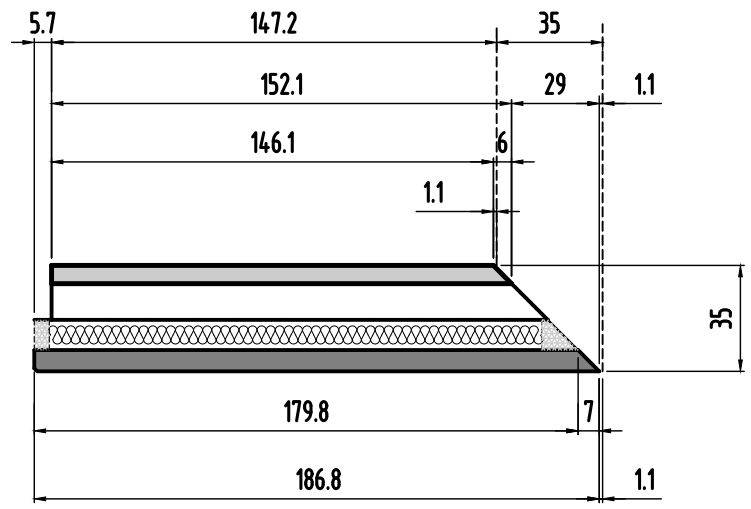

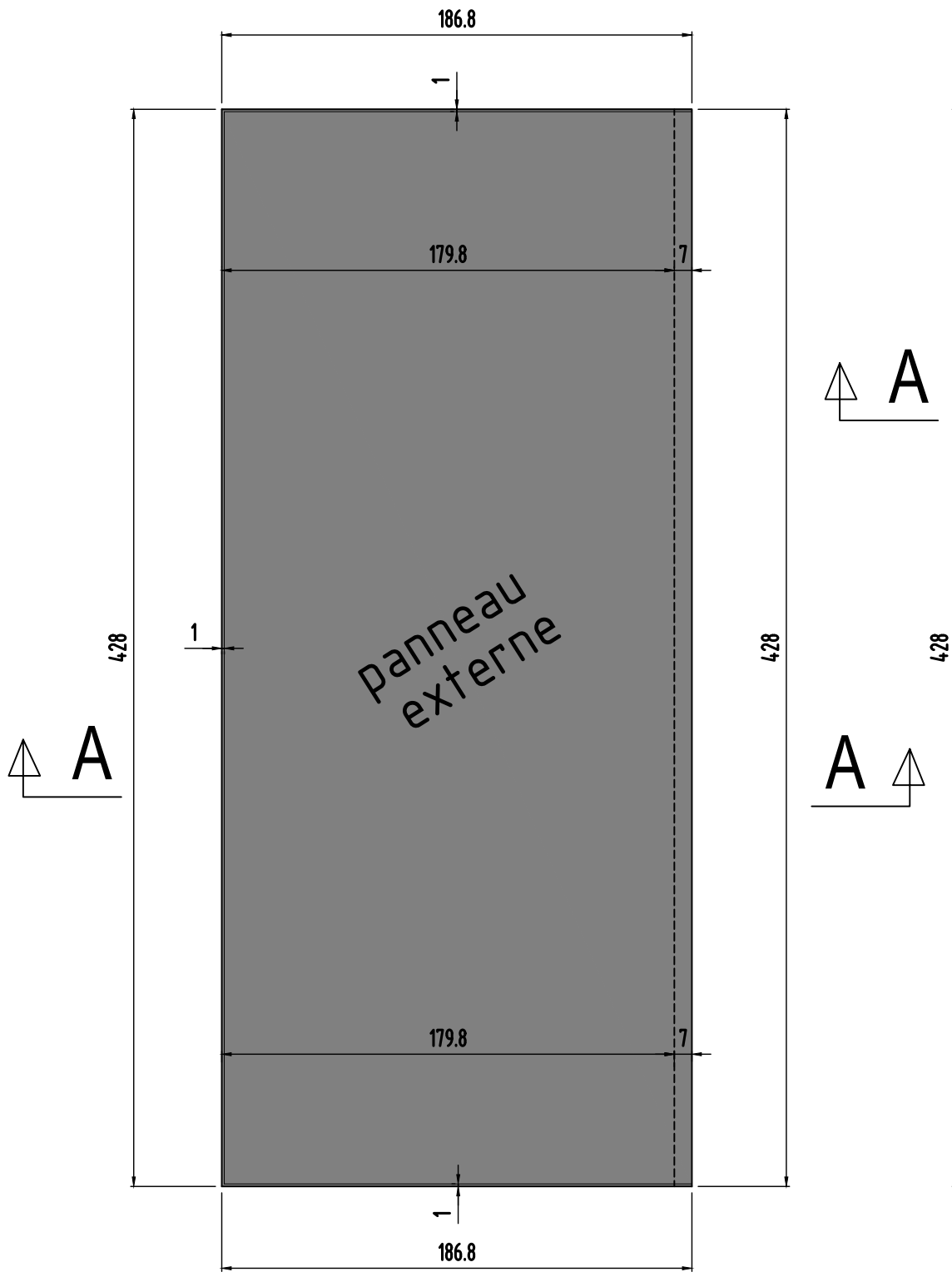

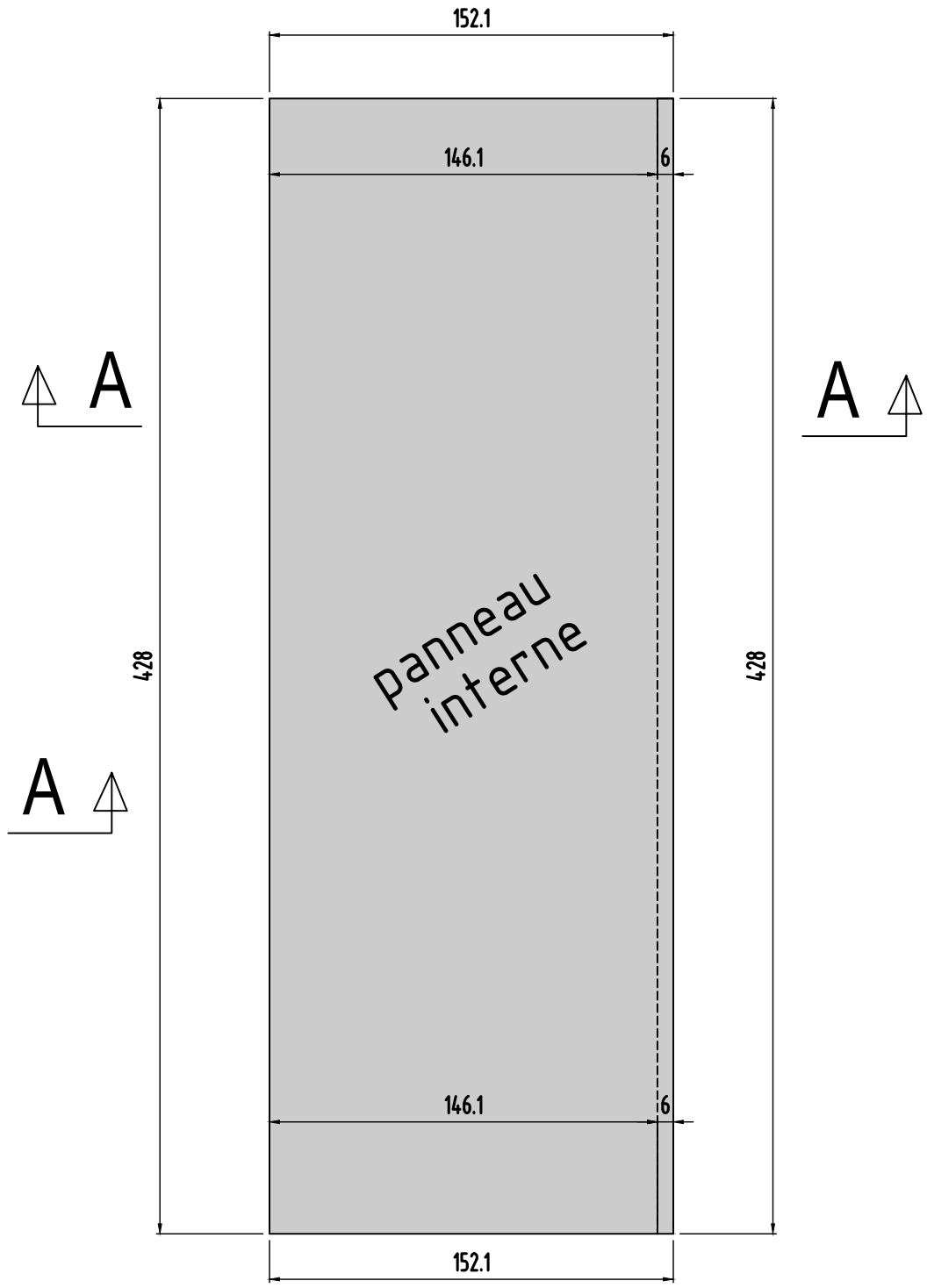

Panneau 26

0	MODIFICATIONS
B	A
Ech:1/25	AFFAIRE:284
Page 25	Cahier C.18

Panneau
N°27
Nombre des pièces:1

coupe A-A longitudinale

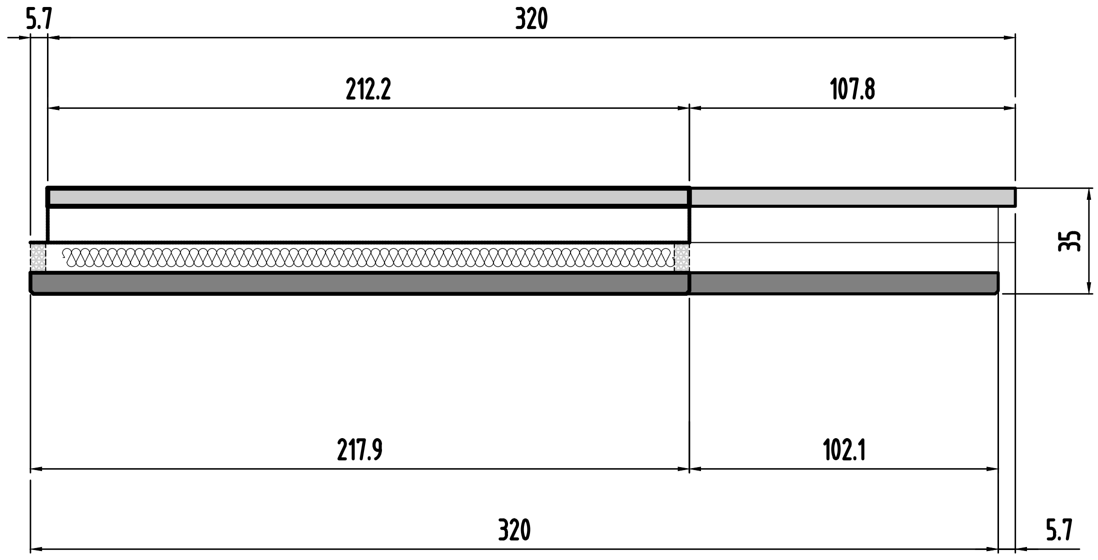

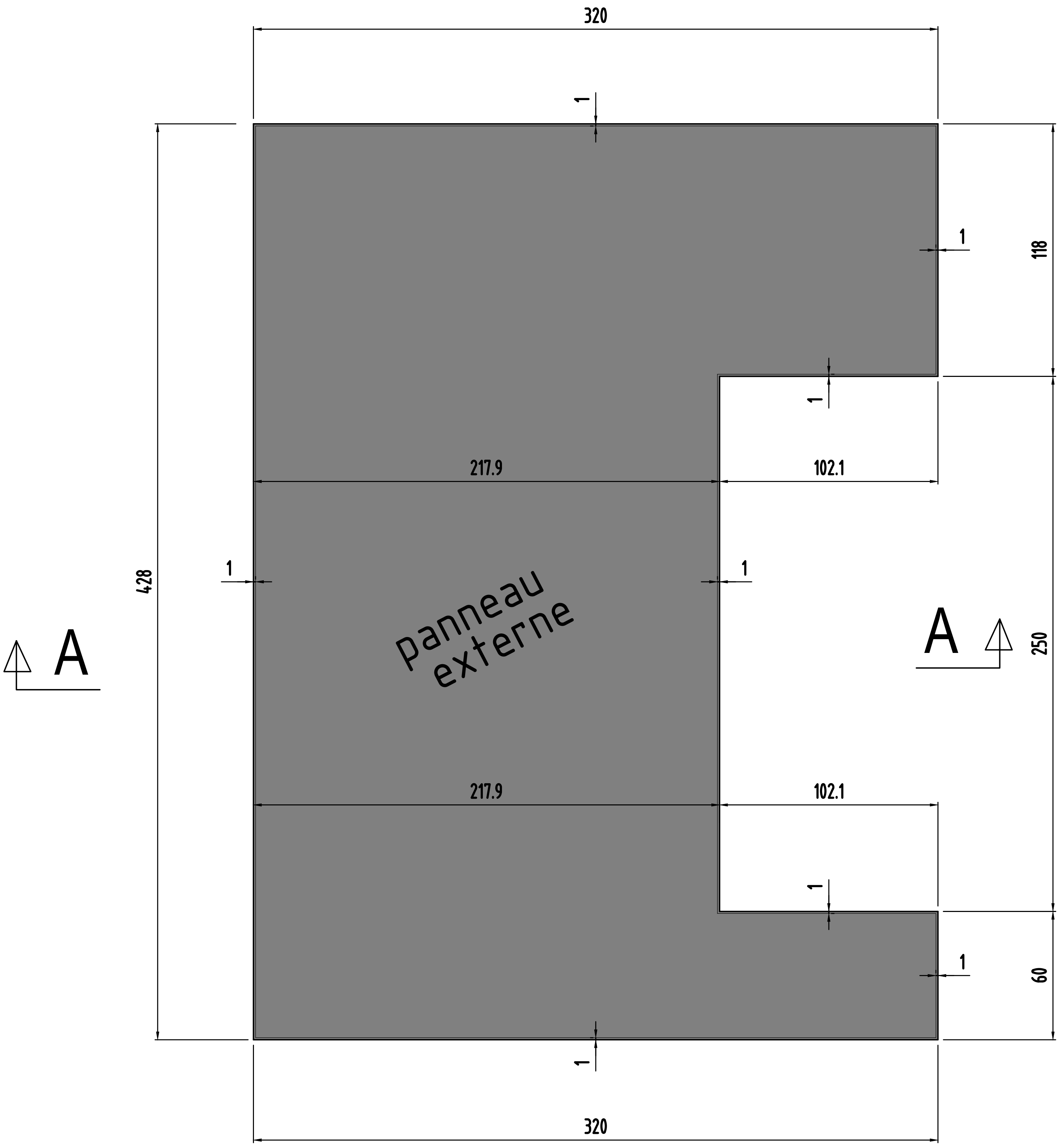

Panneau 27

MODIFICATIONS

0

A

B

AFFAIRE:284

Ech:1/25

Cahier C.18

Page 26

Panneau 27

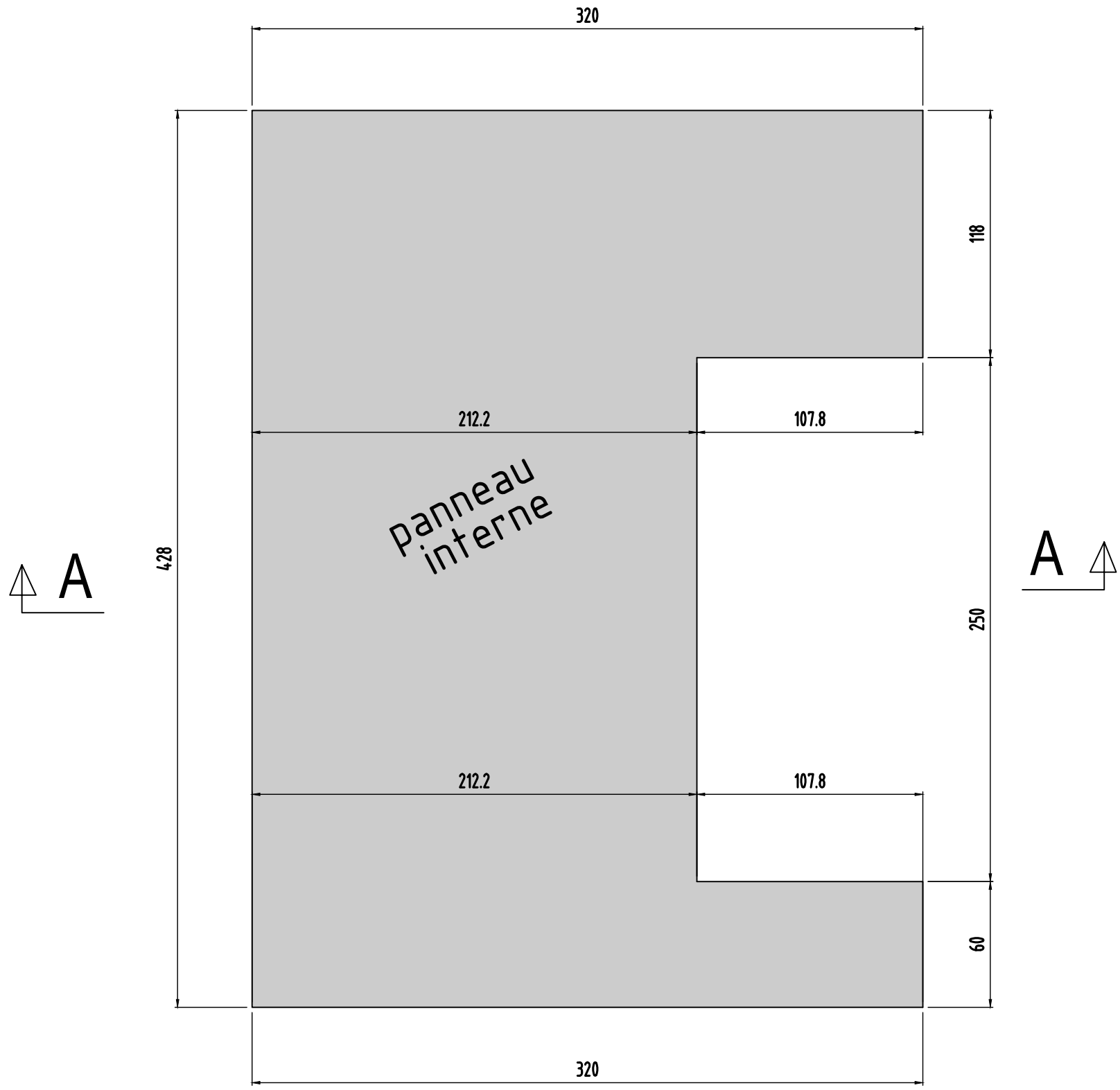

coupe A-A longitudinale

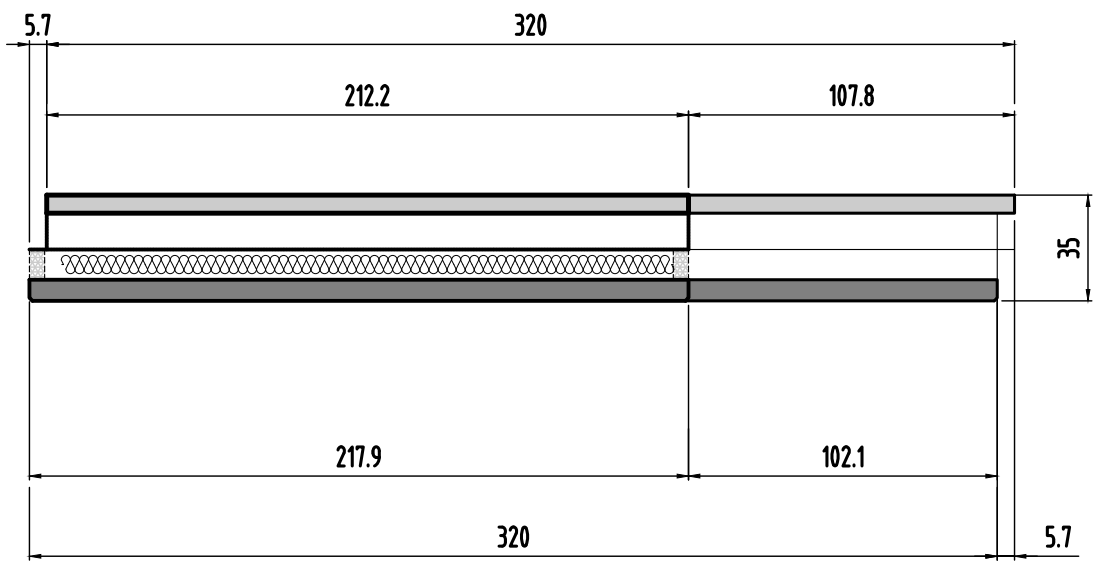

0	MODIFICATIONS
B	A
Ech:1/25	AFFAIRE:284
Page 27	Cahier C.18

Panneau
N°28
Nombre des pièces:1

coupe A-A longitudinale

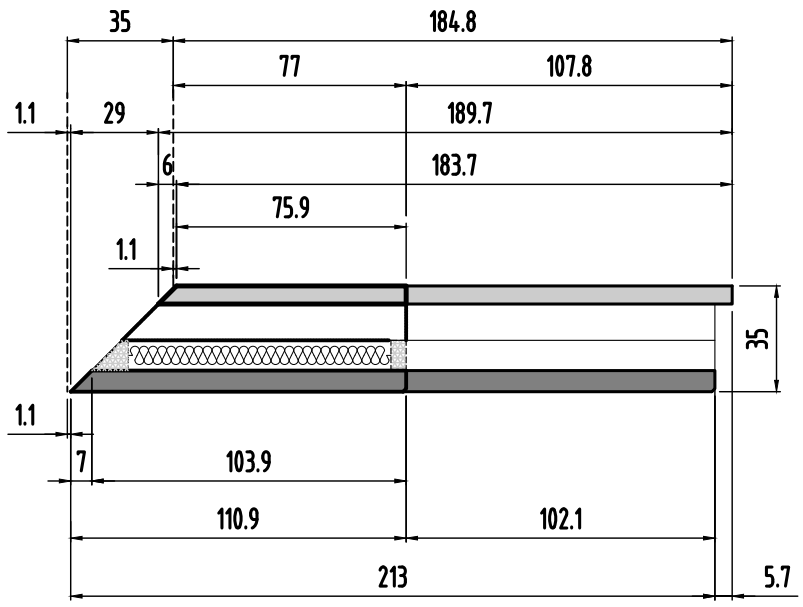

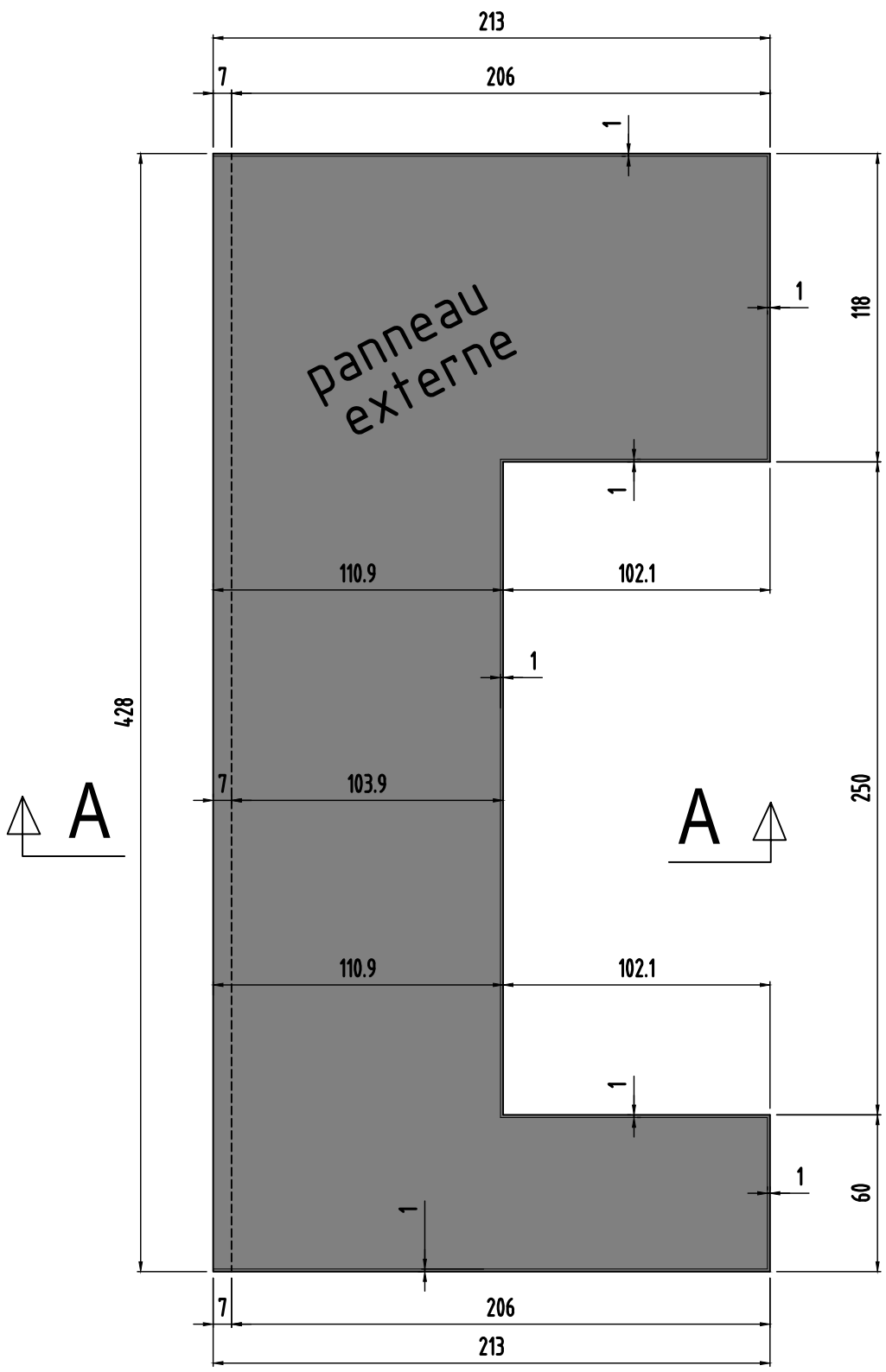

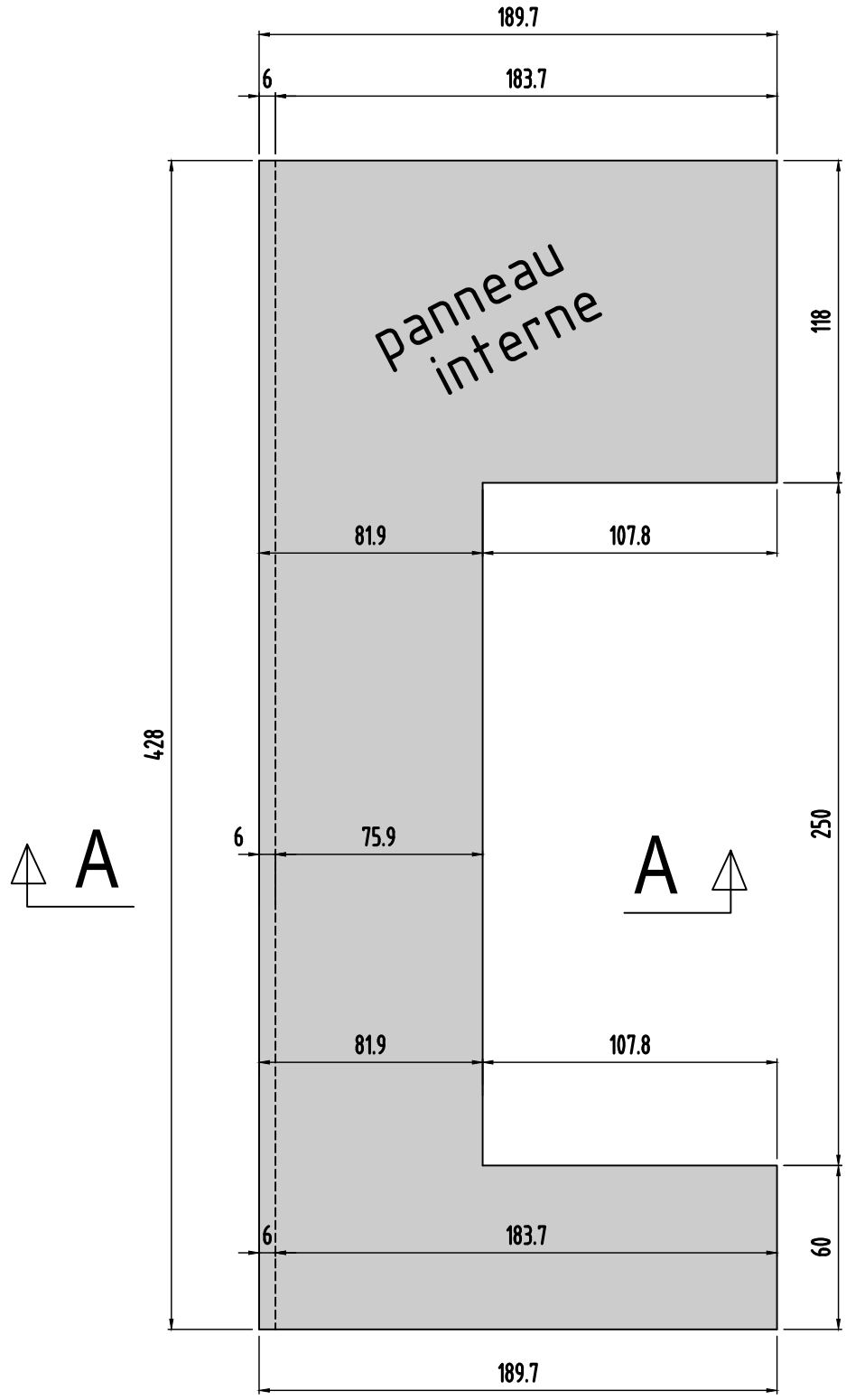

Panneau 28

0	MODIFICATIONS
B	A
Ech:1/25	AFFAIRE:284
Page 28	Cahier C.18

Panneau
N°29
Nombre des pièces:1

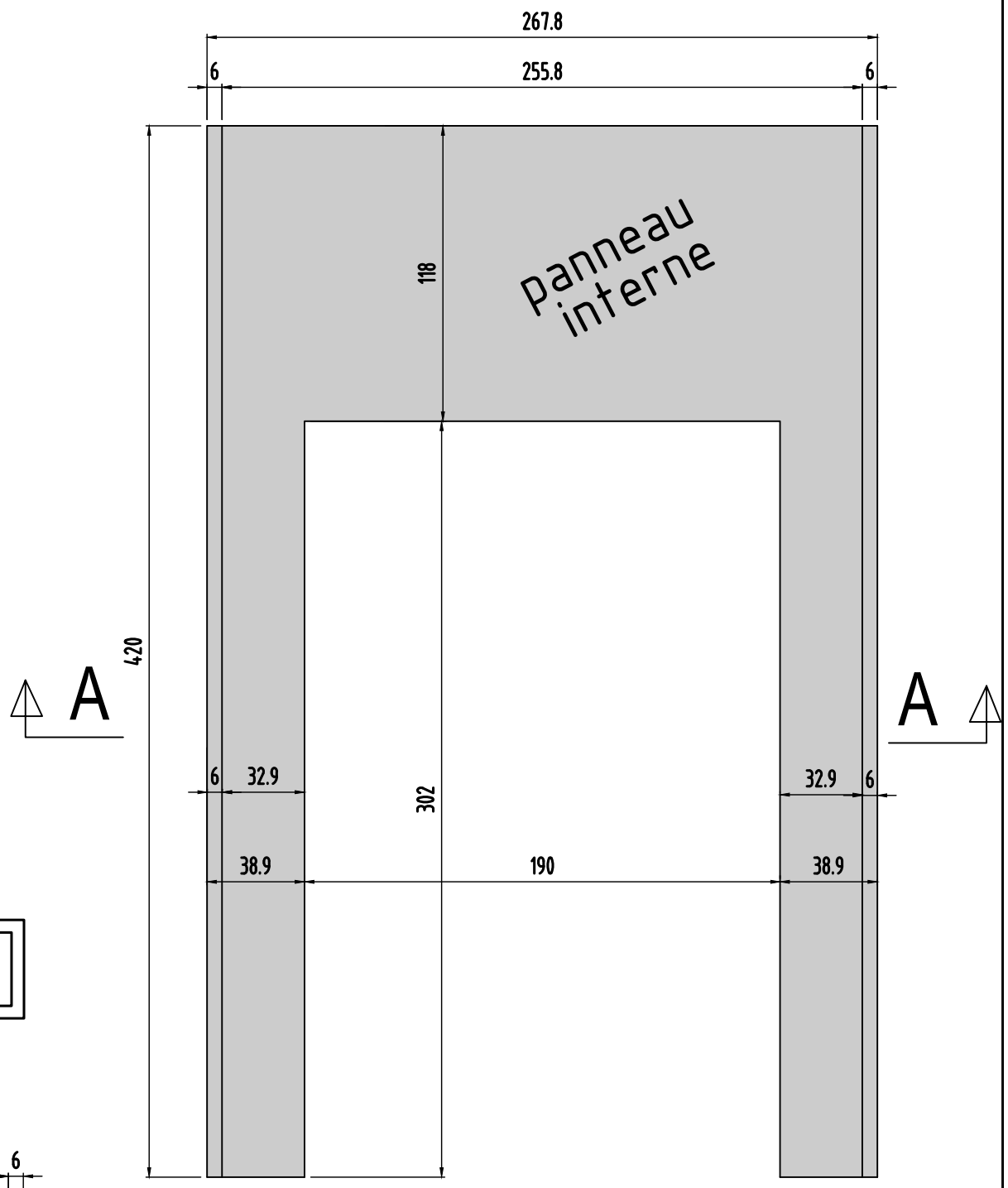

coupe A-A longitudinale

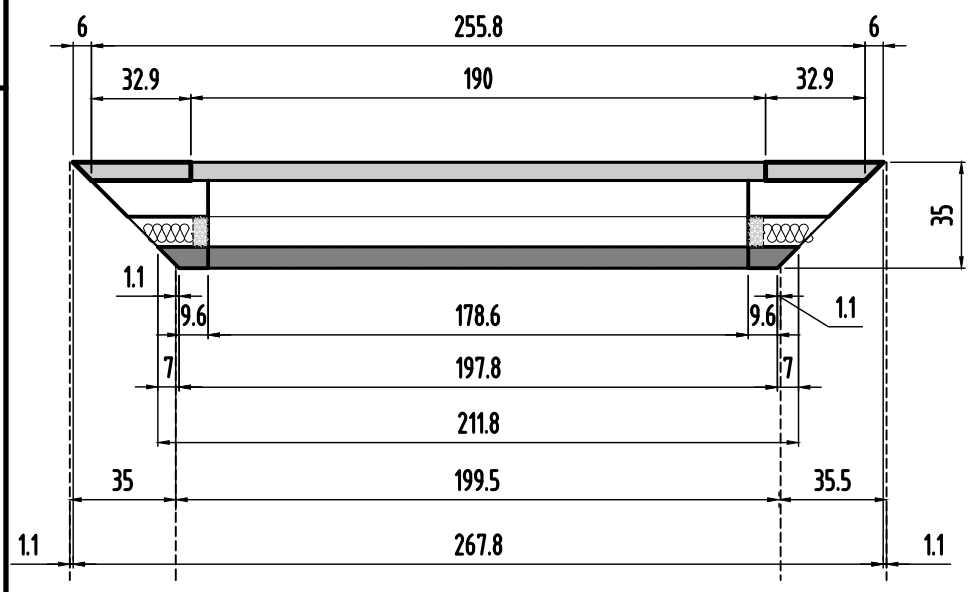

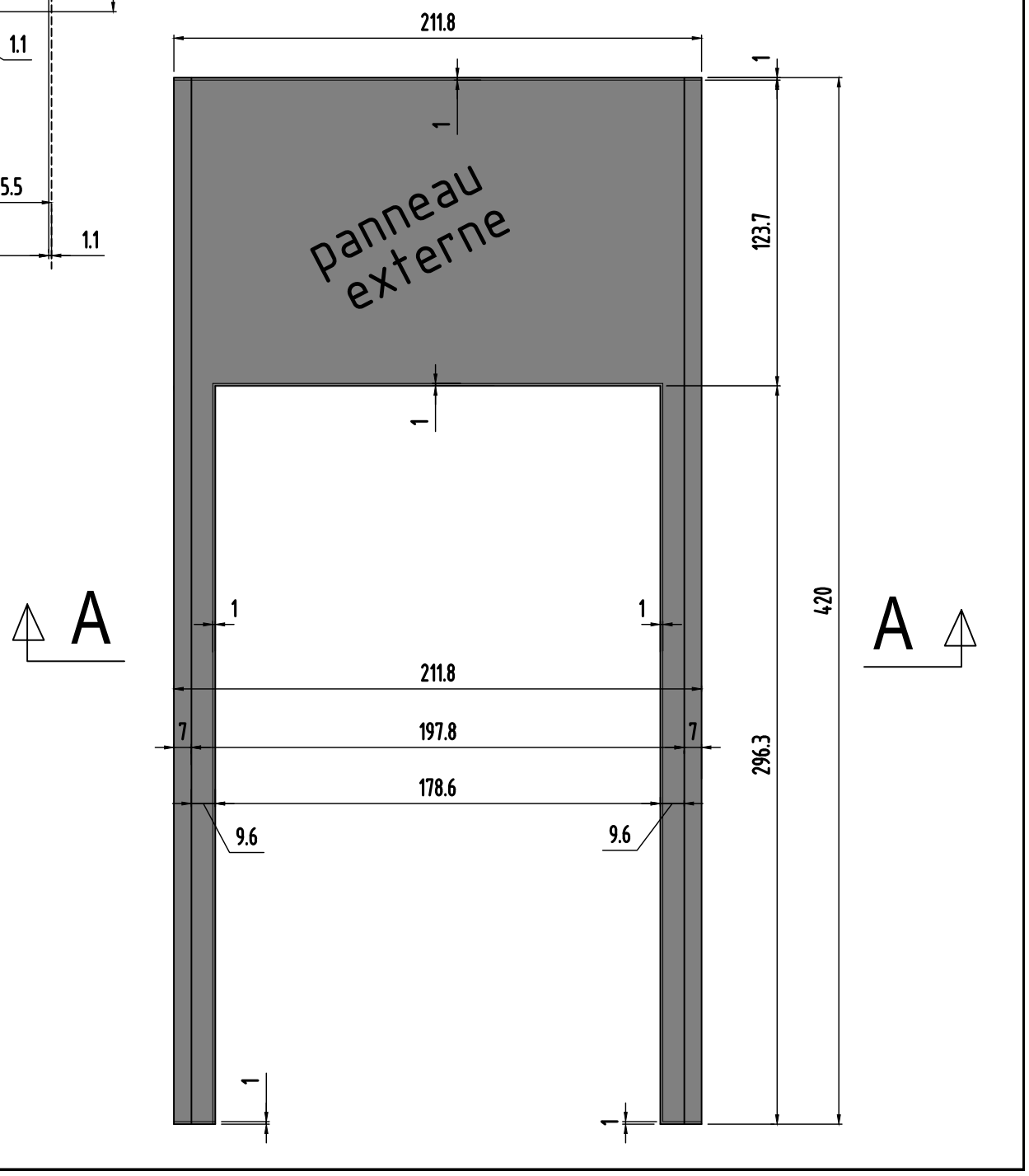

Panneau 29

0	MODIFICATIONS
B	A
Ech:1/25	AFFAIRE:284
Page 29	Cahier C.18

Panneau
N°30
Nombre des pièces:1

coupe A-A longitudinale

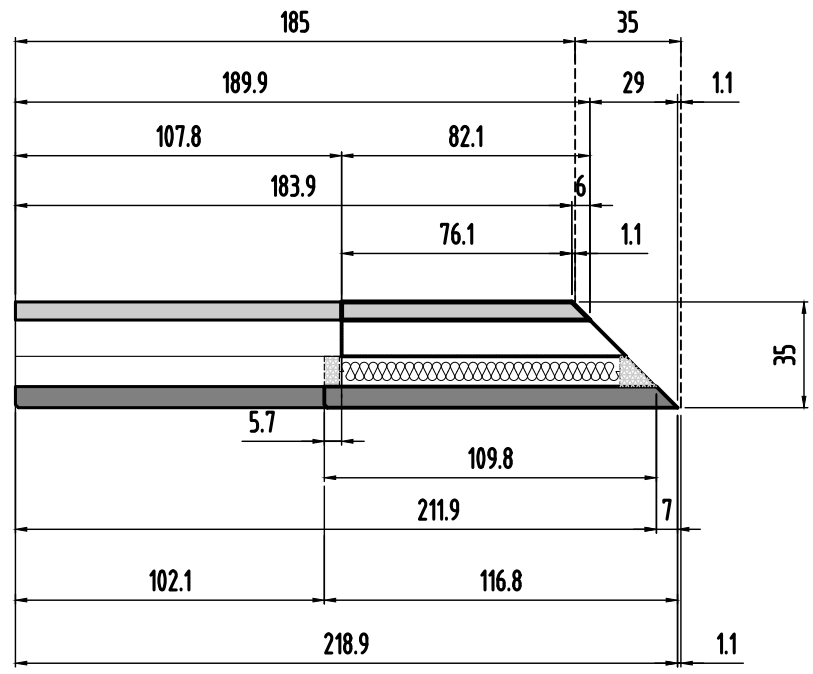

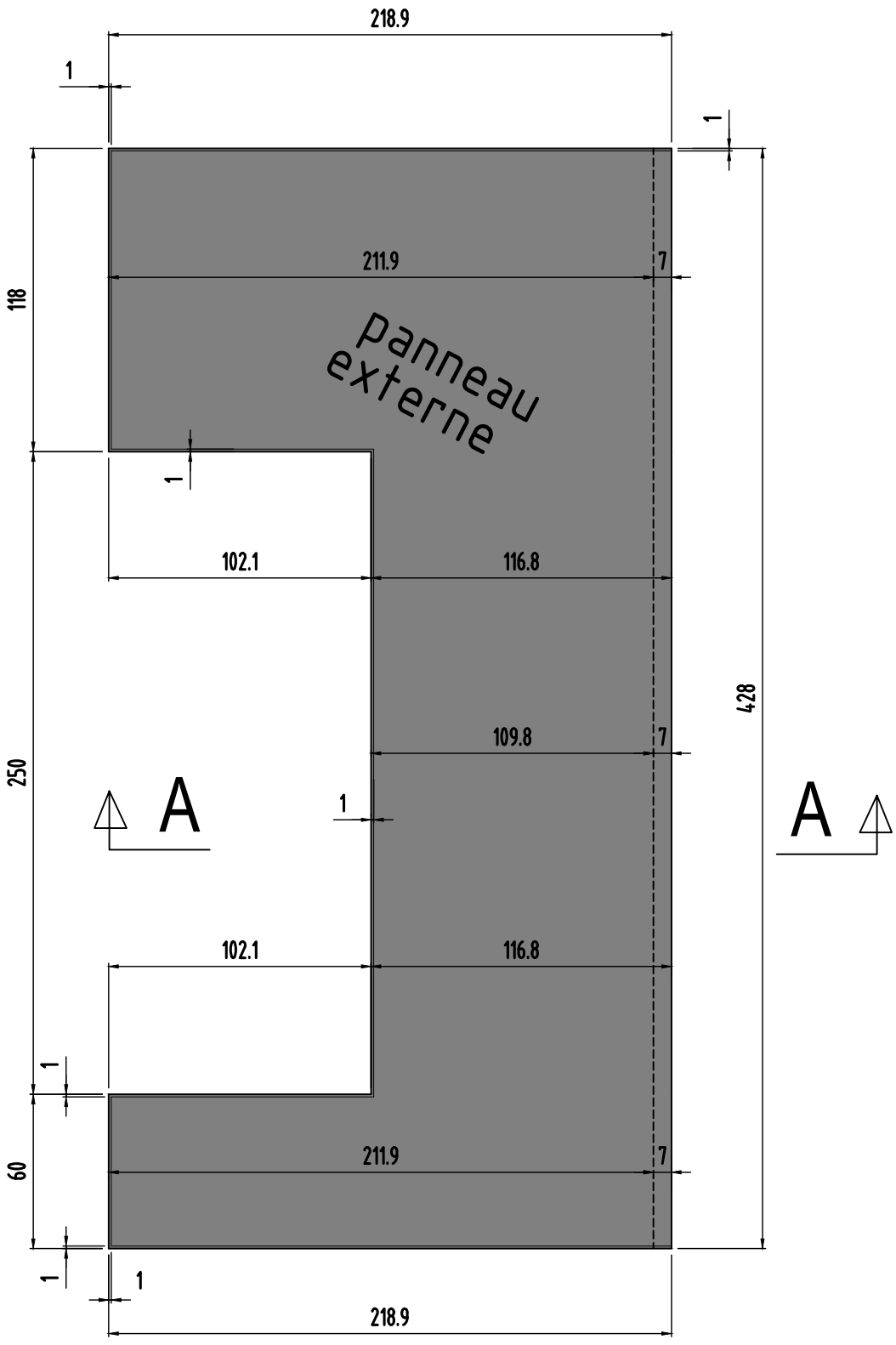

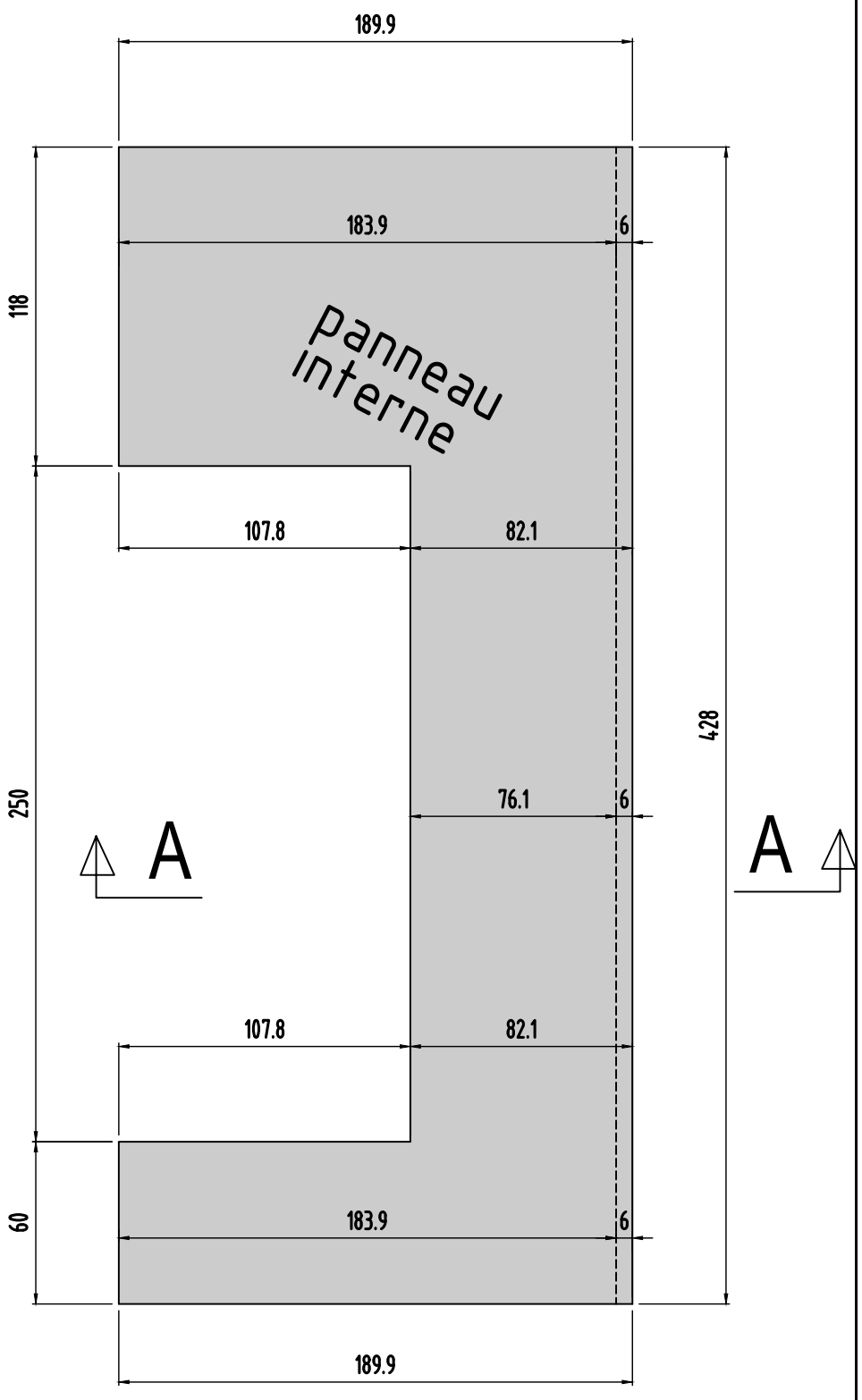

Panneau 30

0	MODIFICATIONS	
B	A	
Ech:1/25	AFFAIRE:284	
Page 30	Cahier C.18	

Panneau
N°31
Nombre des pièces:1

coupe A-A longitudinale

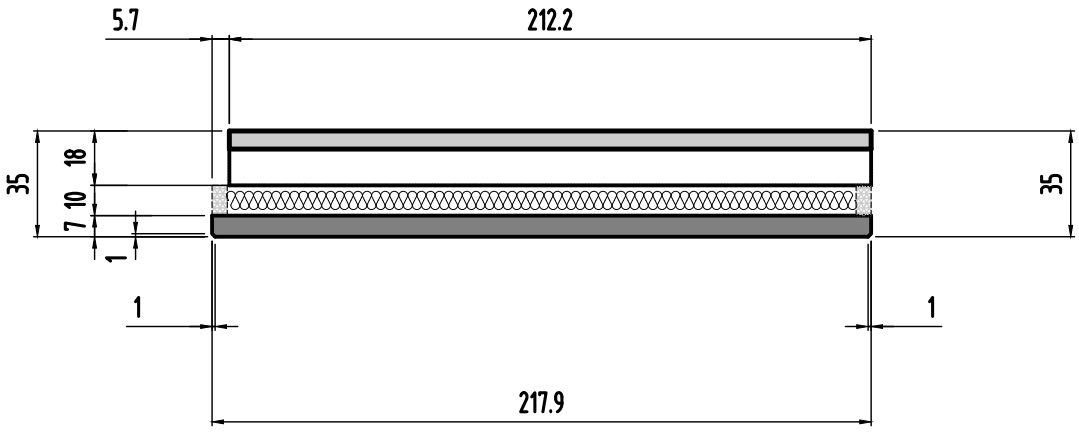

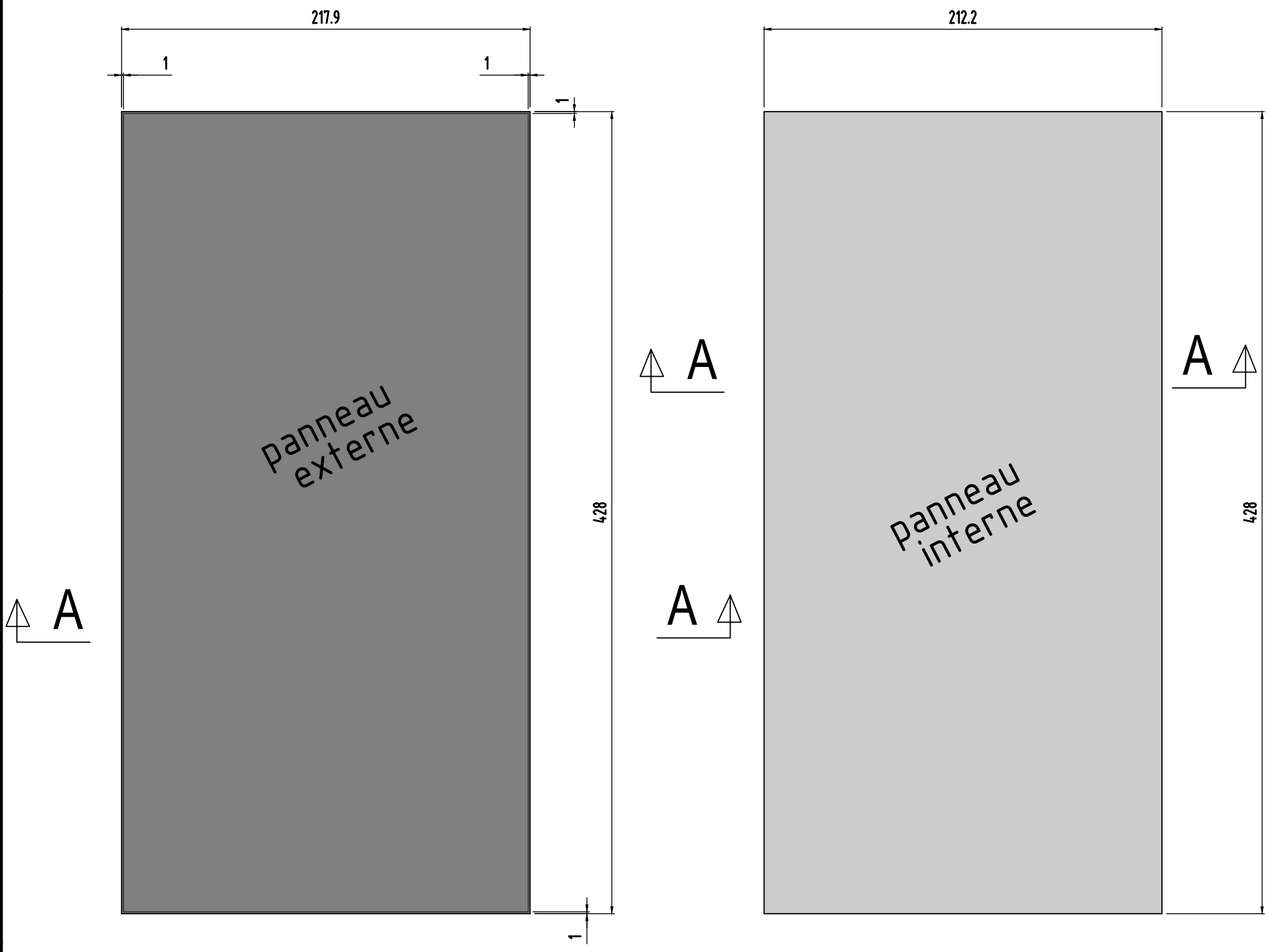

Panneau 31

0	MODIFICATIONS	
B	A	
	AFFAIRE:284	Cahier C.18
	Ech:1/25	Page 31

Panneau
N°32
Nombre des pièces:1

coupe A-A longitudinale

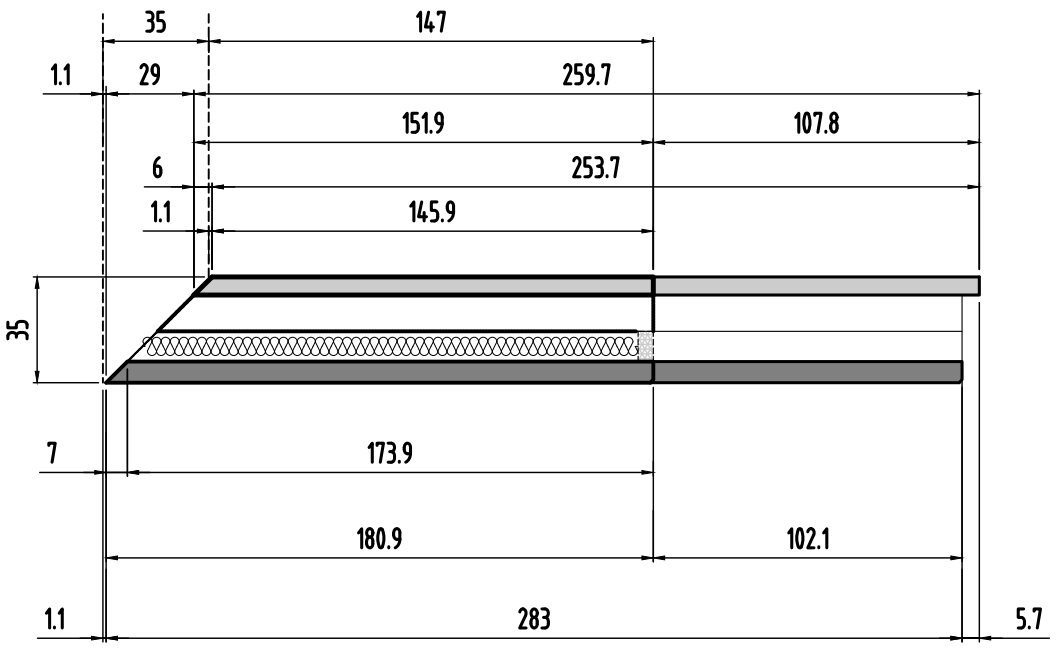

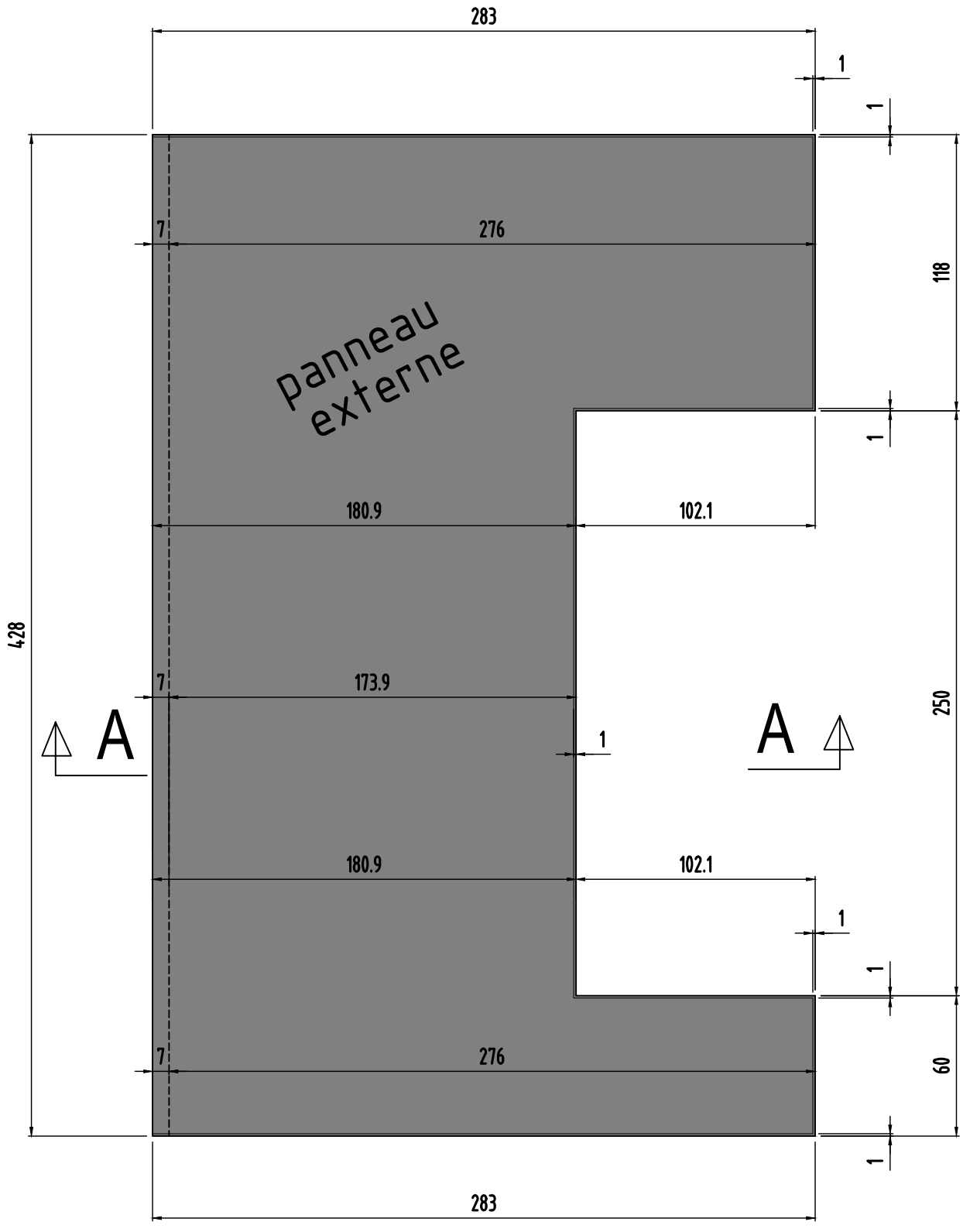

Panneau 32

0	MODIFICATIONS
B	A
Ech:1/25	AFFAIRE:284
Page 32	Cahier C.18

Panneau 32

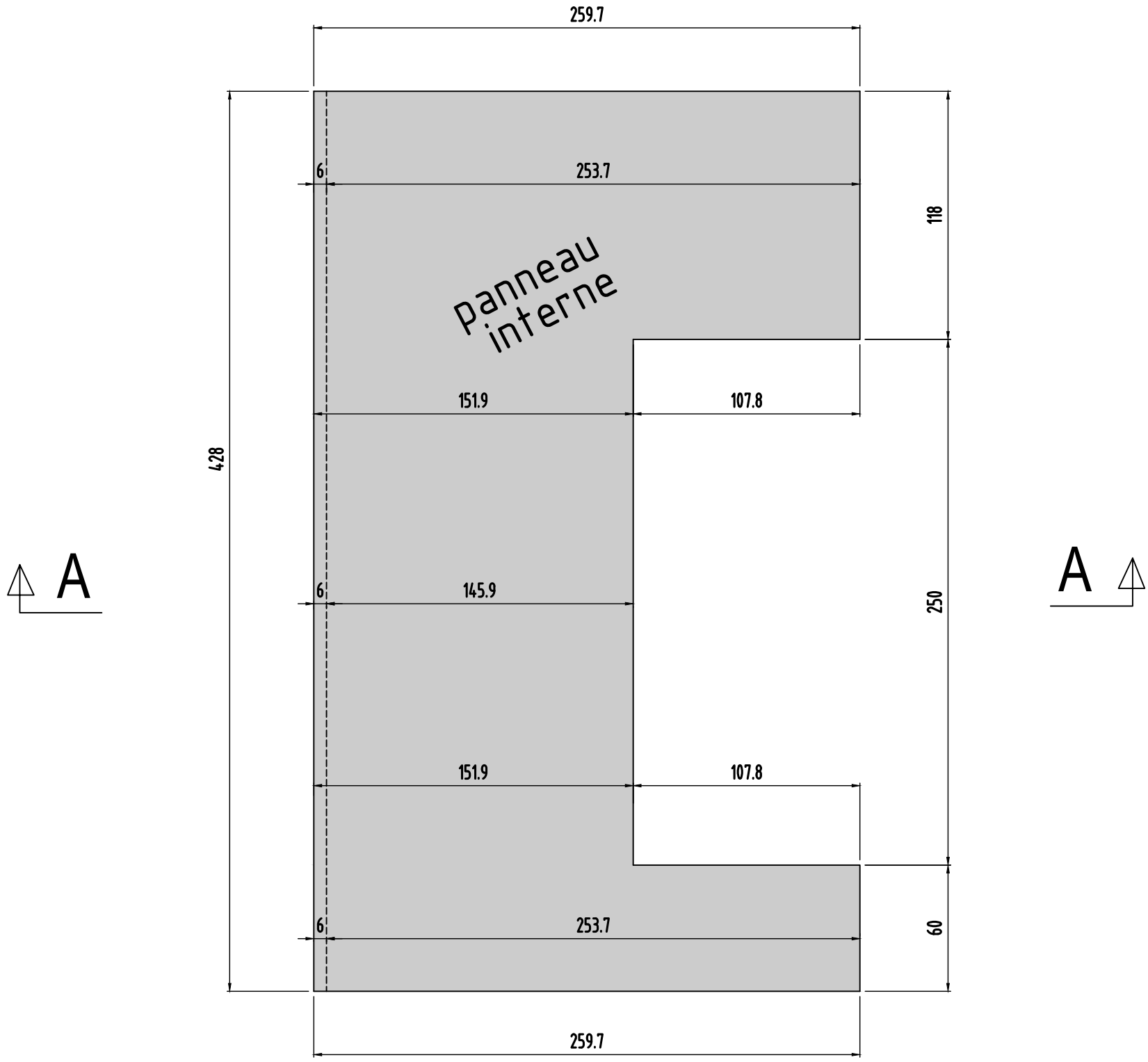

coupe A-A longitudinale

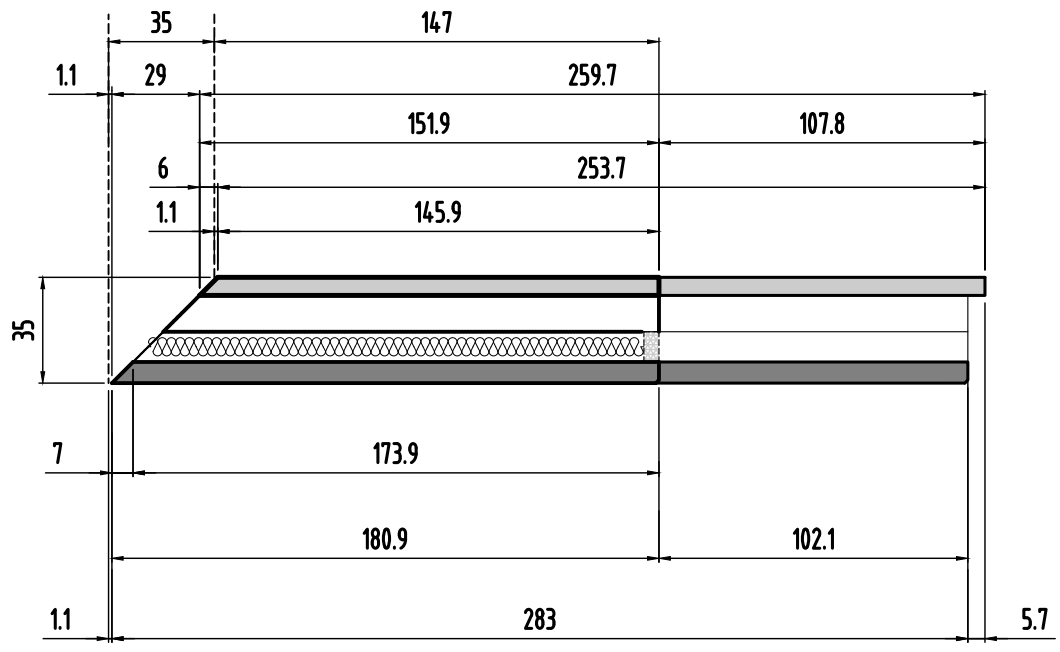

0	MODIFICATIONS
B	A
Ech:1/25	AFFAIRE:284
Page 33	Cahier C.18

Panneau
N°33
Nombre des pièces:1

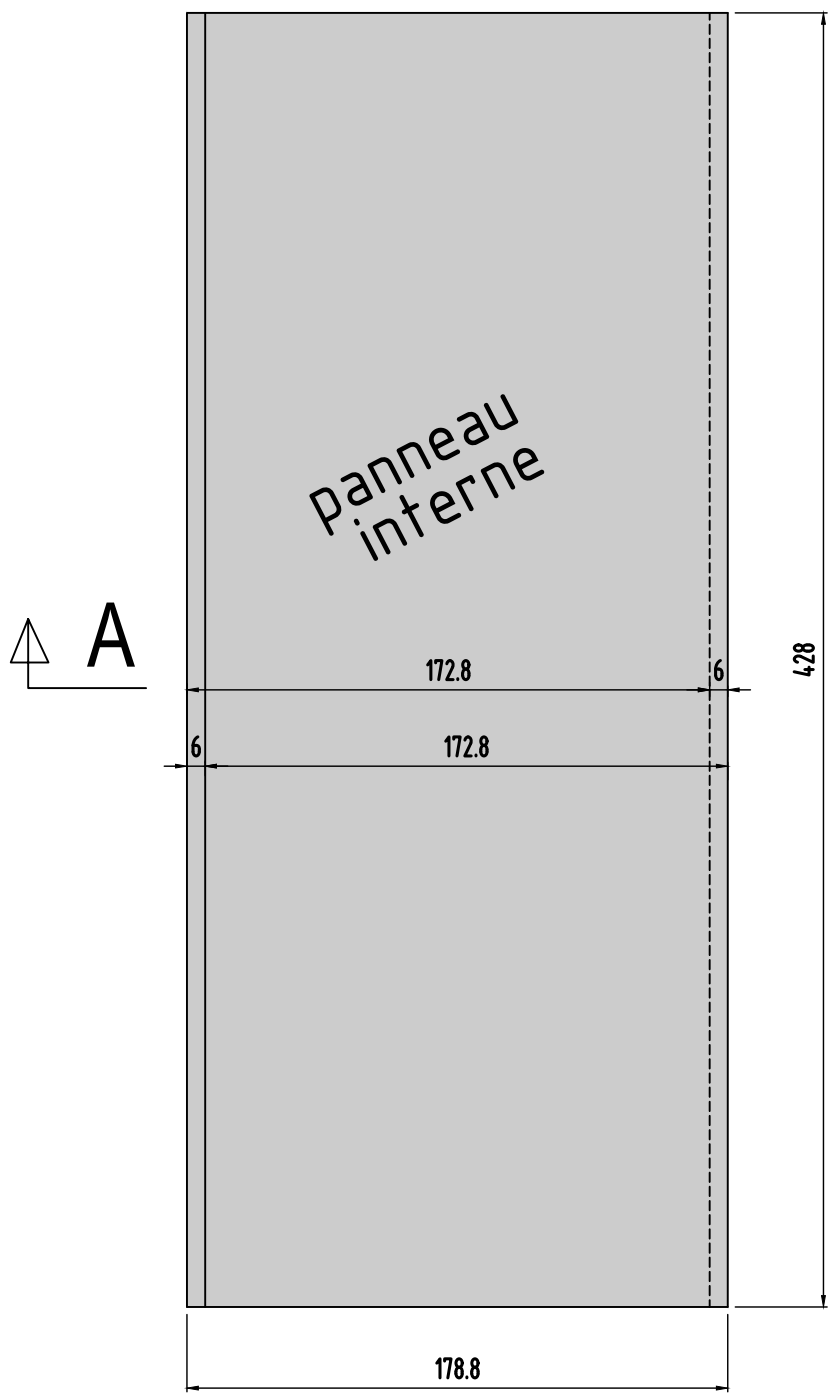

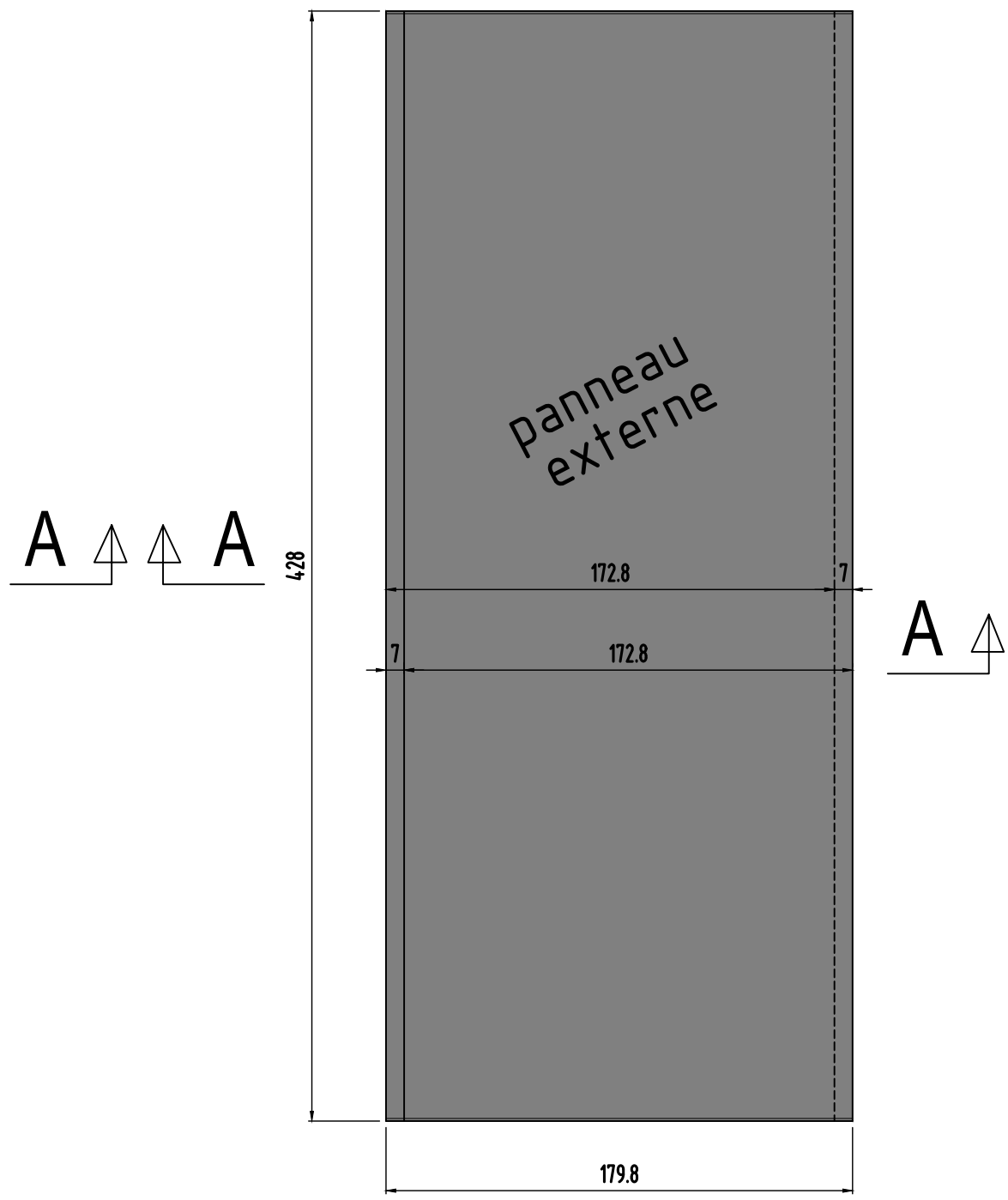

coupe A-A longitudinale

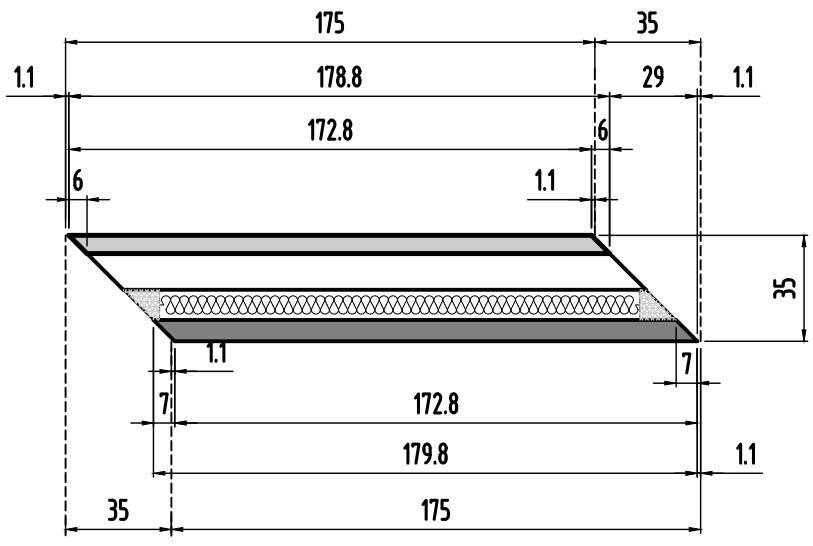

Panneau 33

0	MODIFICATIONS
B	A
Ech:1/25	AFFAIRE:284
Page 34	Cahier C.18

Panneau
N°34
Nombre des pièces:1

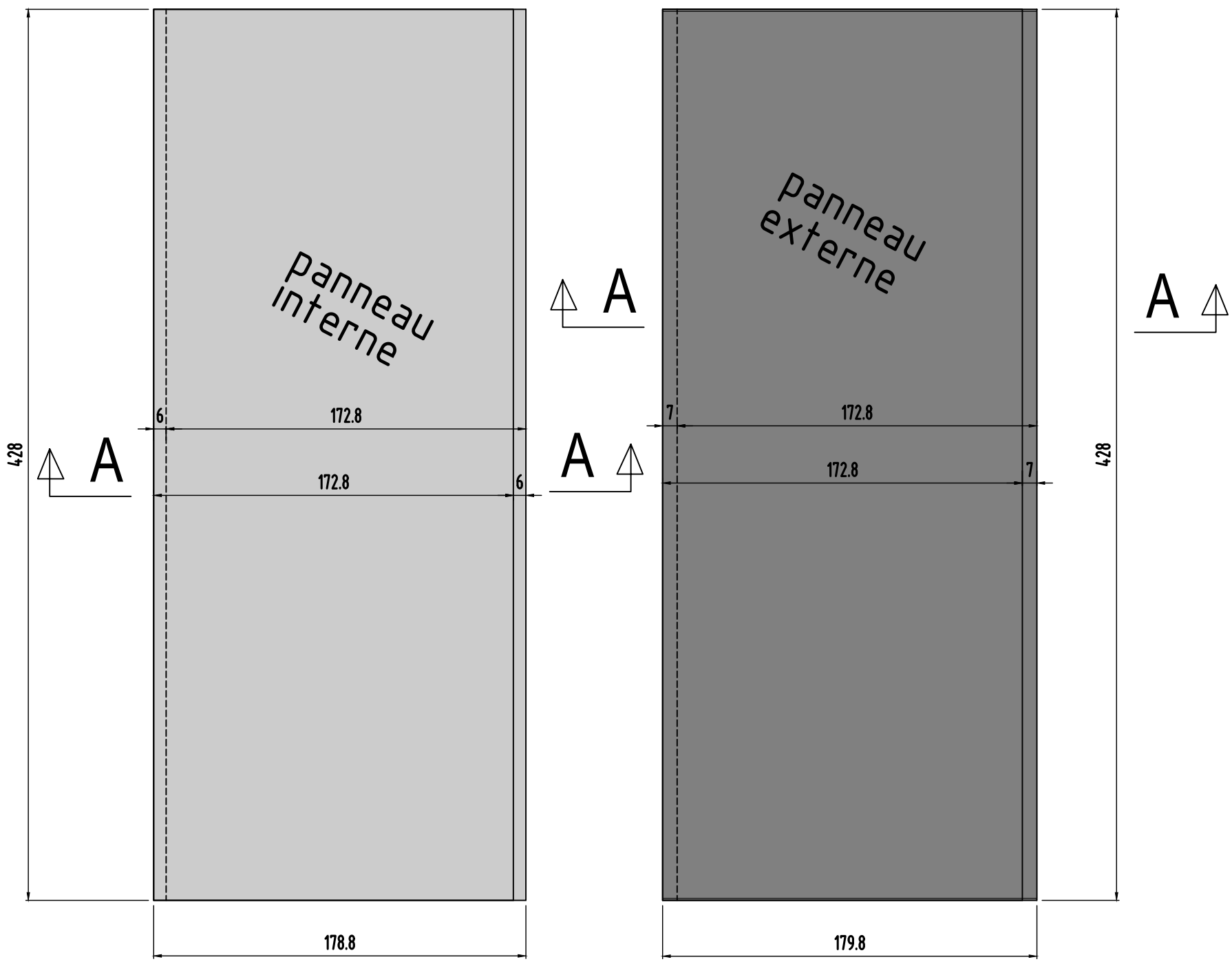

coupe A-A longitudinale

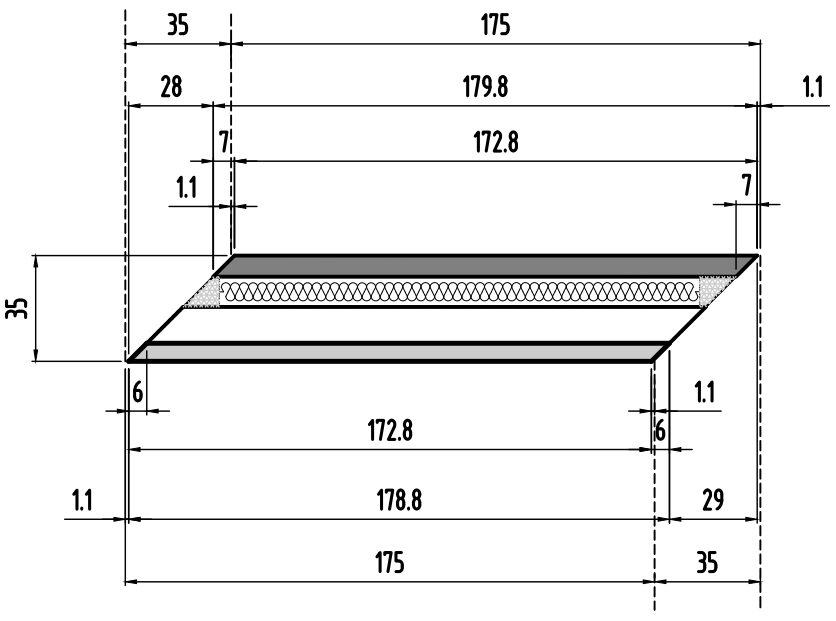

Panneau 34

0	MODIFICATIONS
B	A
AFFAIRE:284	Cahier C.18
Ech:1/25	Page 35

Panneau
N°35
Nombre des pièces:1

a confirmer panneau ASC

coupe A-A longitudinale

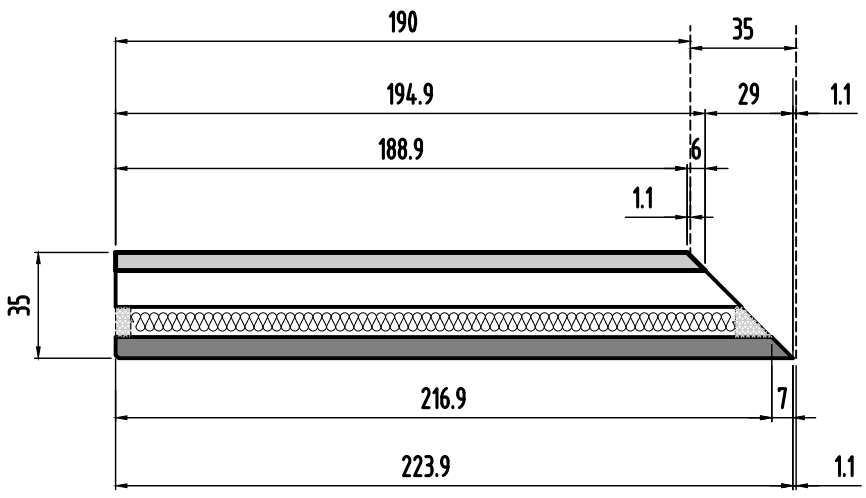

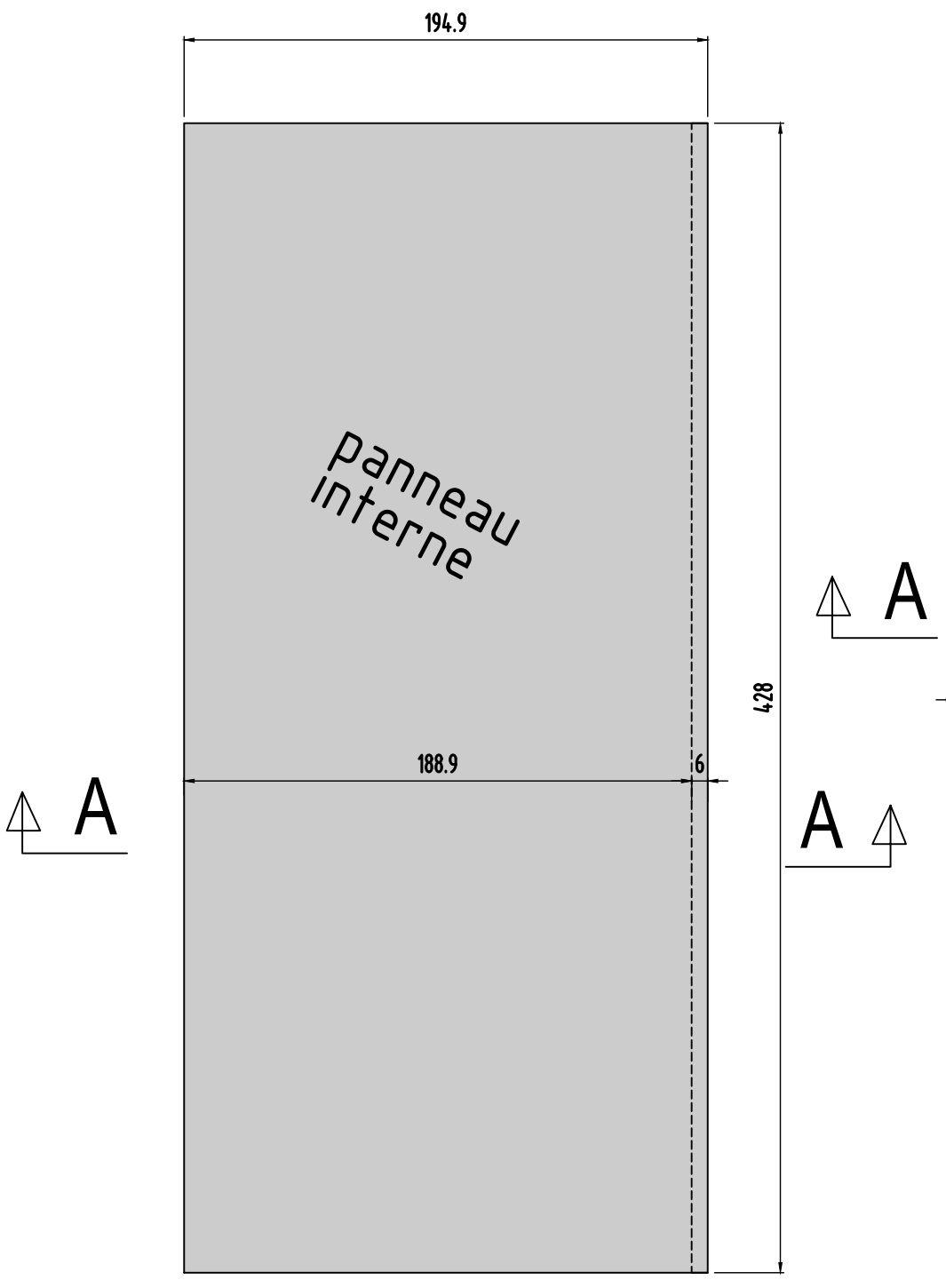

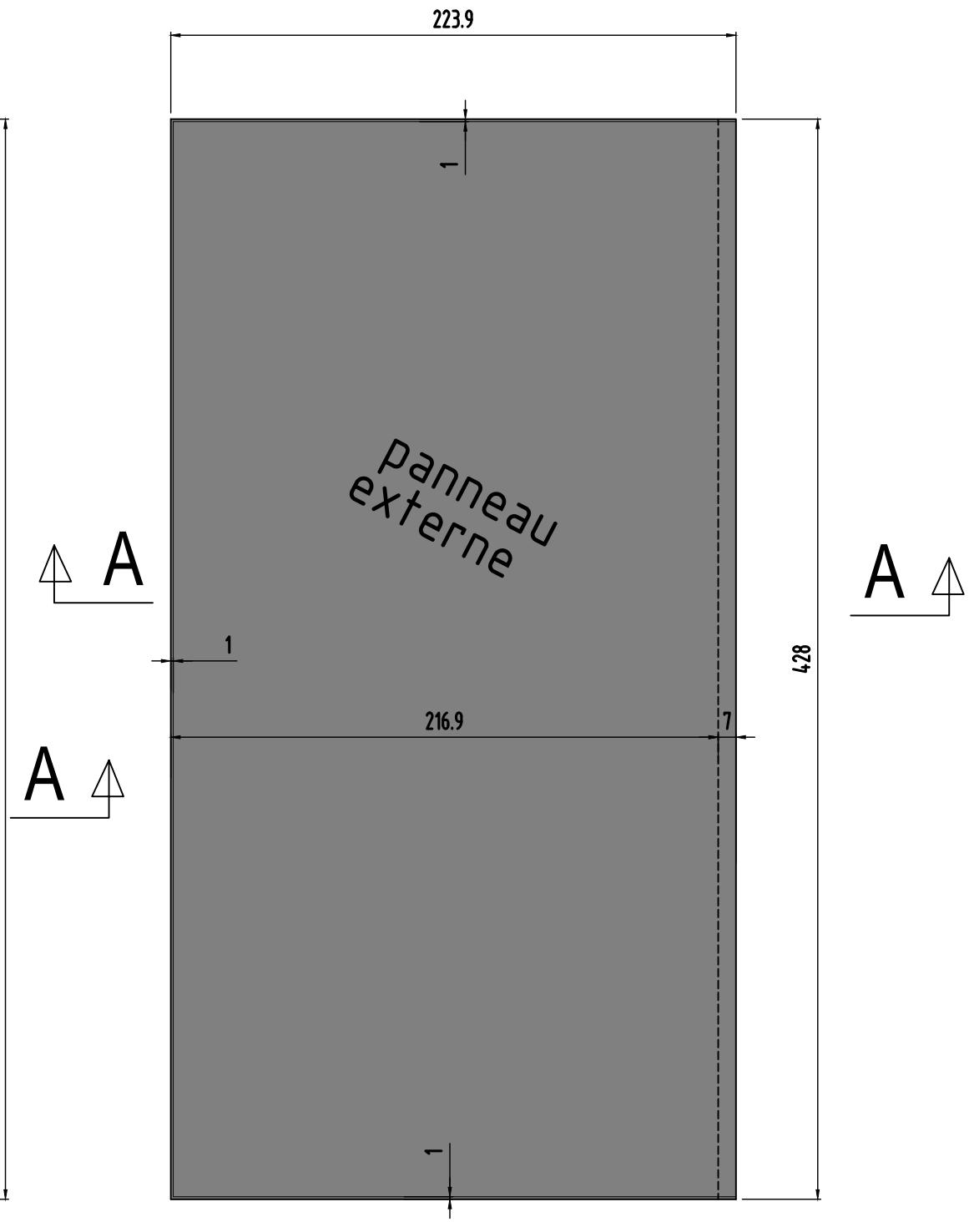

Panneau 35

0	MODIFICATIONS
B	A
AFFAIRE:284	
Ech:1/25	
Cahier C.18	
Page 36	

Panneau
N°36
Nombre des pièces:1

coupe A-A longitudinale

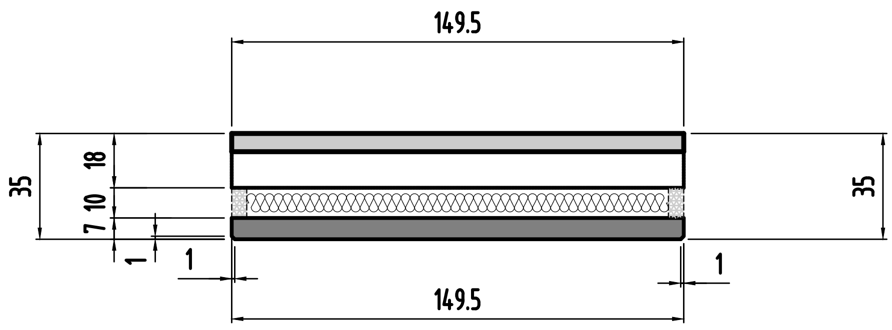

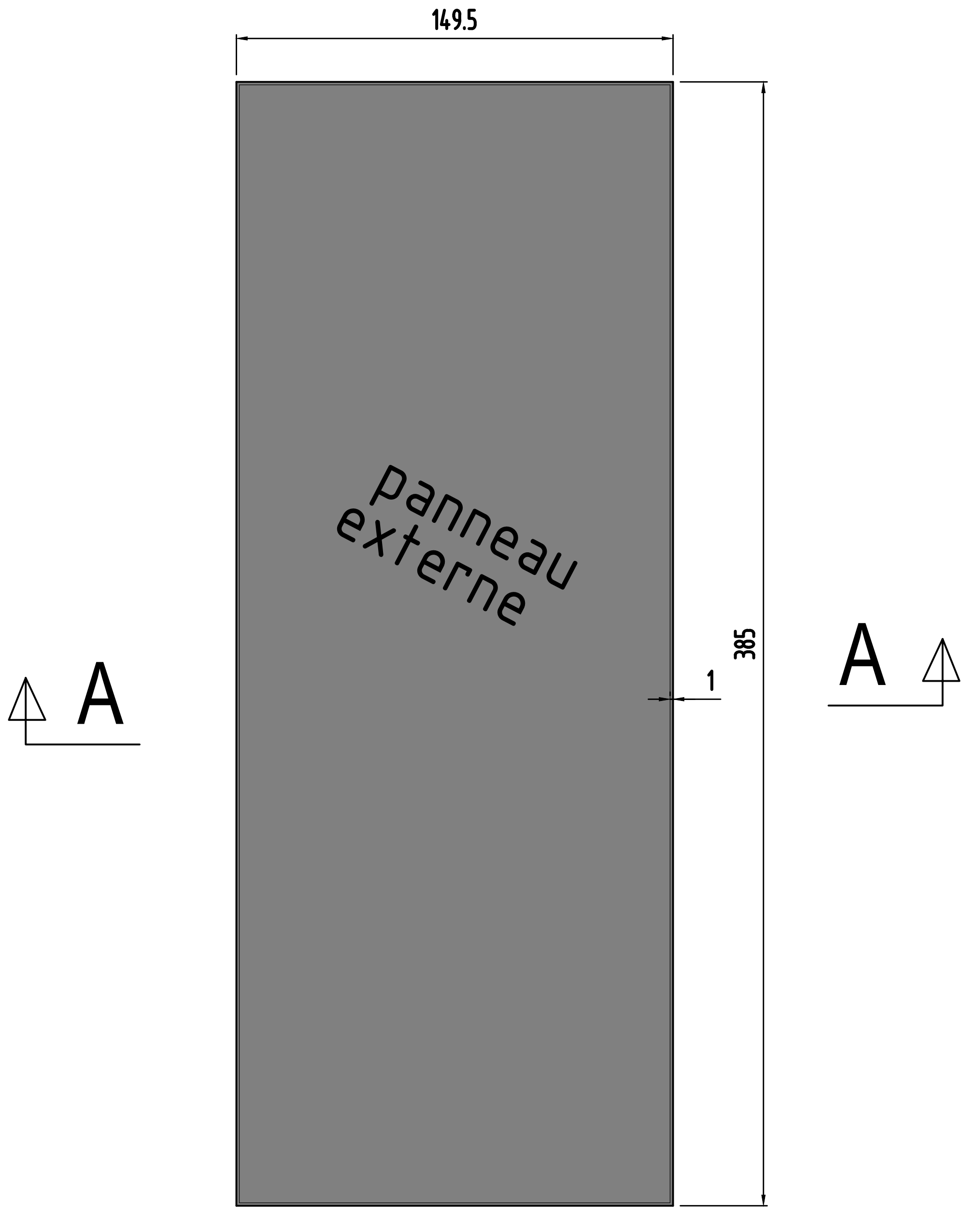

Panneau 36

0
MODIFICATIONS
A
B
AFFAIRE:284
Ech:1/25
Cahier C.18
Page 37

COUPE FEU: PLANCHERS CF = 2 HEURE
STABLE AU FEU: VERTICAUX SF = 2 HEURE

SURCHARGES D'EXPLOITATION:

LOGEMENTS:	150 DaN/m2
PARTIES COMMUNES:	250 DaN/m2
JARDINS ET TERRASSES:	250 DaN/m2
BALCONS	350 DaN/m2

CHARGES PERMANENTES:

LOGEMENTS (Revetements + cloisons)	150 DaN/m2
JARDINS (Terres saturées):	2000 DaN/m3

PRECONISATIONS DES BETONS:

NORME NF EN 206-1 en vigueur

Béton apparent :	XC1 C25/30	Fc28 = 25 Mpa
Béton Voiles sous terre :	XF1 C25/30	Fc28 = 25 MPa
Gros Béton :	XF1 C16/20	Fc28 = 20 MPa

sauf cas contraires indiqués sur la vue en plan

Repérage des voiles contre terres

Eléments de structure :

Béton porteur
Poteaux noyés
Poteaux porteurs
Poutres béton armé
Béton Non Porteur (NP)
Maçonnerie Pleine Porteuse
Maçonnerie Creuse Porteuse
Maçonnerie Pleine Non Porteuse
Maçonnerie Creuse Non Porteuse
Béton Préfabriqué
Impact des voiles béton porteur
Impact garde-corps et relevés BA

Complexes et revêtements :

Gros Béton et recharges
Dalles sur plots
Terre, pelouses
Jardinières

±. :	Environ	DAP :	Dalle Alvéolaire Précontrainte		
VAR :	Variable	S.L.C. :	Selon la Cote		
Lg:	Longrine	Tr:	Trumeau	R:	Raidisseur
C:	Chevêtre	M:	Massif	V:	Voile
Ch:	Chaînage	P:	Poteau	Vct:	Voile contre terre
L:	Linteau	PN:	Poteau noyé	T:	Tirant
Lib:	Libage	S:	Semelle	PV.a:	Amorce Poutre.V
BN:	Bande-noyée	SF:	Semelle filante	PV:	Poutre-voile

CHANTELOUP EN BRIE 77600

CONSTRUCTION D'UN HOTEL DE 94 CHAMBRES ET D'UN RESTAURANT

LOT 5.1 ZAC DU CHÊNE SAINT FIACRE

77600 Chanteloup

LOT 5-1 HOTEL CHANTELOUP

MAITRE D' OEUVRE	MAITRE D'OUVRAGE
ATELIER BAUVE ARCHITECTES 11, Rue DE DOCTEUR NAUDIER 77400LAGNY SUR MARNE ☎: 01.60.31.11.00 🗐: ...	SCI HOTEL DALI 12, BOULEVARD DES SPORTS 77700 BAILLY ROMANVILLIERS ☎: 0164630413 🗐: ...
BUREAU DE CONTROLE	**ENTREPRISE G.O.**
CONTROLE G 86/88 rue du point du jour 92100 BOULOGNE-BILLANCOURT ☎: 09.82.50.61.49 🗐: ...	ROC - Rochefolle Construction ZA de la Courtillière - 1, rue de la Marne 77400 SAINT THIBAULT DES VIGNES ☎: 01.60.31.31.35 🗐 01.60.31.61.61

PL HAUT 1 ere étage PANNEAUX PREFA COUPES (coffrage) BT2

ind.	date	modifications
0	29-03-17	1 ère diffusion.

DOSSIER	PLAN	IND.	APD	
284	C.19	EXE	PRO	
			EXE	X
			DOE	

Ingenieur	Projeteur	Date	Echelle
	H.B.E	08/03/17	1/25

Panneau
N°38
Nombre des pièces:1

Panneau 38

coupe A-A longitudinale

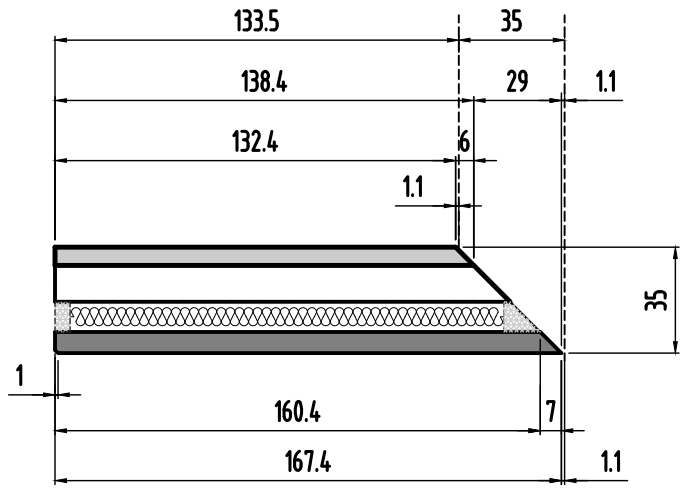

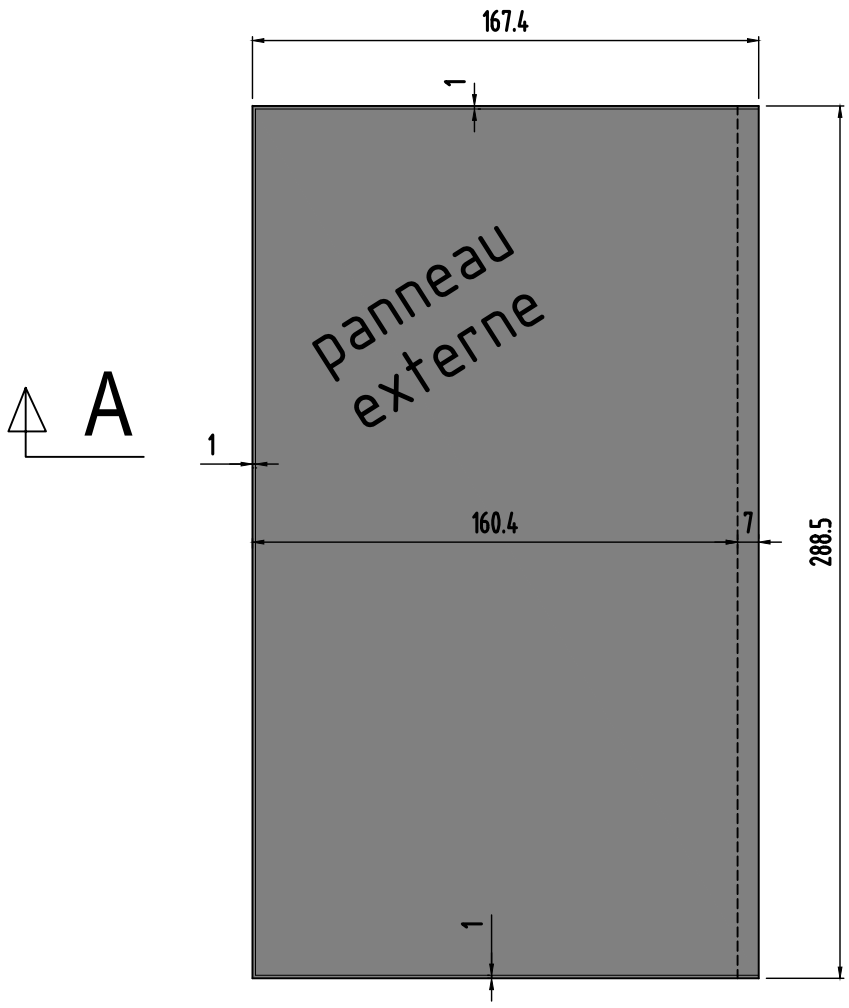

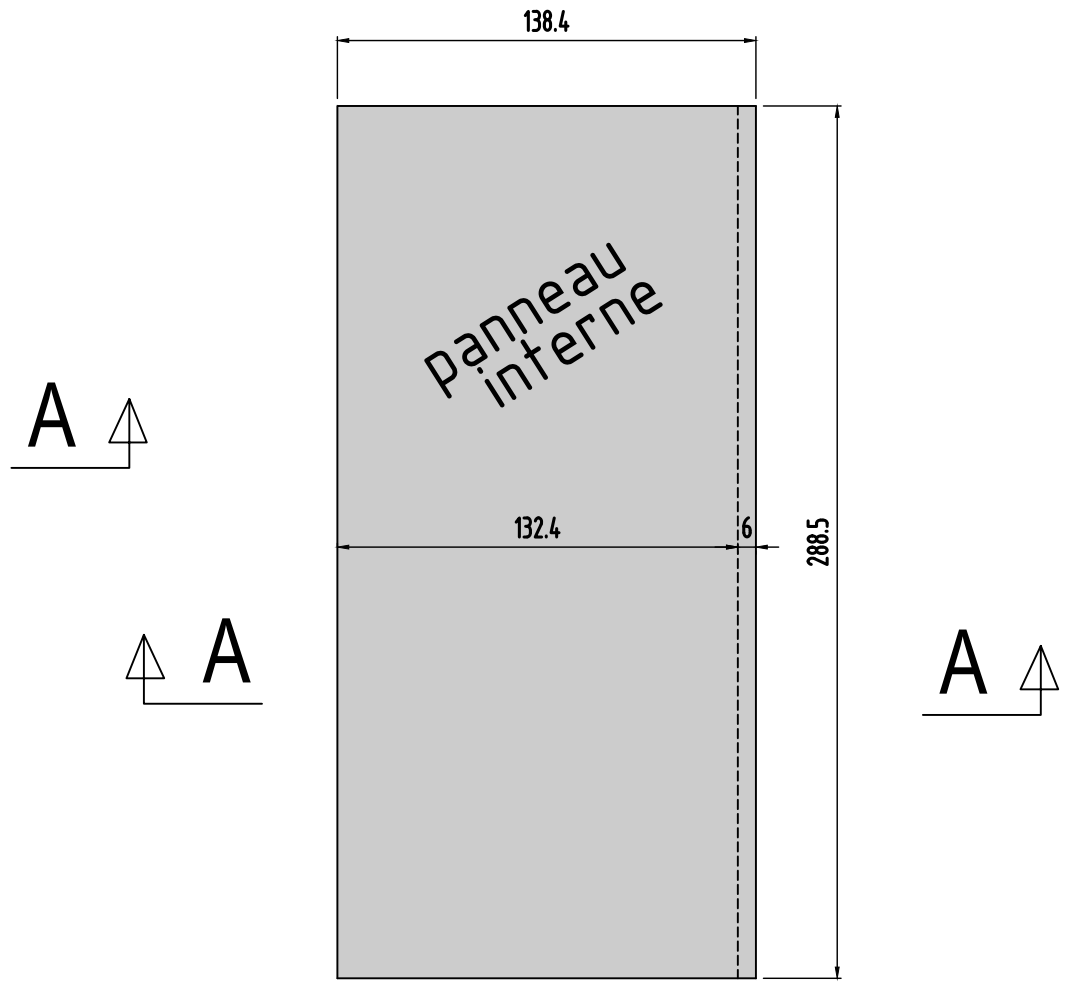

0	MODIFICATIONS
B	A
Ech:1/25	AFFAIRE:284
Page 01	Cahier C.19

Panneaux
N°39,41 et 44
Nombre des pièces:3

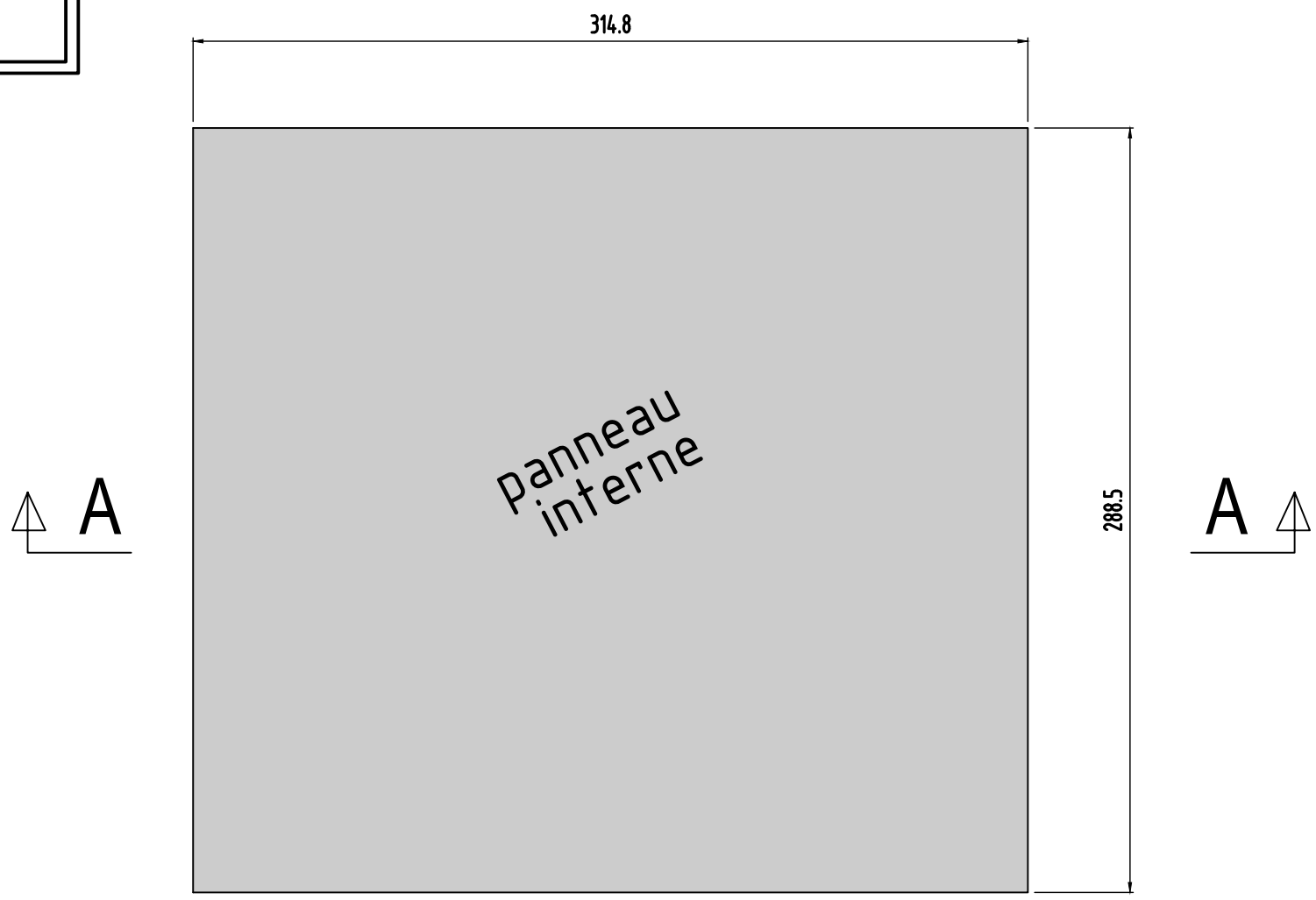

coupe A-A longitudinale

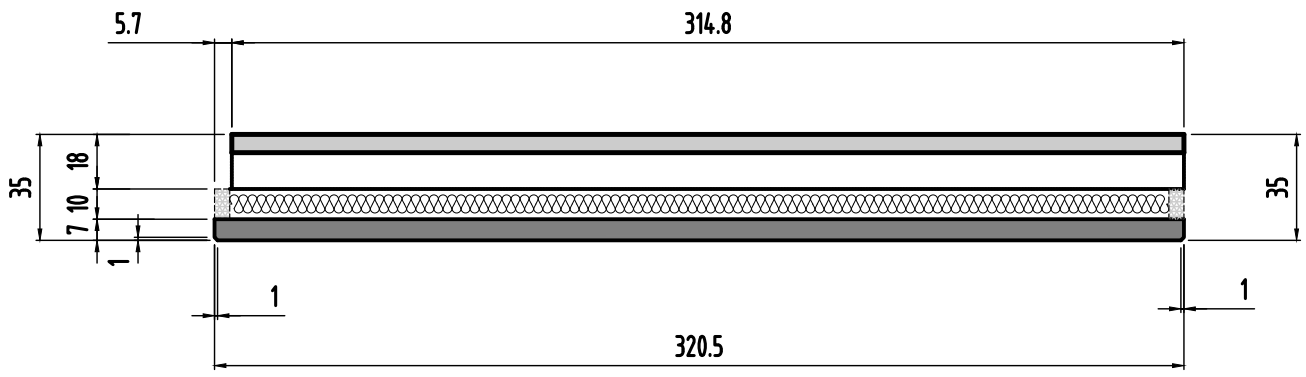

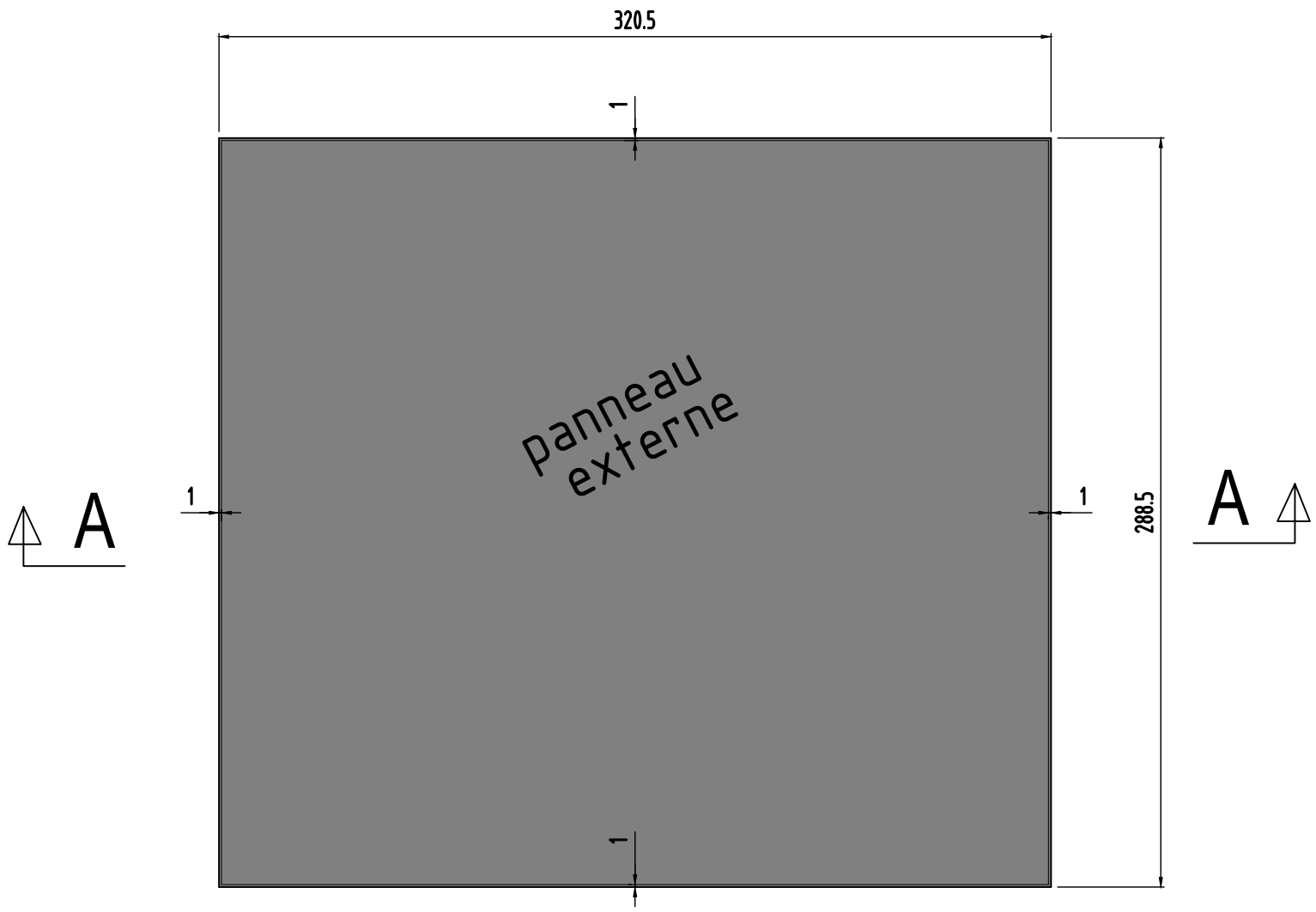

Panneaux 39,41 et 44

0	MODIFICATIONS
B	A
Ech:1/25	AFFAIRE:284
Page 02	Cahier C.19

Panneaux N°40,43 et 45

Nombre des pièces:3

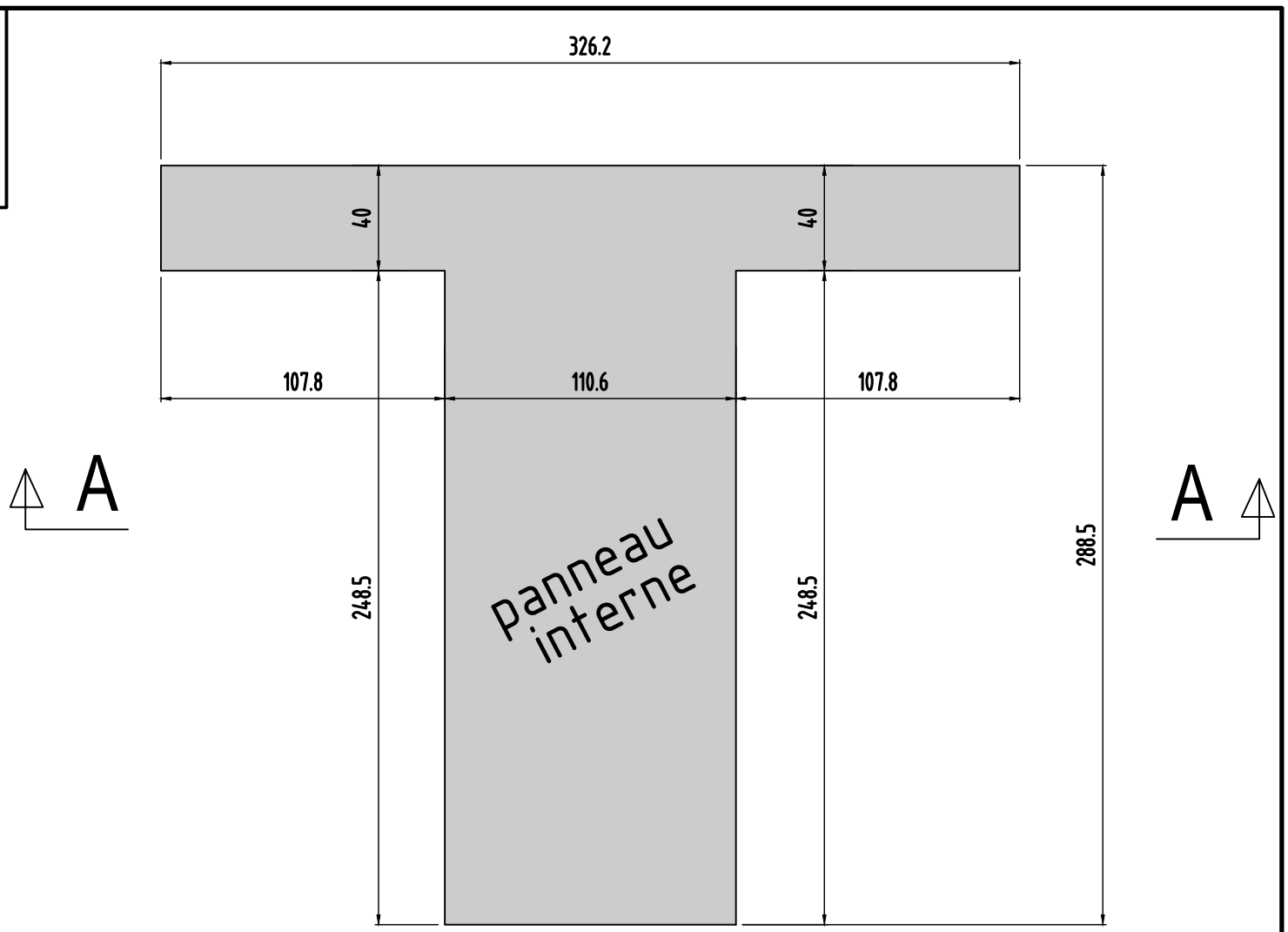

coupe A-A longitudinale

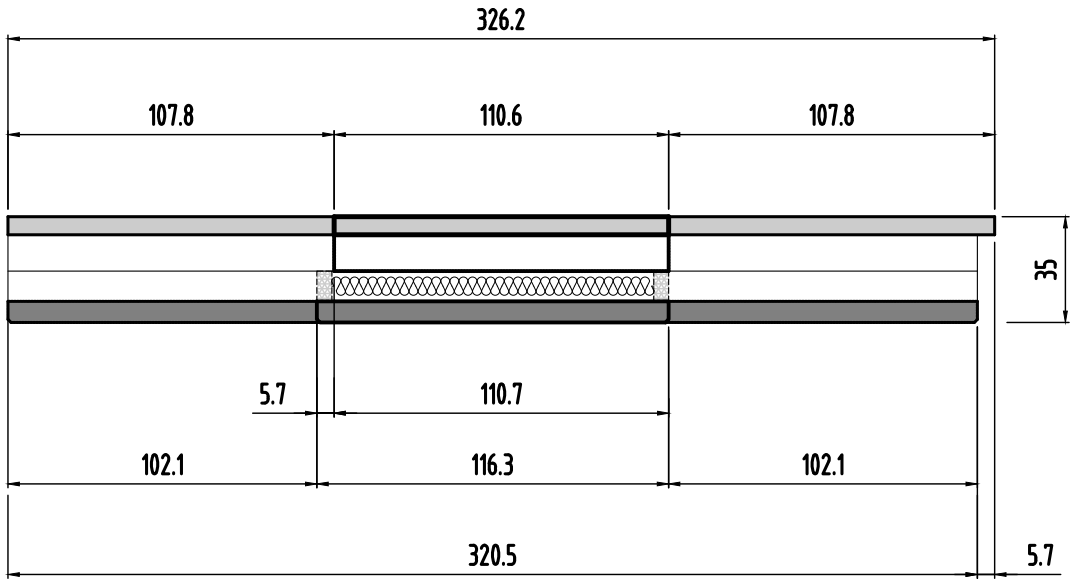

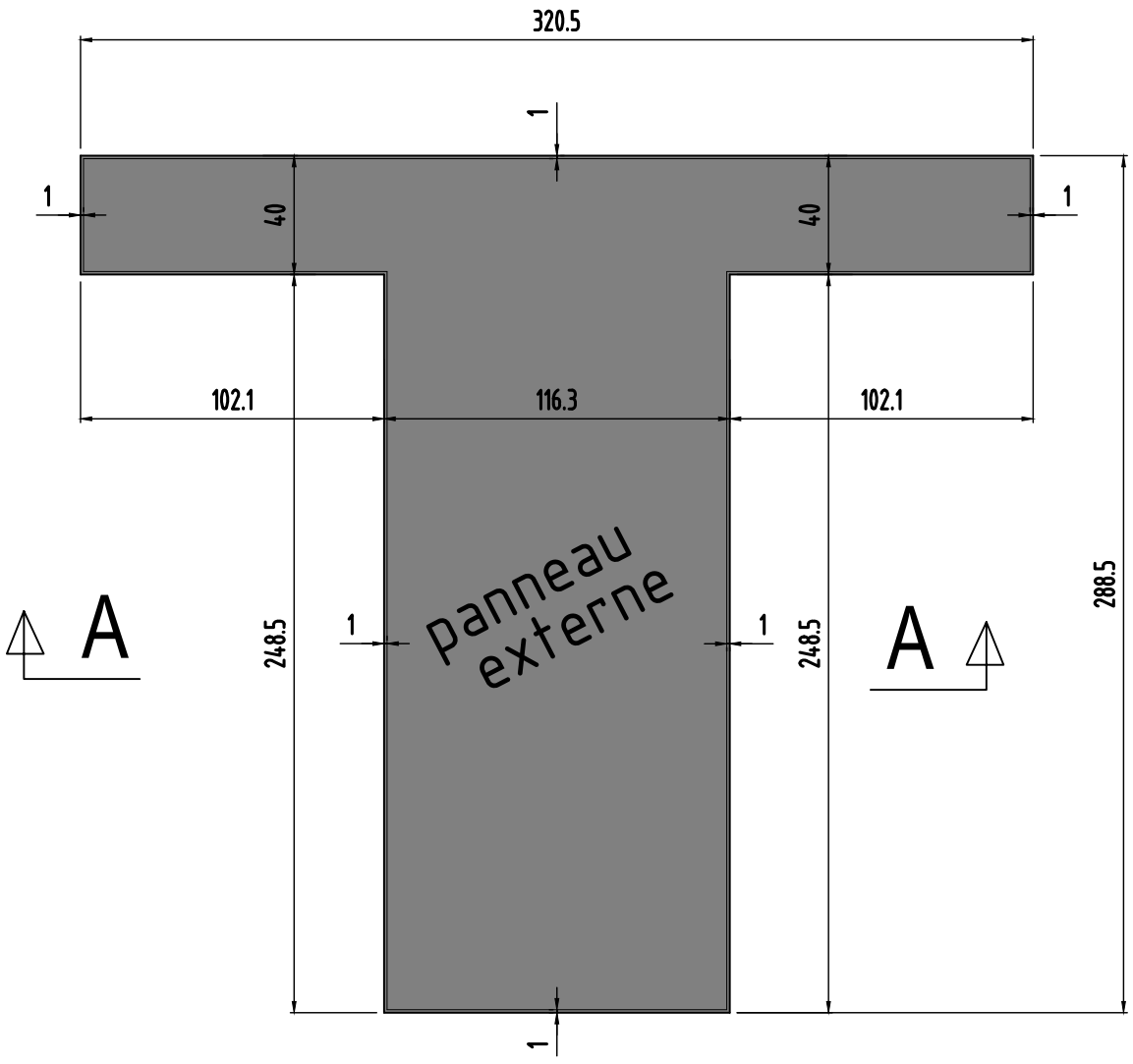

Panneaux 40,43 et 45

0	MODIFICATIONS
B	A
Ech:1/25	AFFAIRE:284
Page 03	Cahier C.19

Panneaux
N°42
Nombre des pièces:1

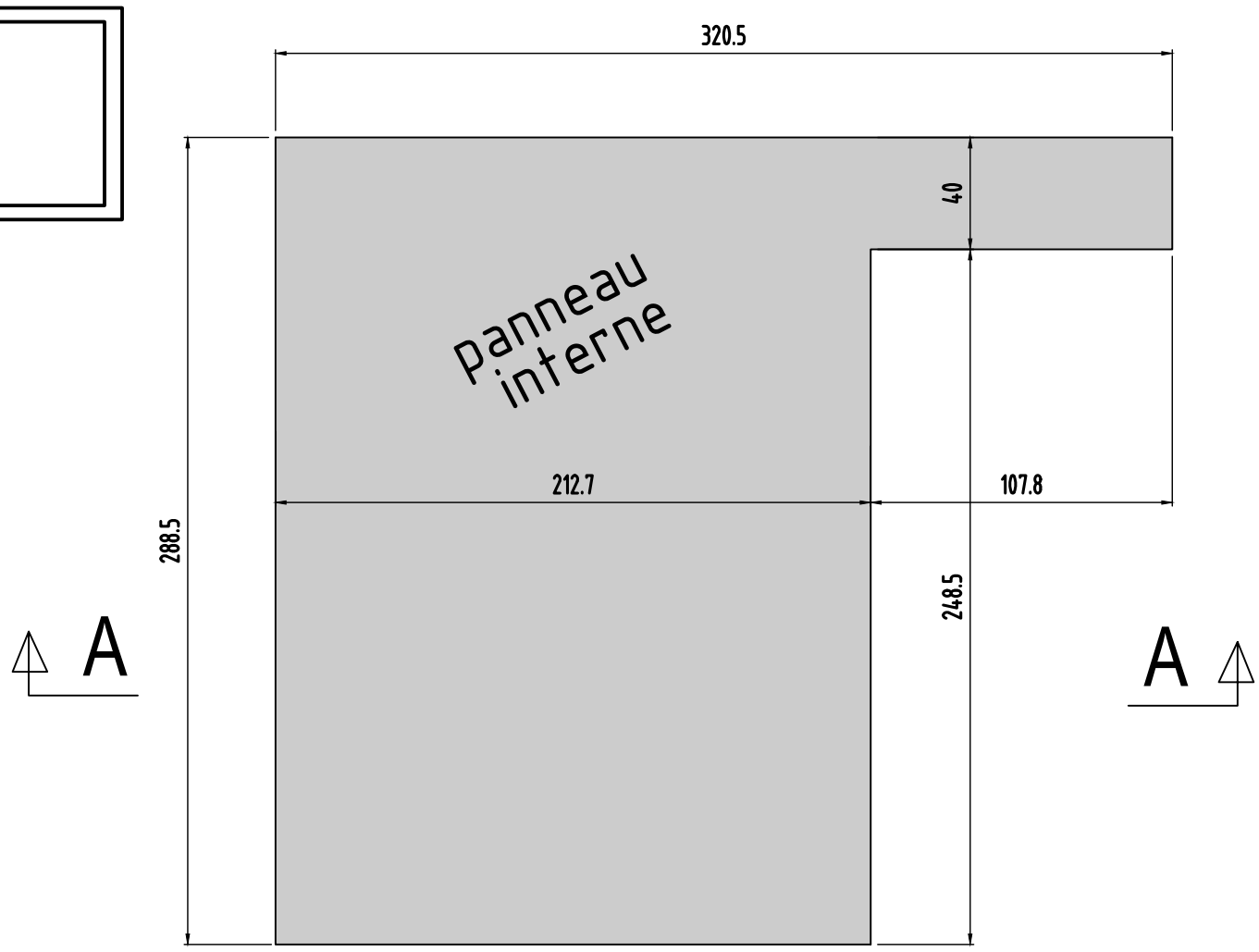

coupe A-A longitudinale

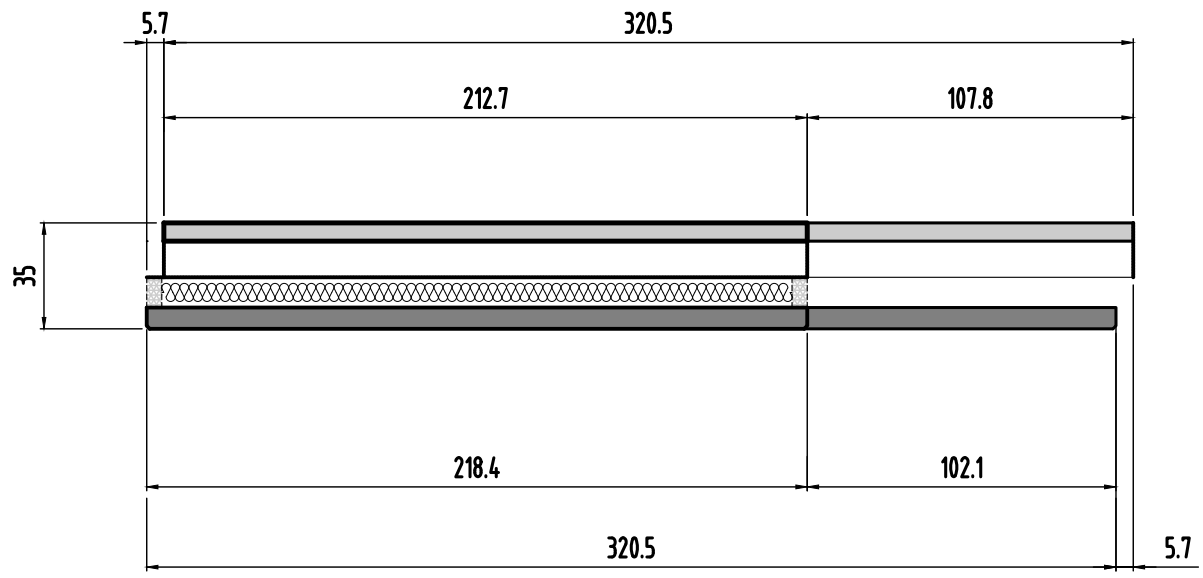

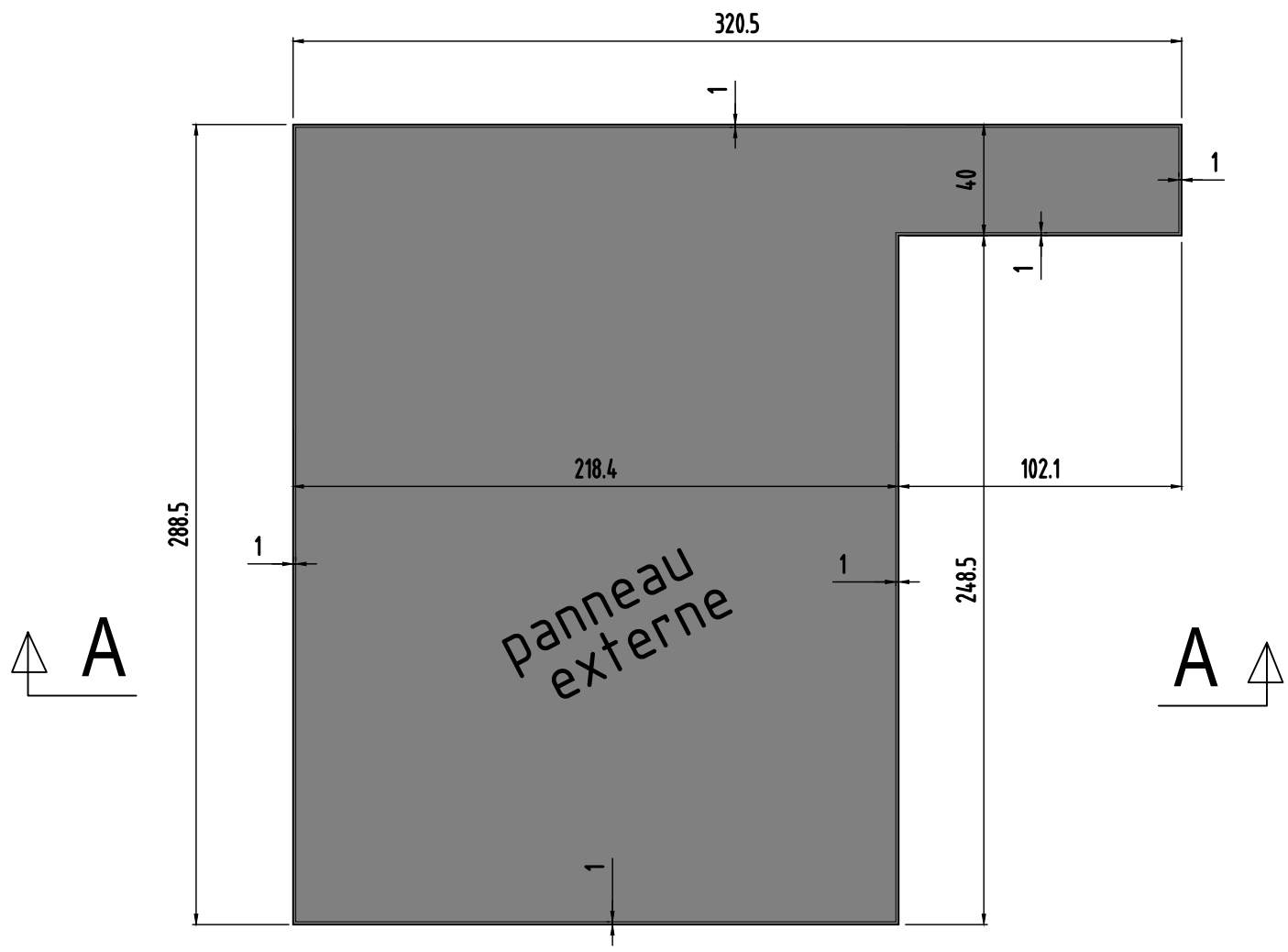

Panneau 42

0	MODIFICATIONS	
B	A	
Ech:1/25	AFFAIRE:284	
Page 04	Cahier C.19	

Panneau
N°46
Nombre des pièces:1

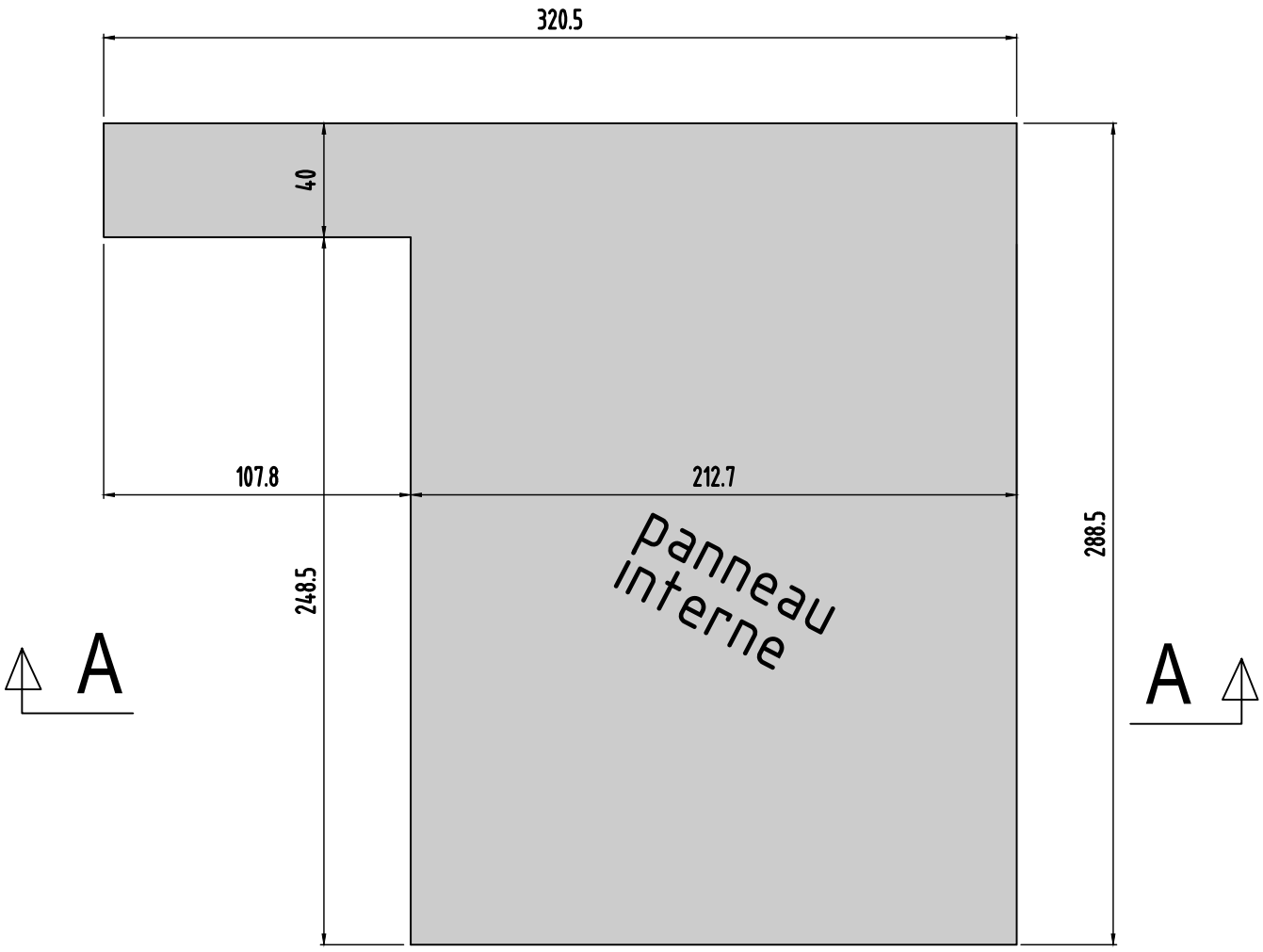

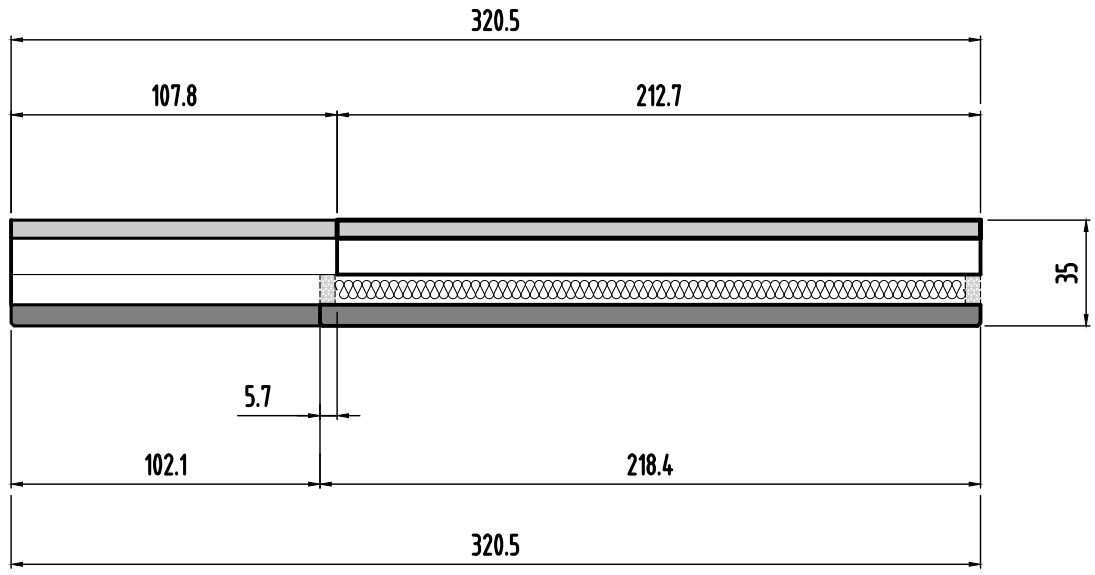

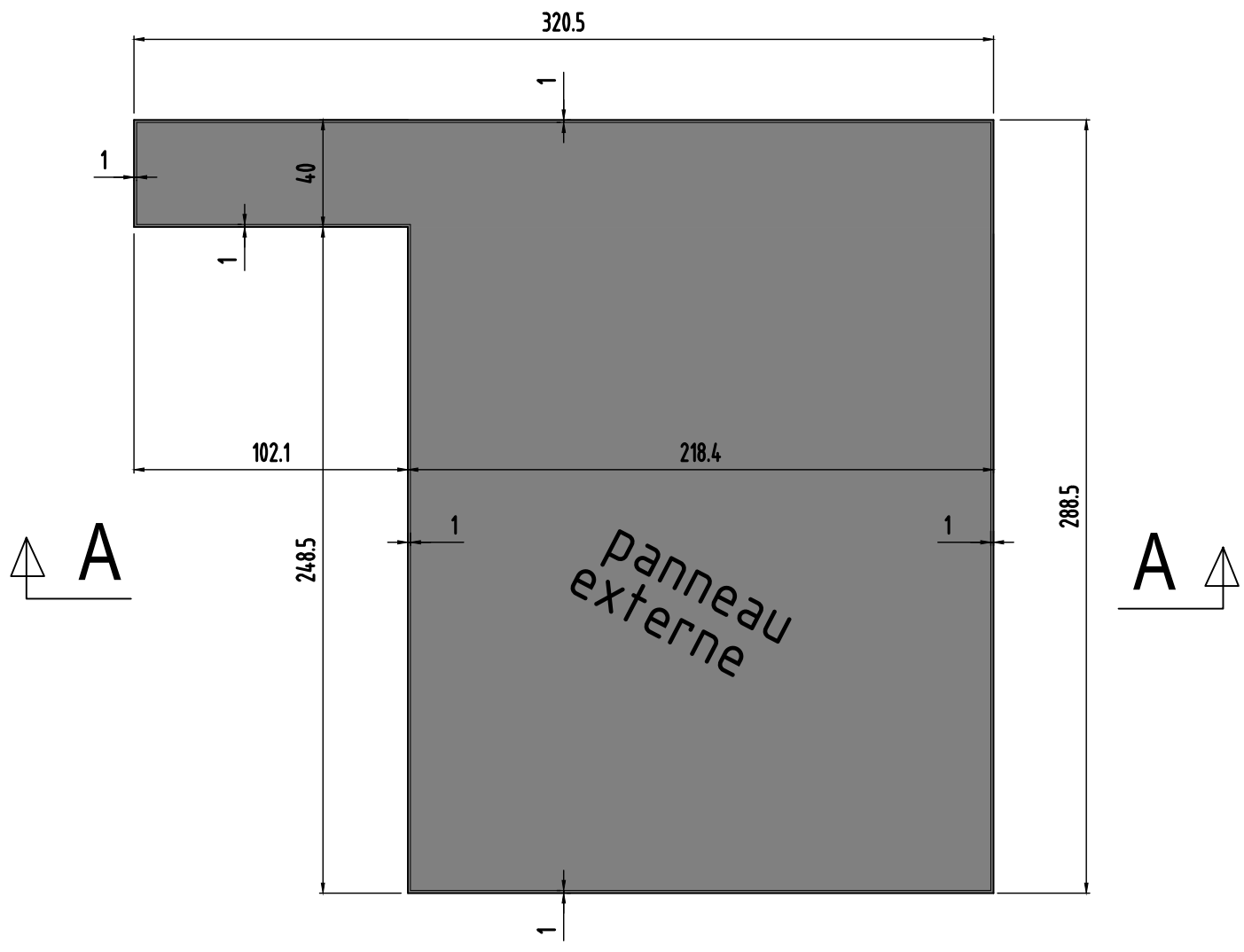

Panneau 46

0	MODIFICATIONS	
B	A	
Ech:1/25	AFFAIRE:284	Cahier C.19
Page 05		

Panneau
N°47
Nombre des pièces:1

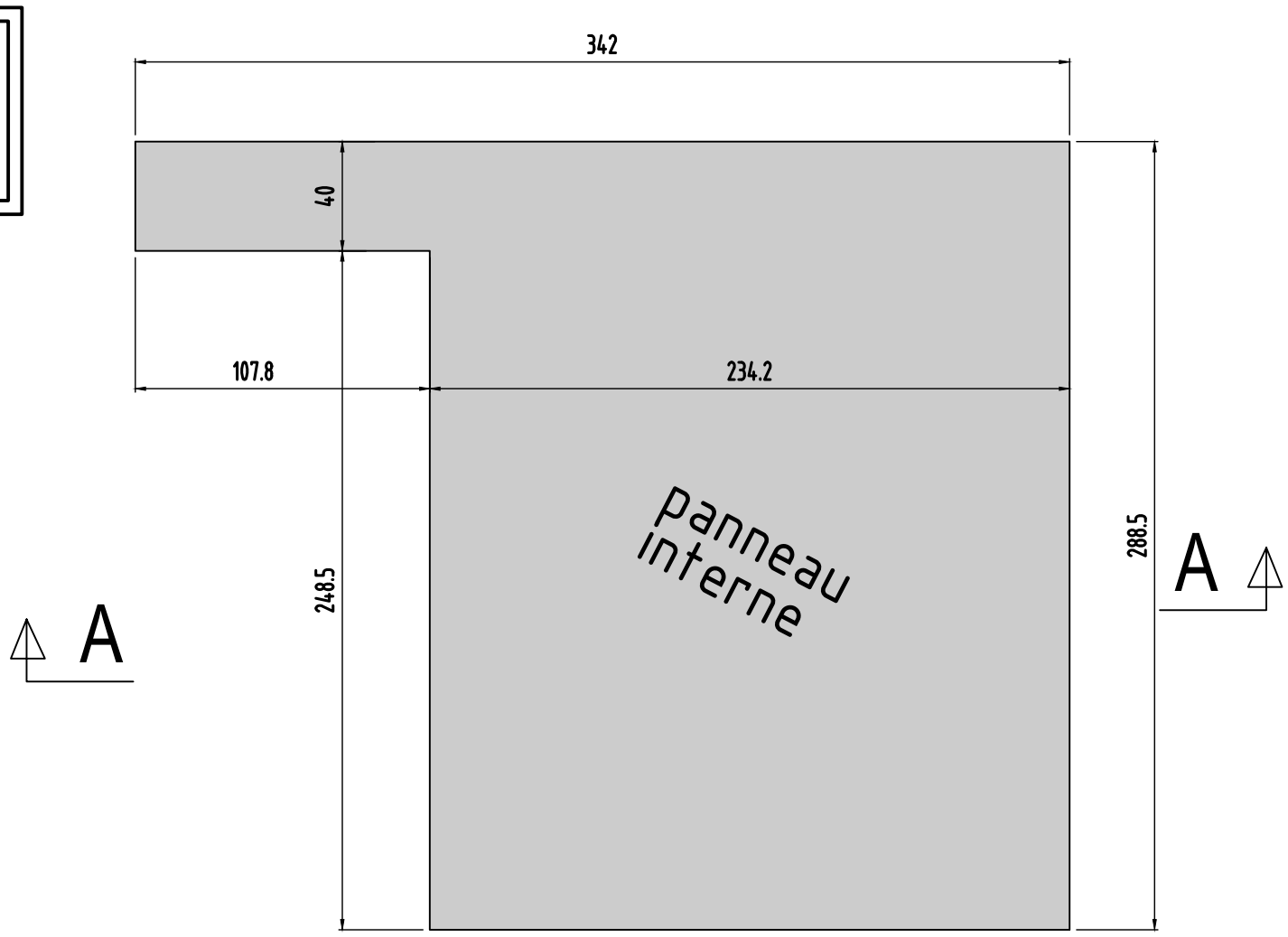

coupe A-A longitudinale

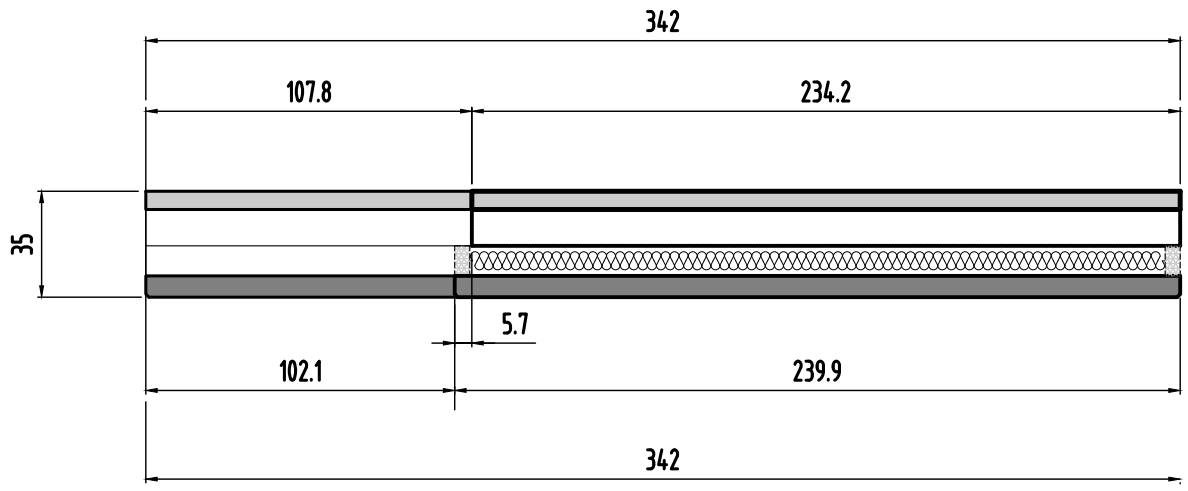

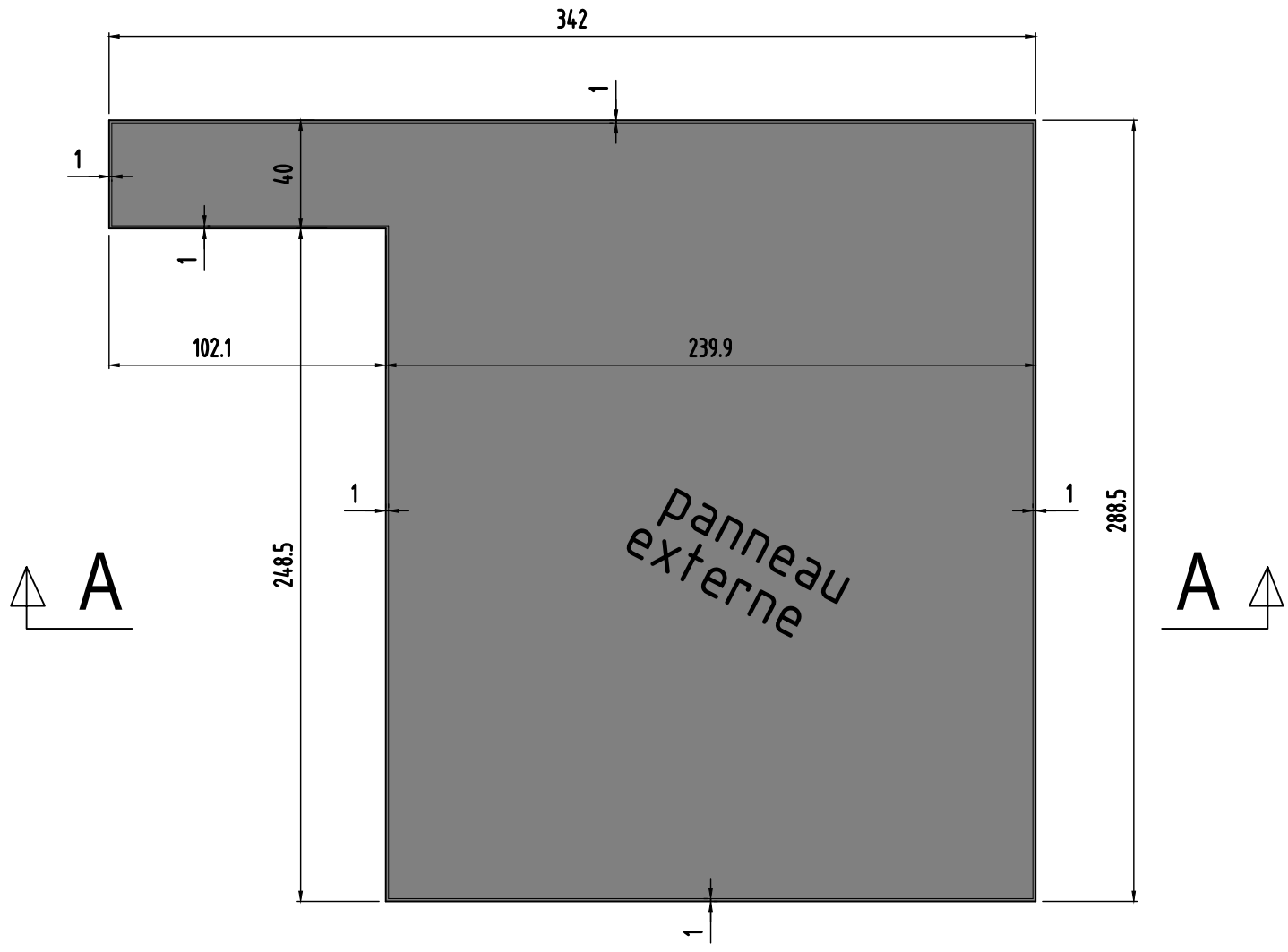

Panneau 47

0	MODIFICATIONS
B	A
Ech:1/25	AFFAIRE:284
Page 06	Cahier C.19

Panneau
N°48
Nombre des pièces:1

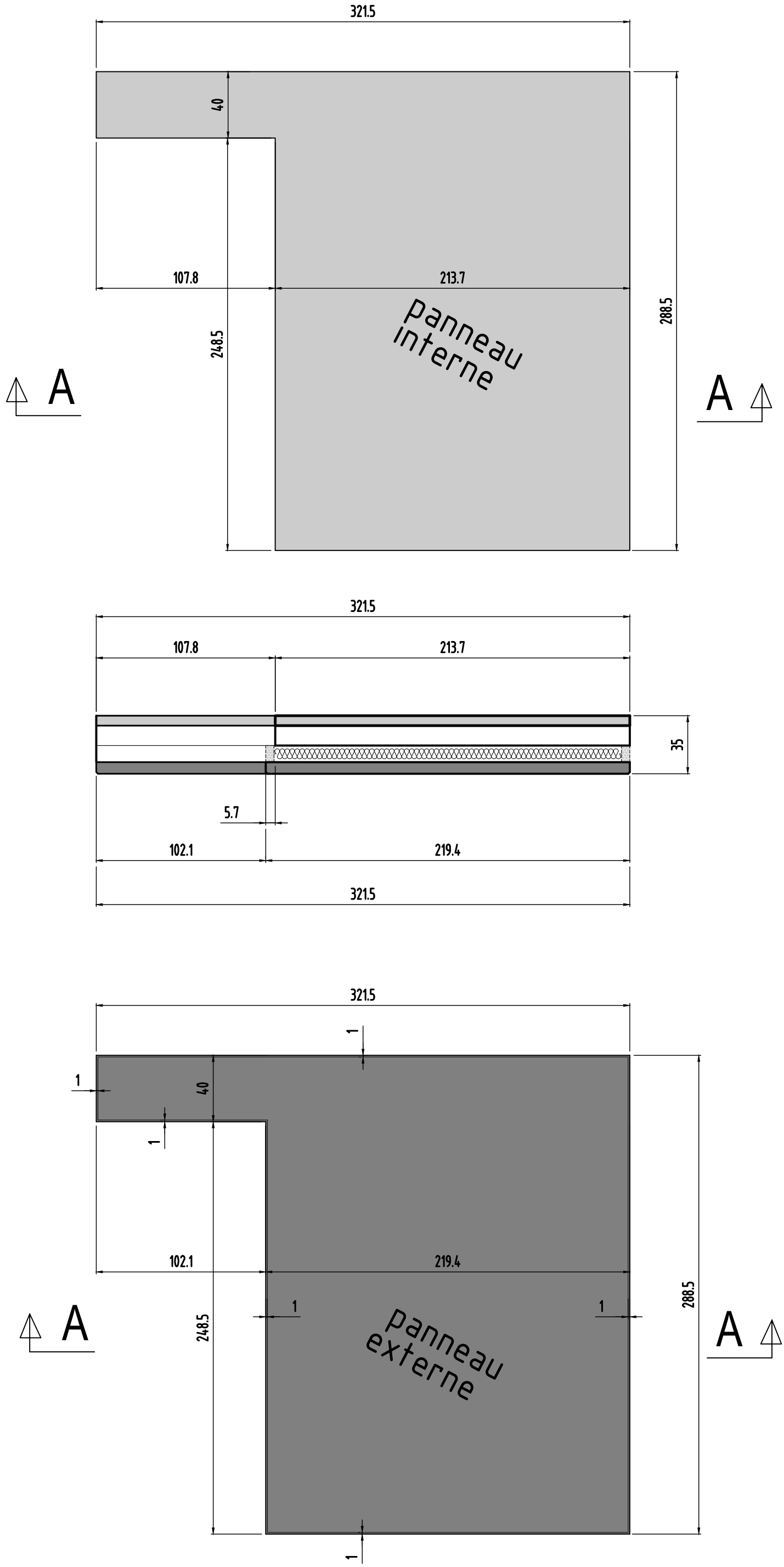

Panneau 48

0	MODIFICATIONS
B	A
Ech:1/25	AFFAIRE:284
Page 07	Cahier C.19

Panneaux
N°49
Nombre des pièces:1

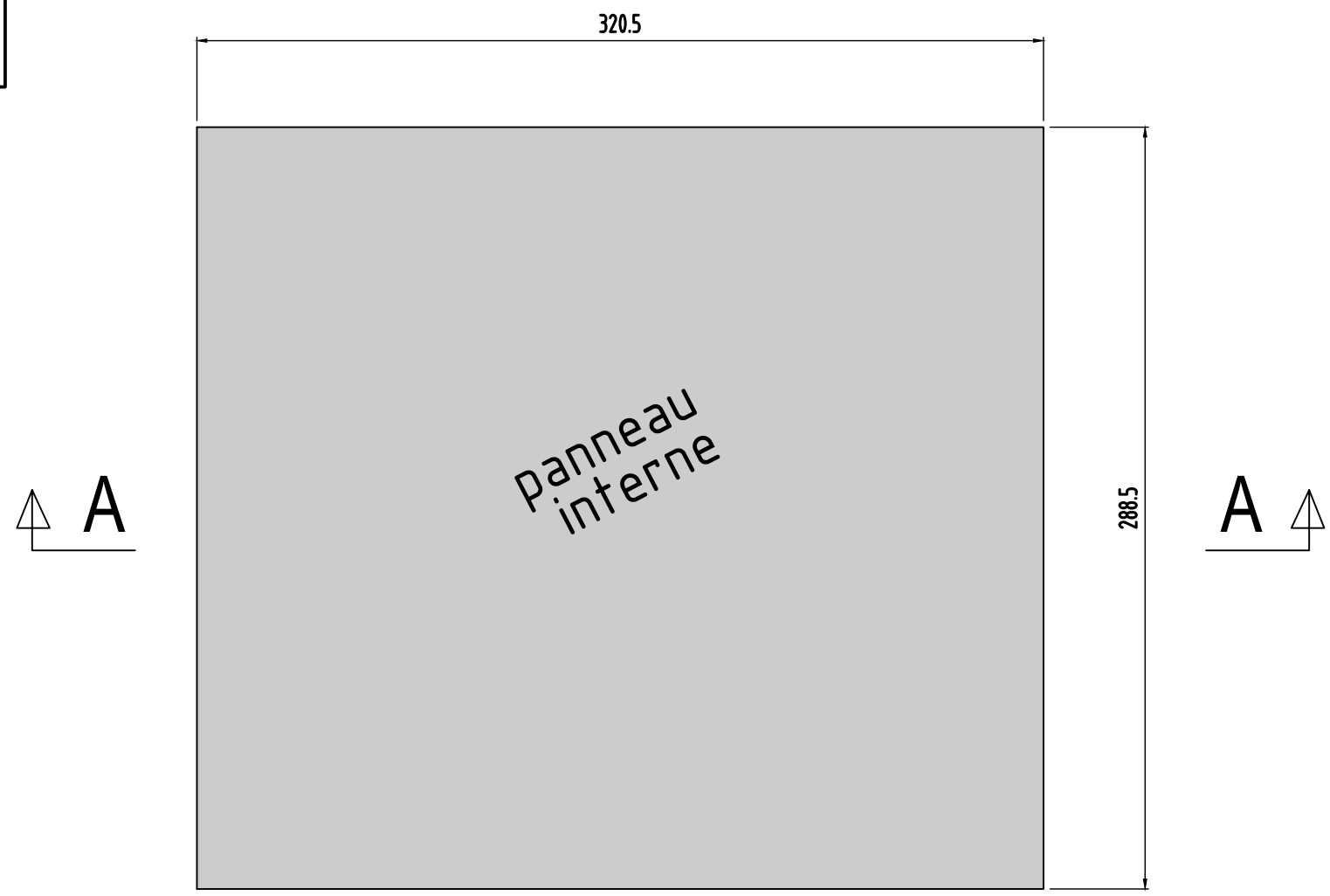

coupe A-A longitudinale

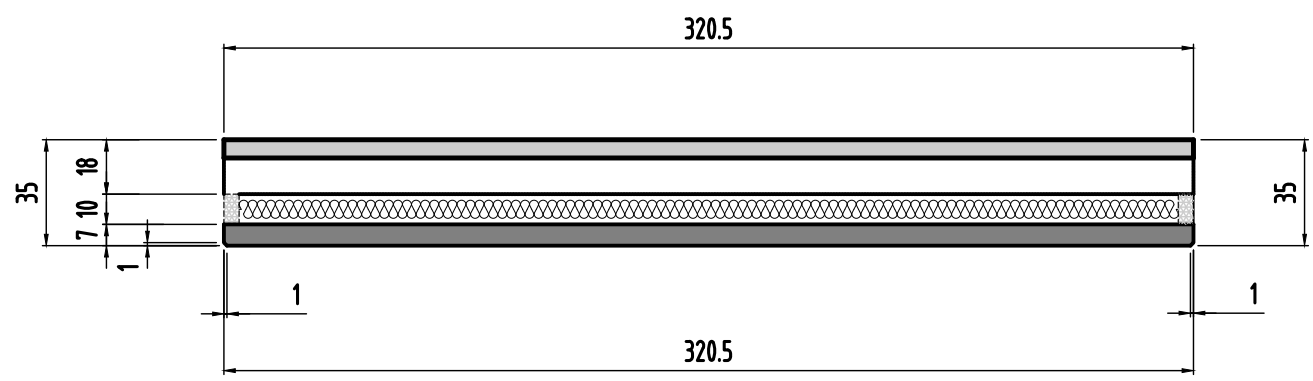

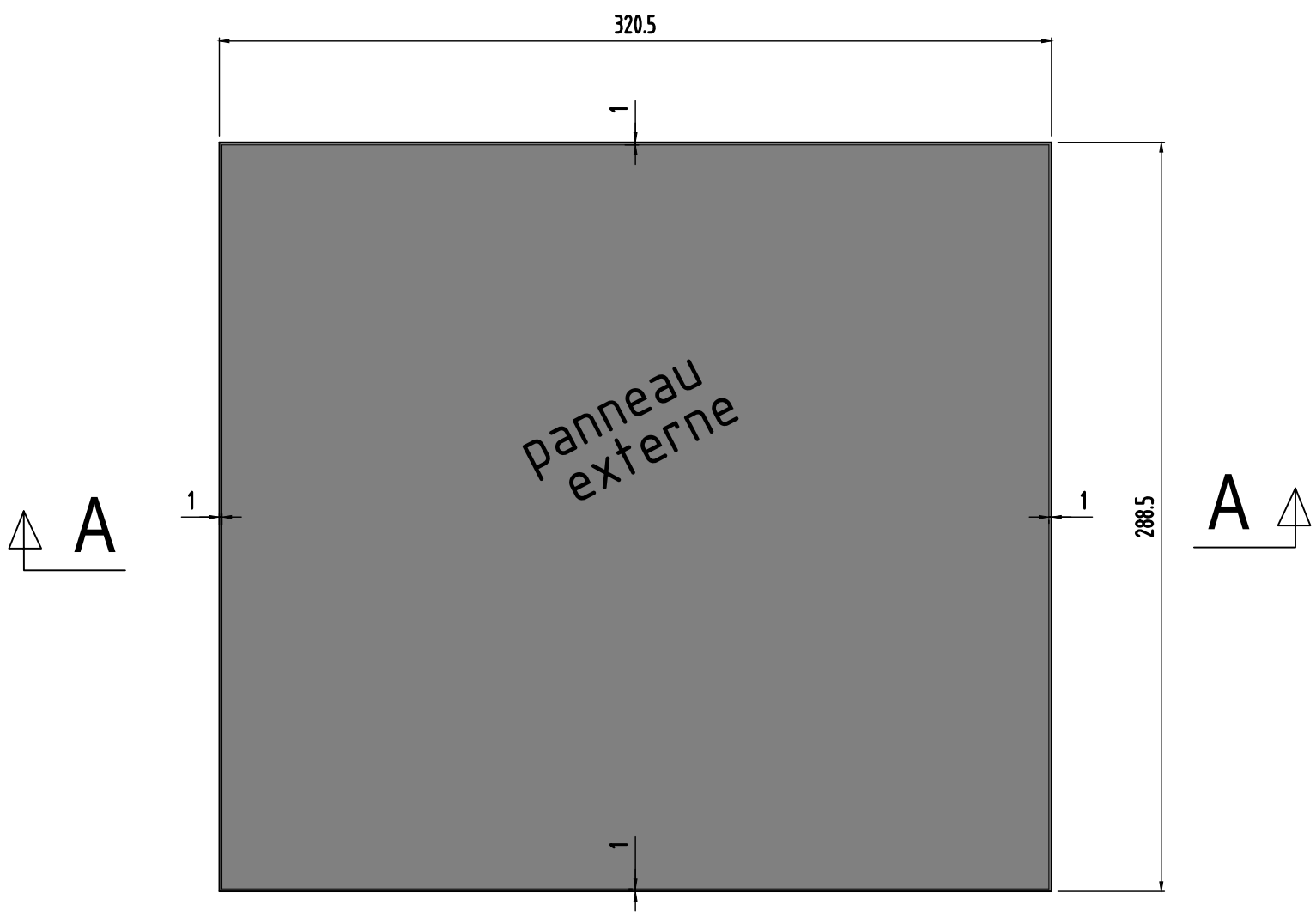

Panneau 49

0	MODIFICATIONS
B	A
Ech:1/25	AFFAIRE:284
Page 08	Cahier C.19

Panneau
N°50
Nombre des pièces:1

coupe A-A longitudinale

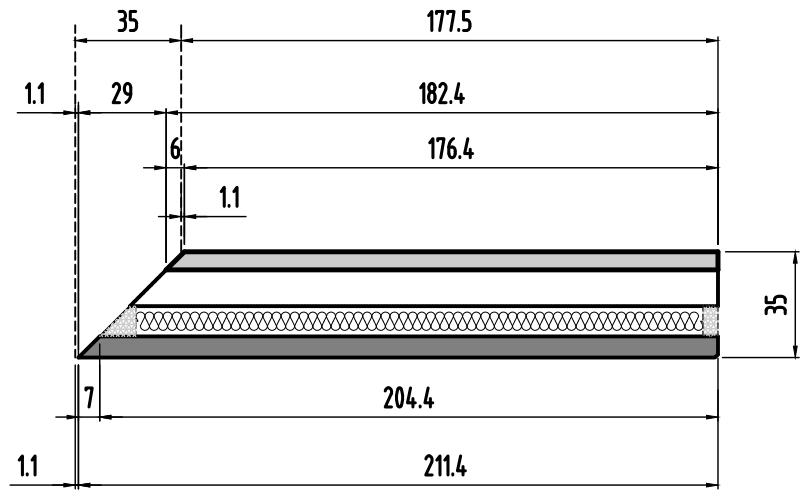

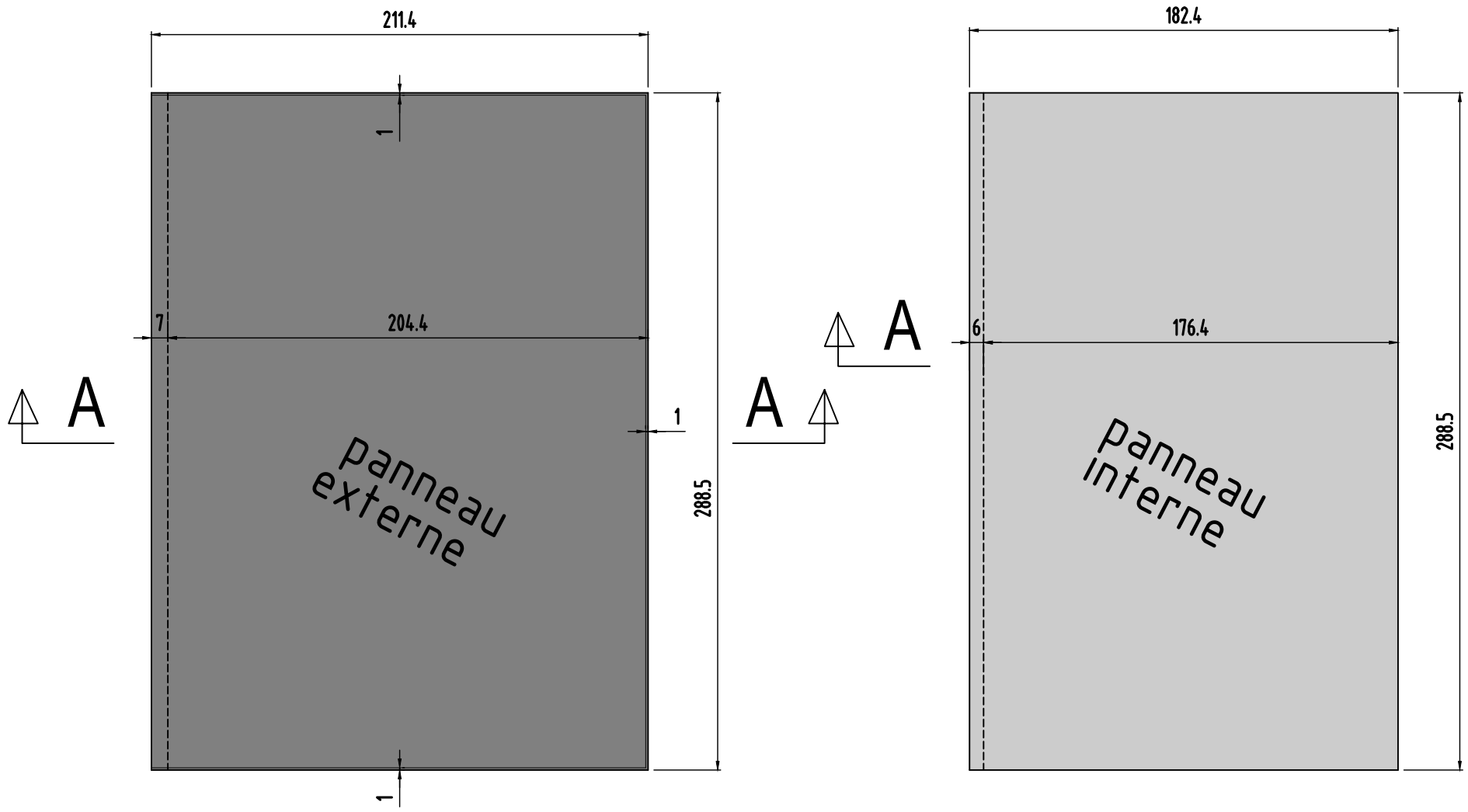

Panneau 50

0	MODIFICATIONS
B	A
Ech:1/25	AFFAIRE:284
Page 09	Cahier C.19

Panneau
N°51
Nombre des pièces:1

coupe A-A longitudinale

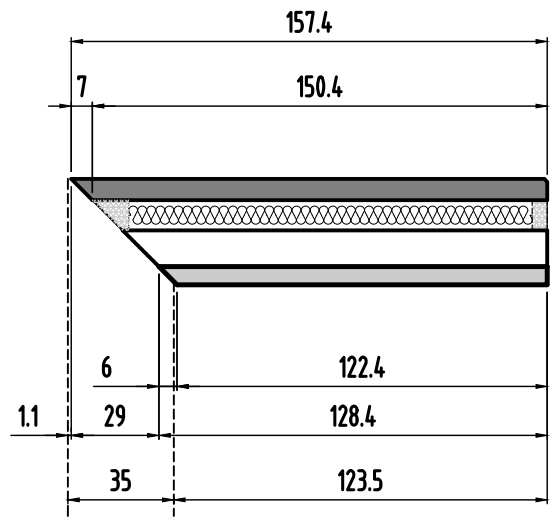

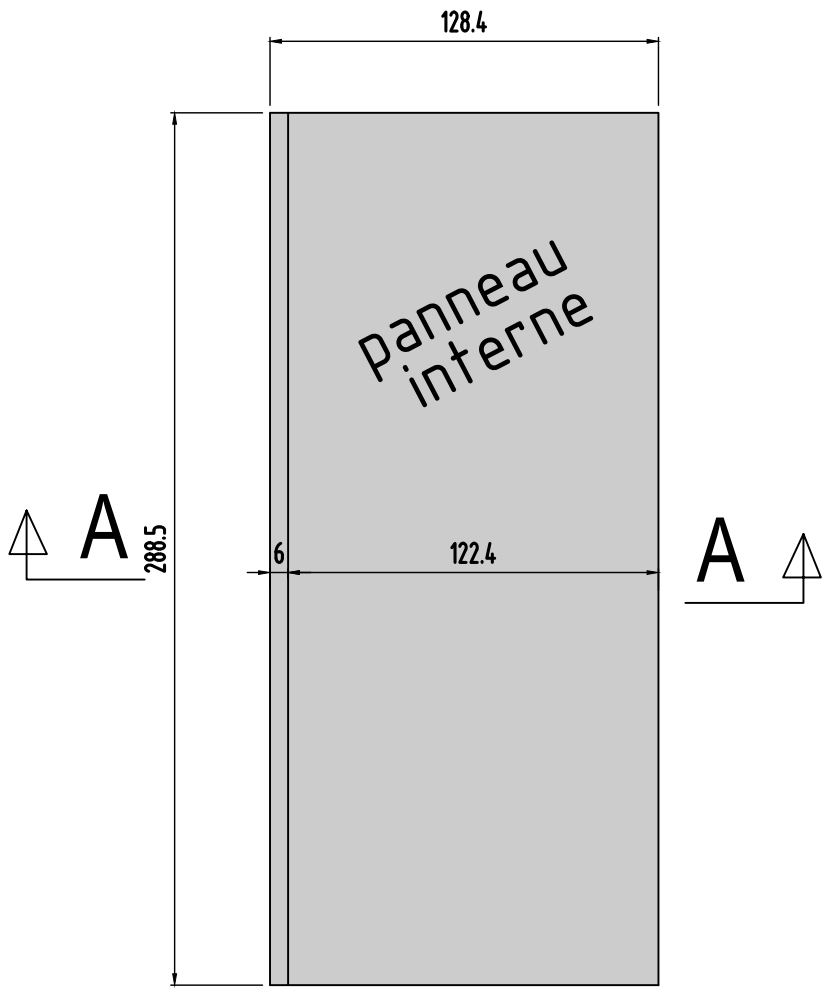

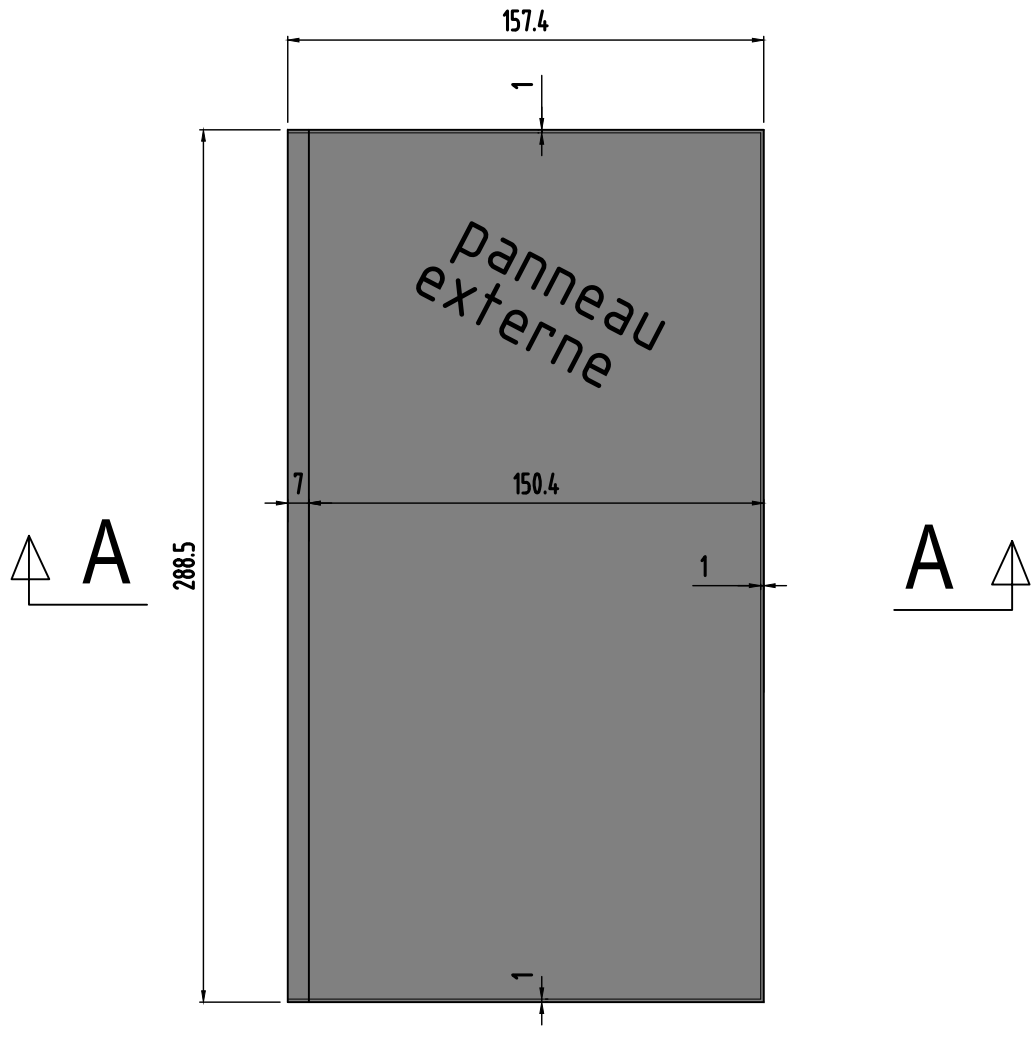

Panneau 51

0	MODIFICATIONS
B	A
Ech:1/25	AFFAIRE:284
Page 10	Cahier C.19

Panneaux
N°52,53 et 59
Nombre des pièces:3

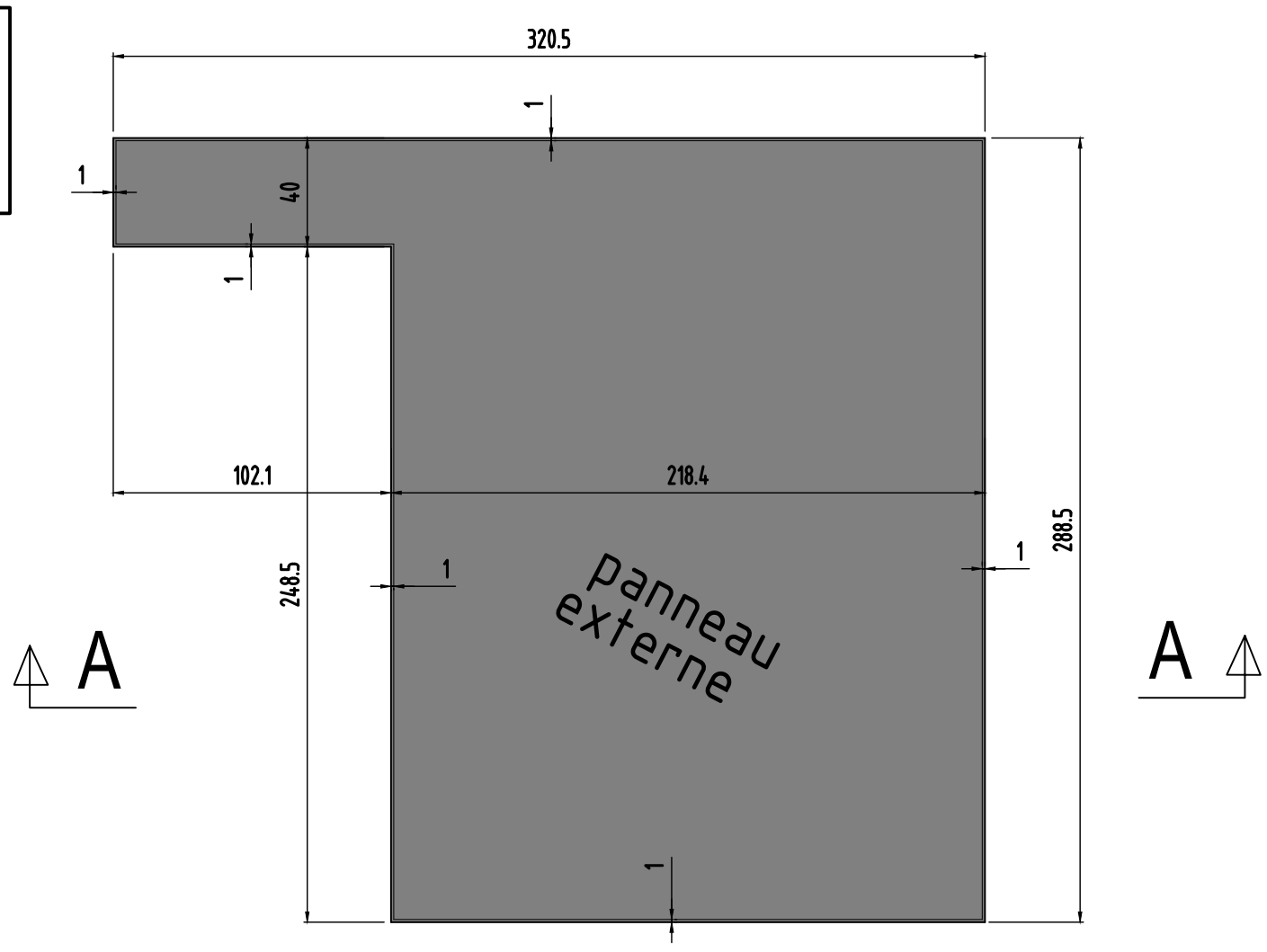

coupe A-A longitudinale

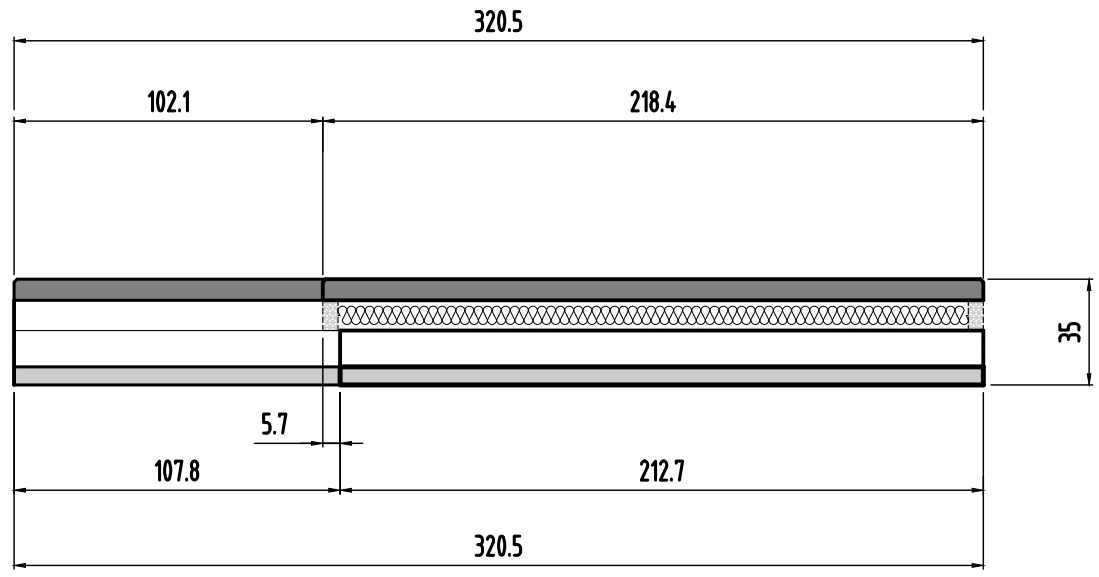

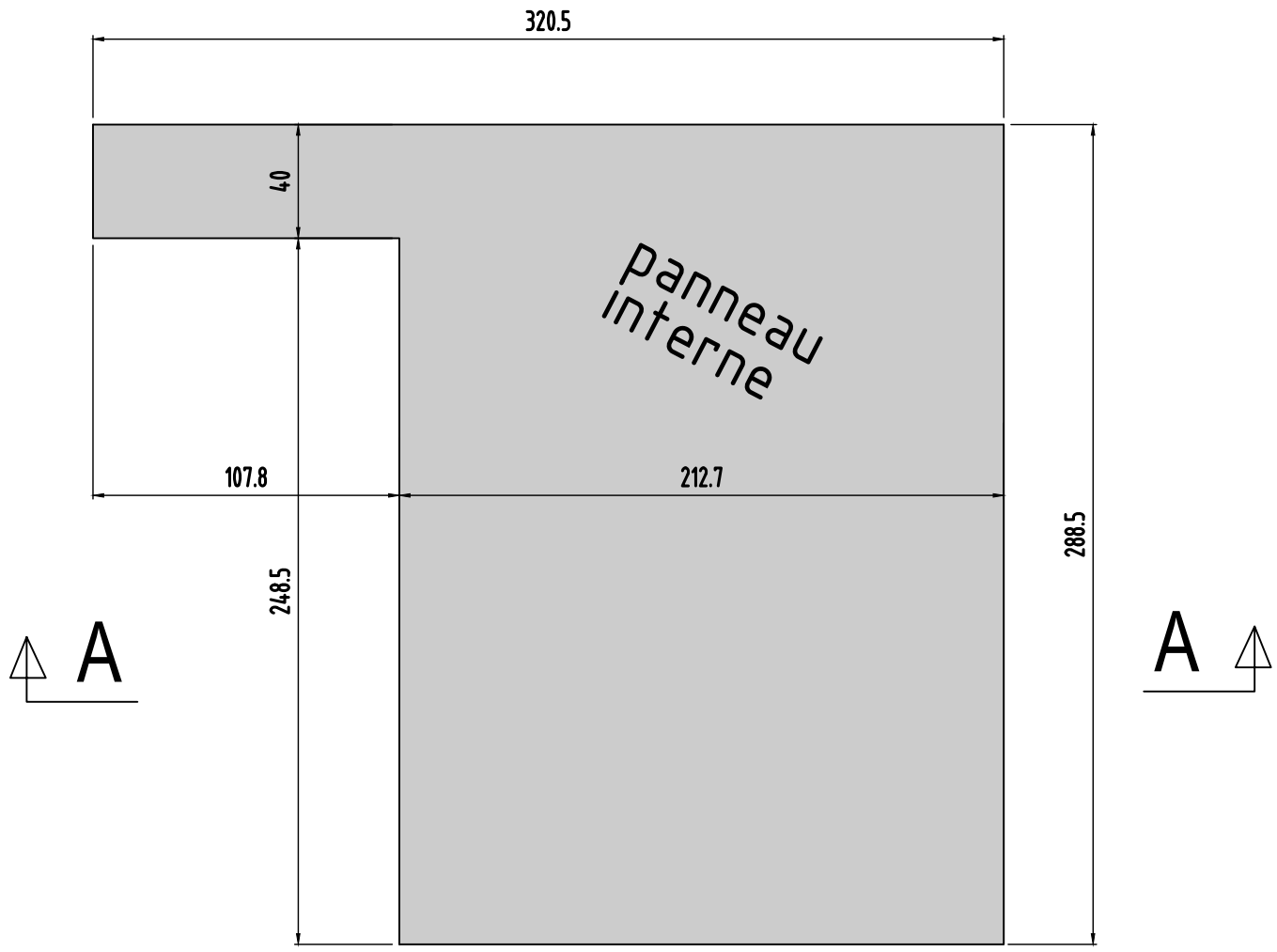

Panneaux 52,53 et 59

0	MODIFICATIONS
B	A
Ech:1/25	AFFAIRE:284
Page 11	Cahier C.19

Panneau
N°54
Nombre des pièces:1

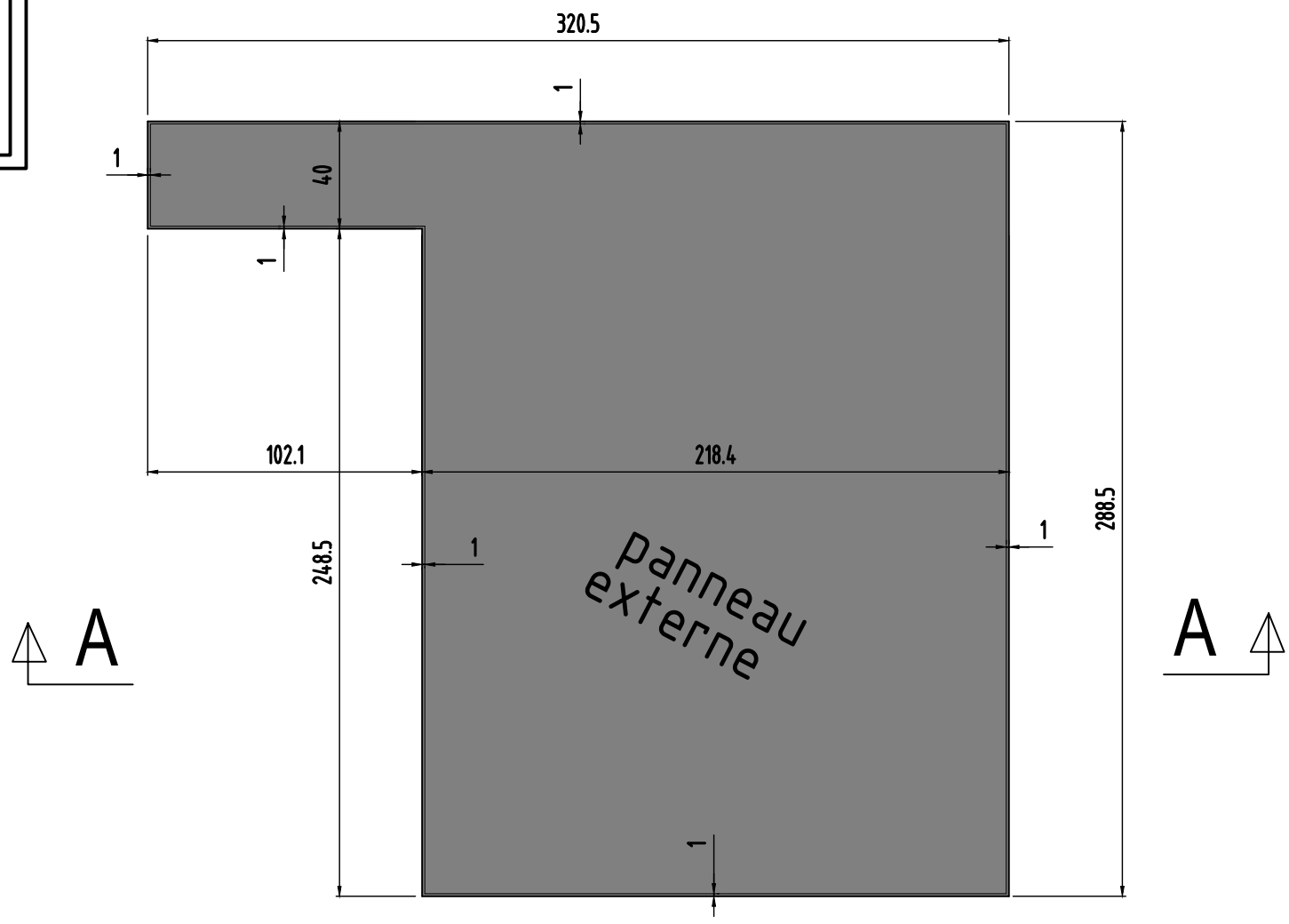

coupe A-A longitudinale

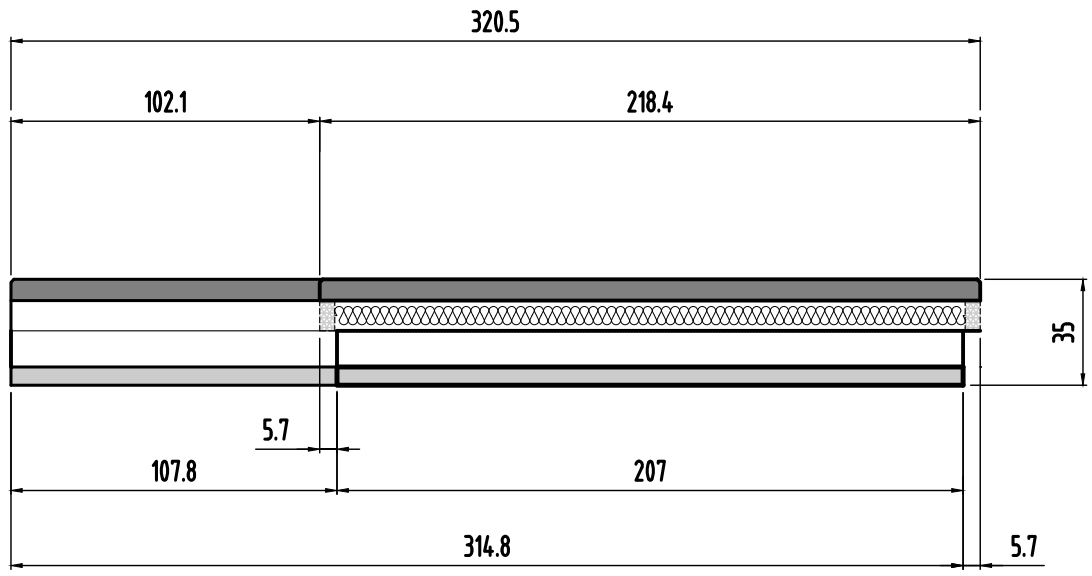

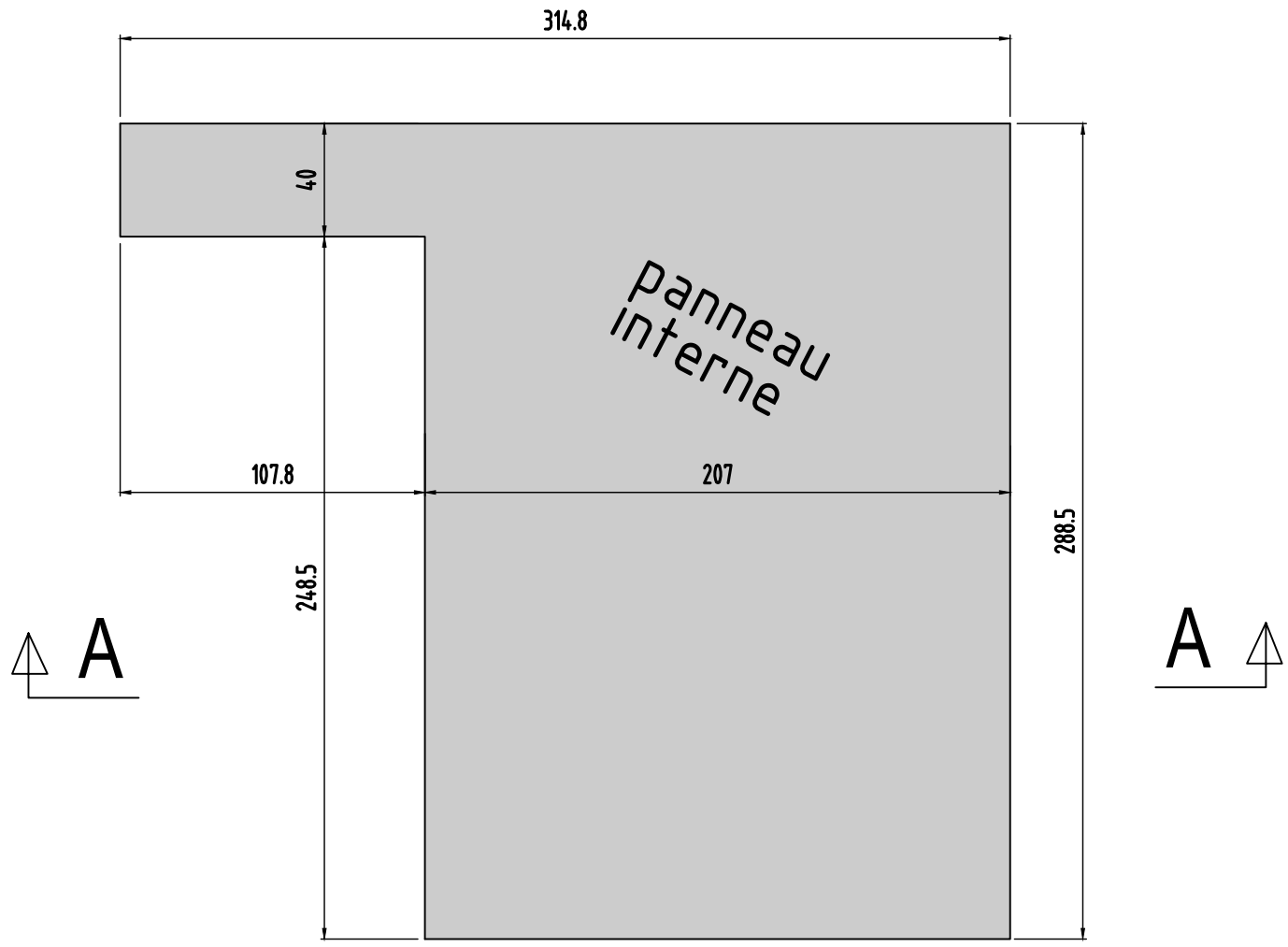

Panneau 54

0	MODIFICATIONS
B	A
Ech:1/25	AFFAIRE:284
page 12	Cahier C.19

Panneau
N°55
Nombre des pièces:1

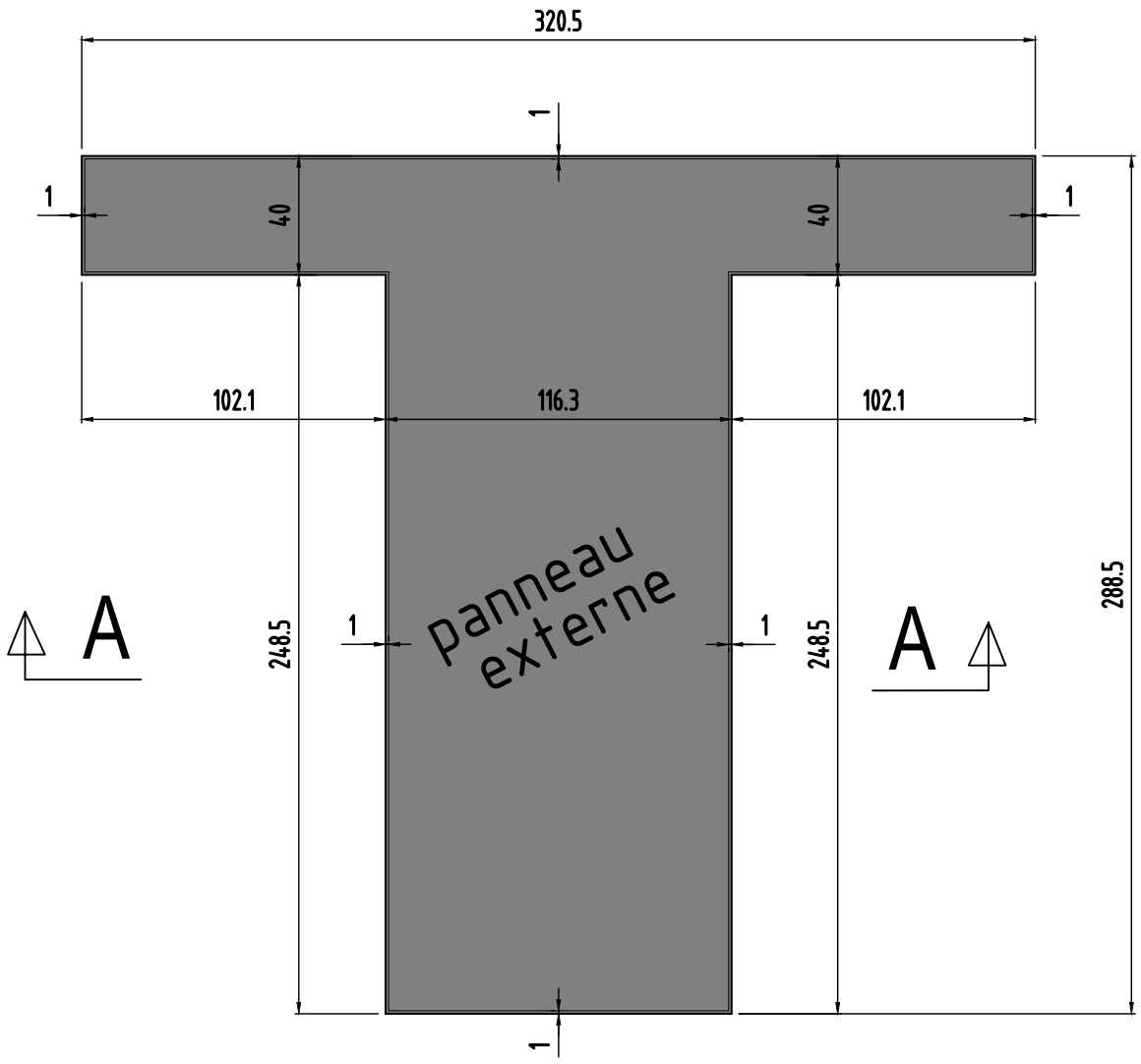

coupe A-A longitudinale

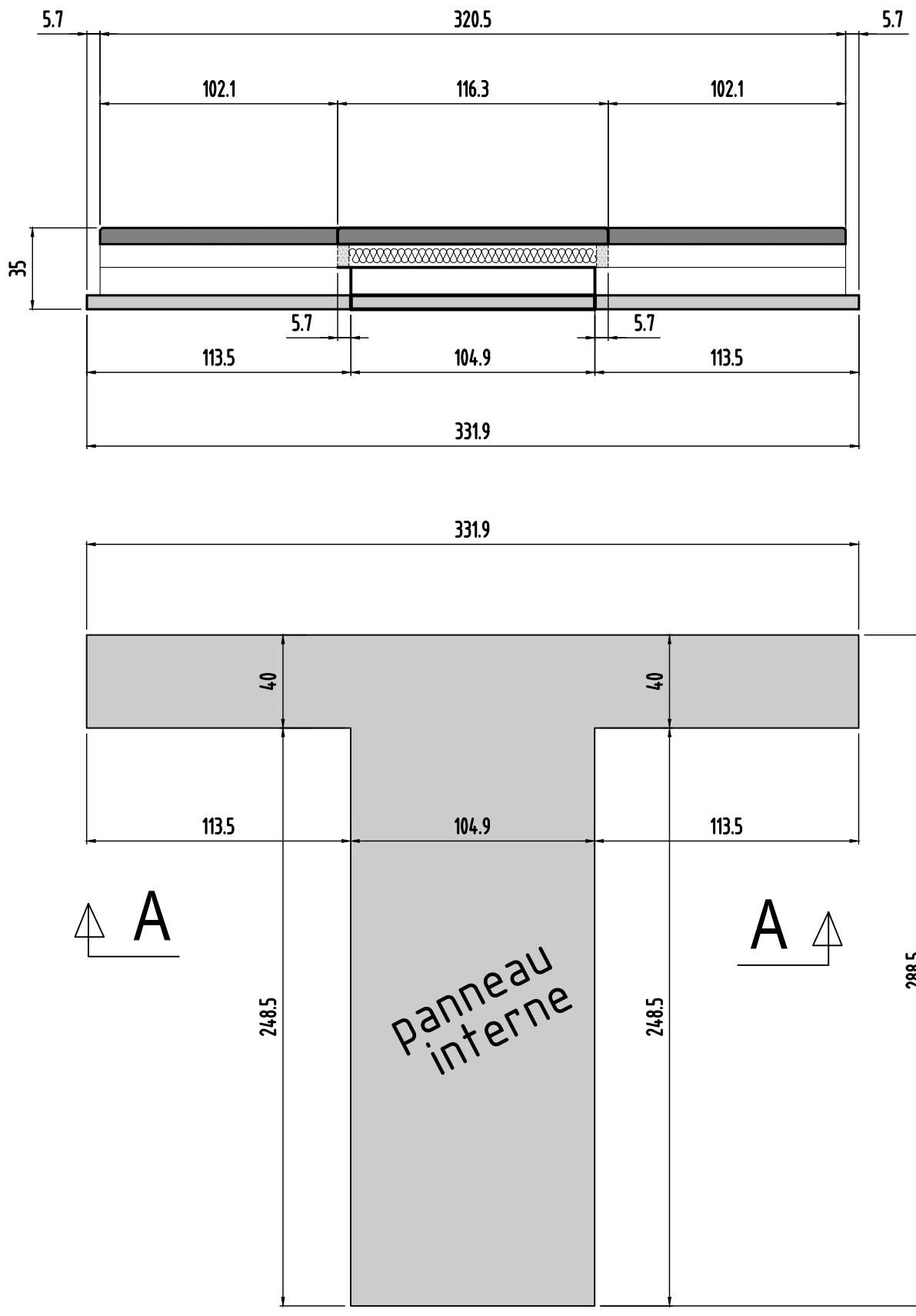

Panneau 55

0	MODIFICATIONS
B	A
Ech:1/25	AFFAIRE:284
Page 13	Cahier C.19

Panneau
N°56
Nombre des pièces:1

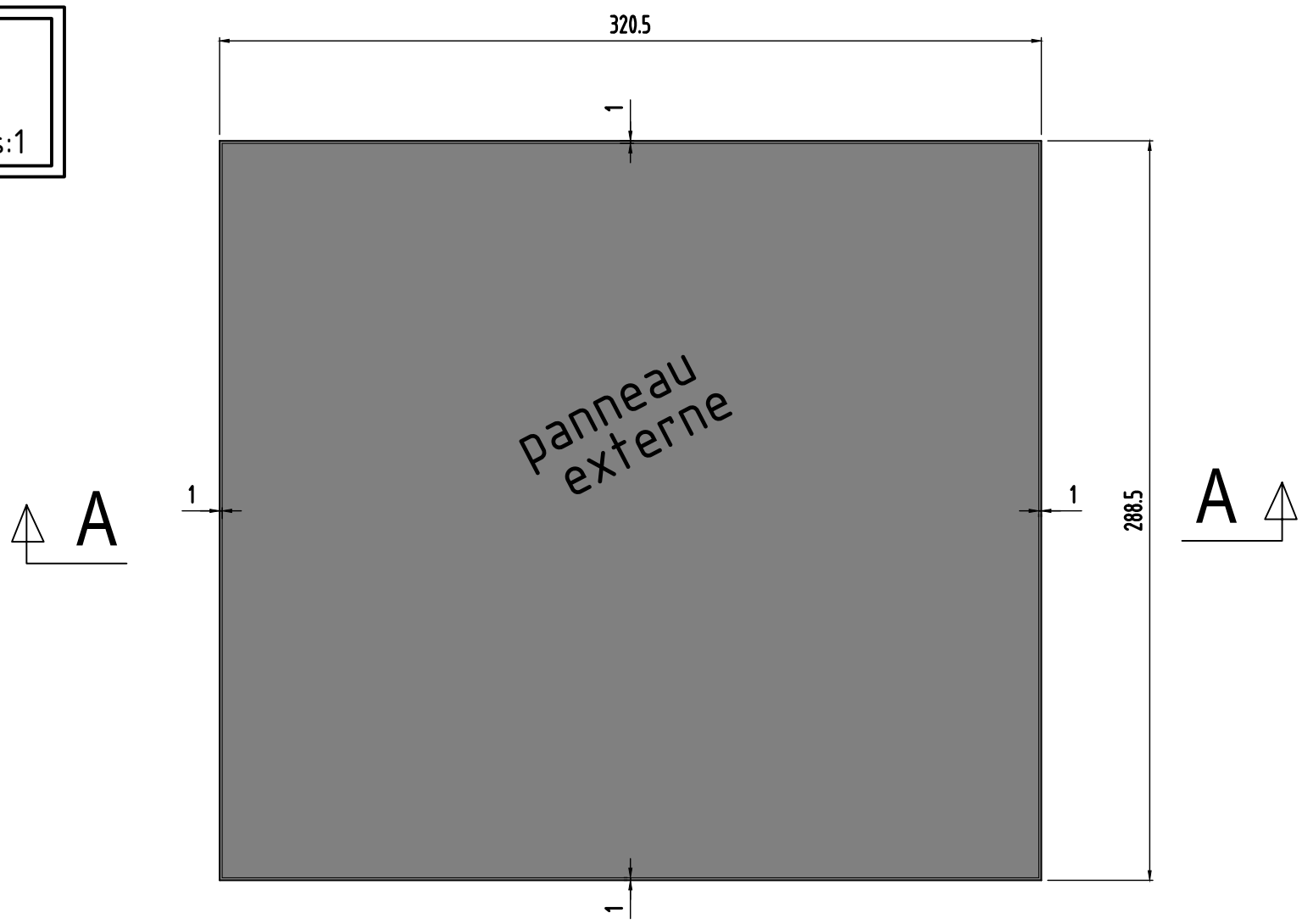

coupe A-A longitudinale

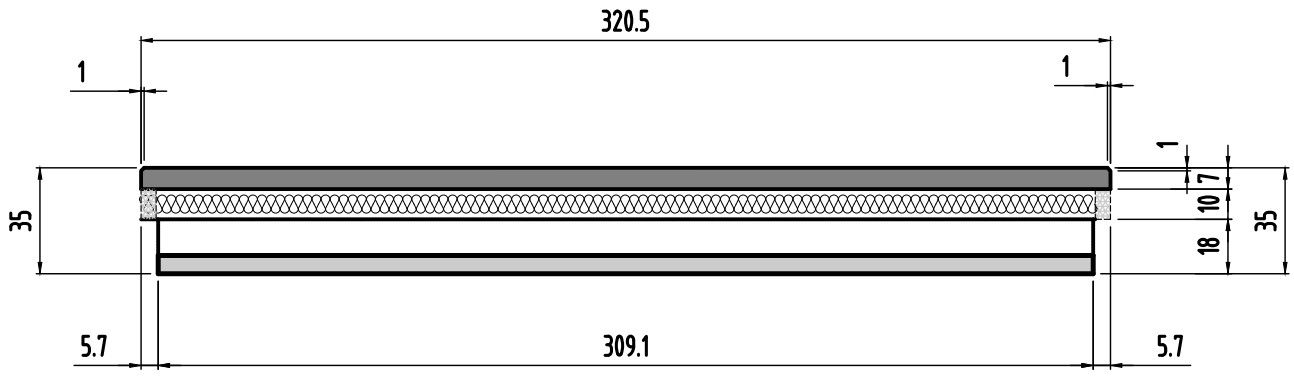

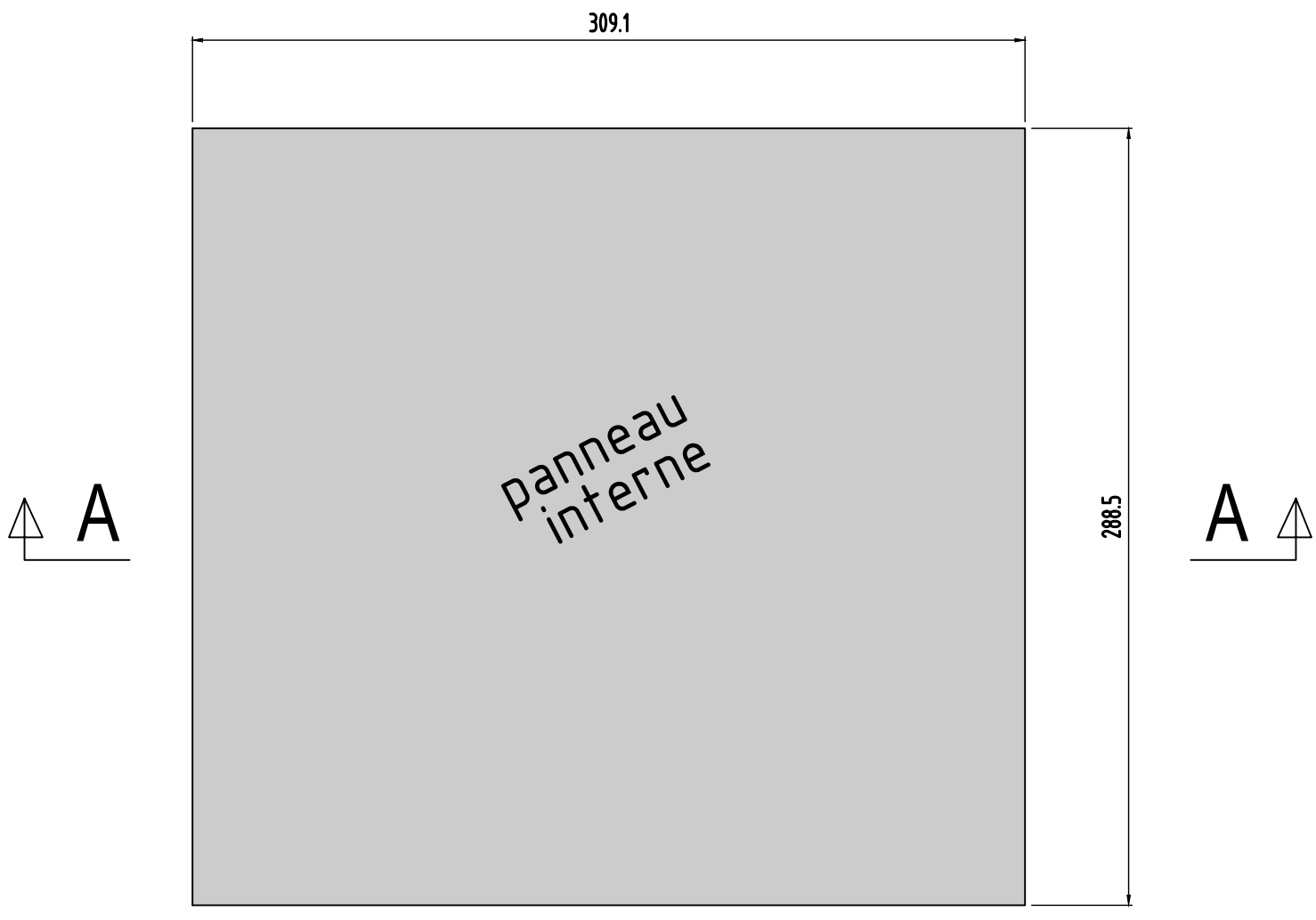

Panneau 56

0	MODIFICATIONS	
B	A	
Ech:1/25	AFFAIRE:284	Cahier C.19
Page 14		

Panneau
N°57
Nombre des pièces:1

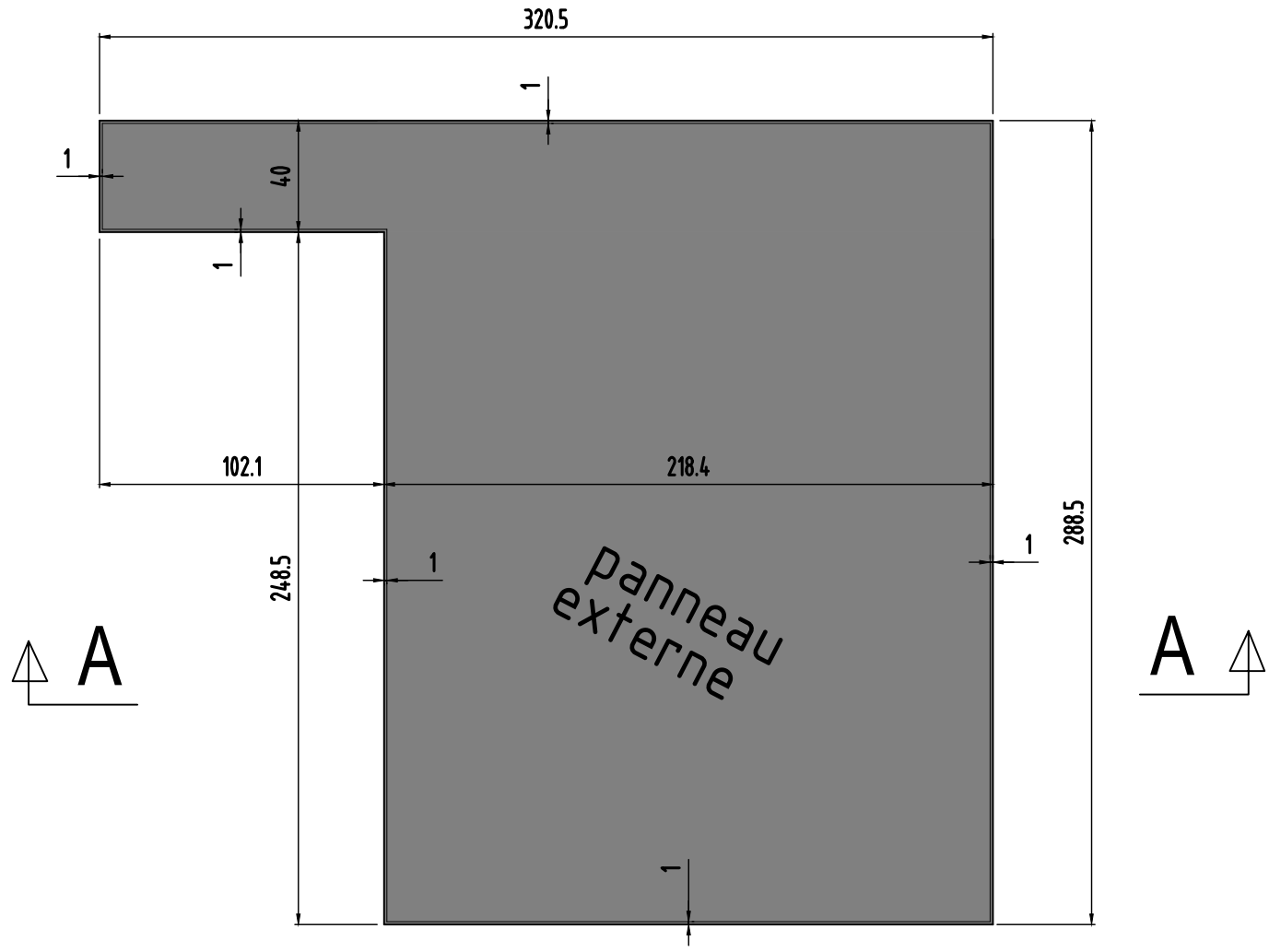

coupe A-A longitudinale

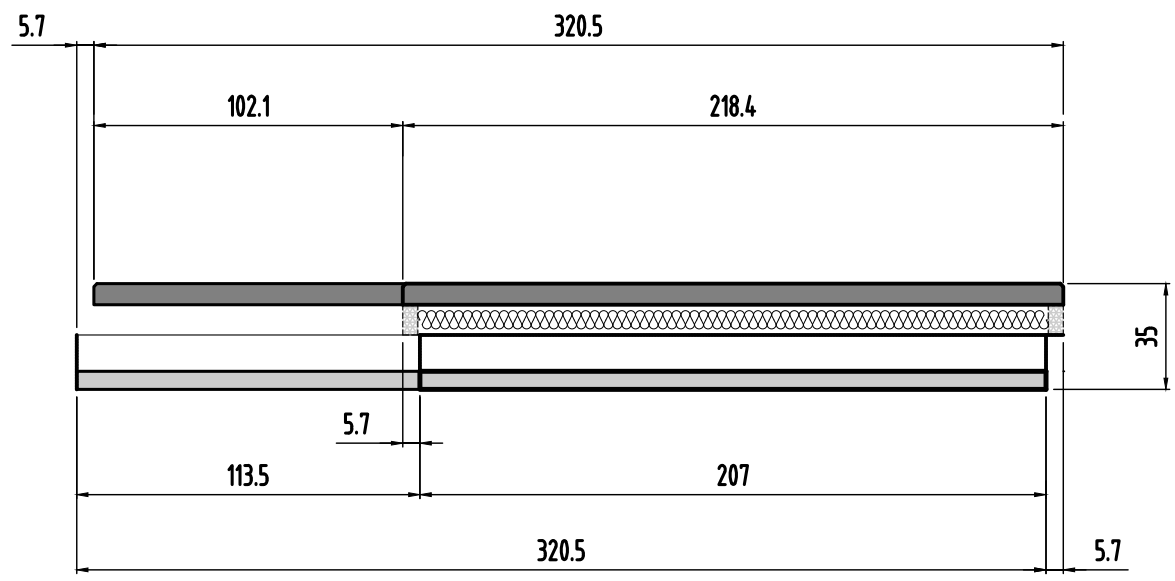

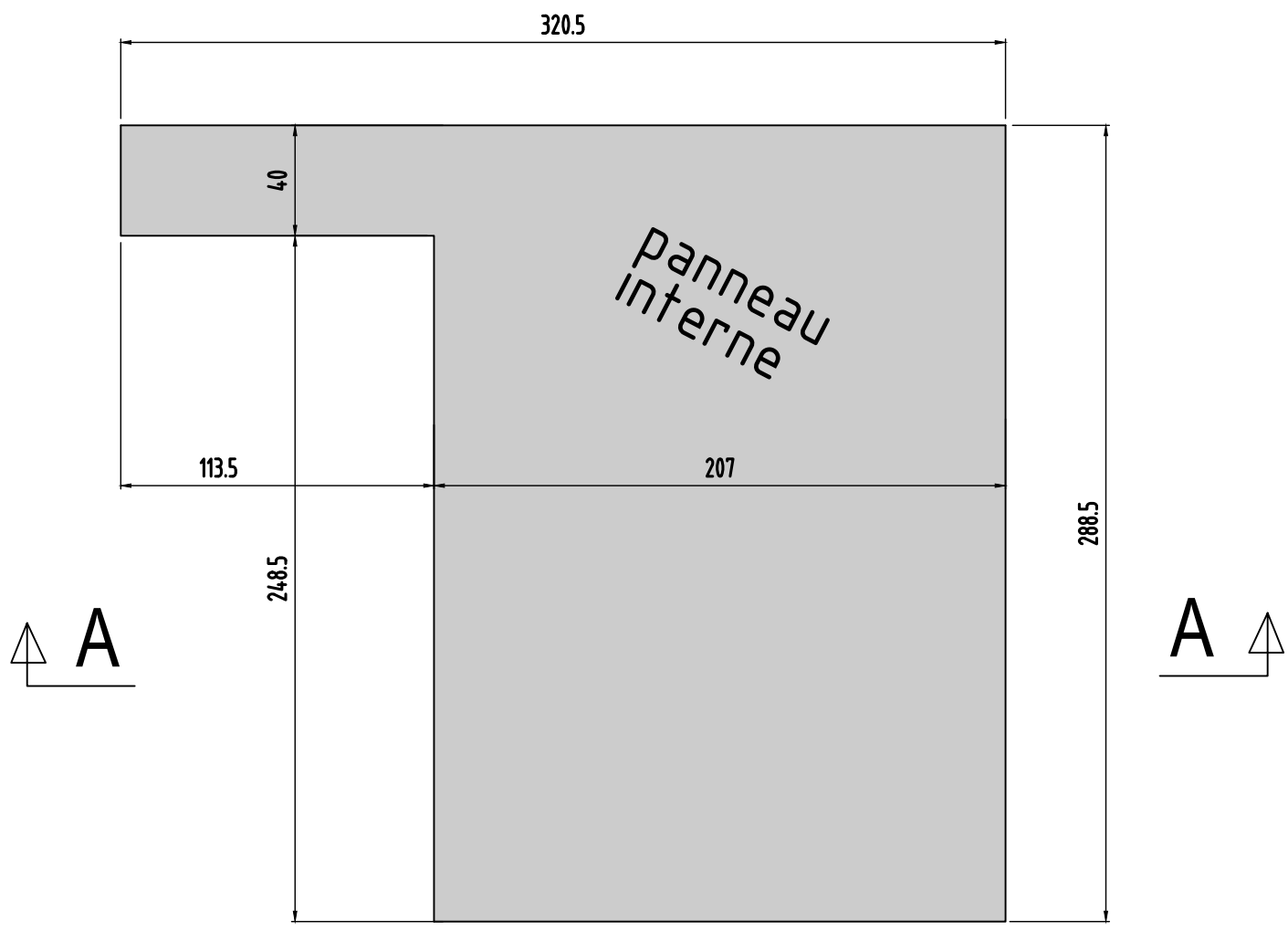

Panneau 57

0	MODIFICATIONS
B	A
Ech:1/25	AFFAIRE:284
Page 15	Cahier C.19

Panneau
N°58
Nombre des pièces:1

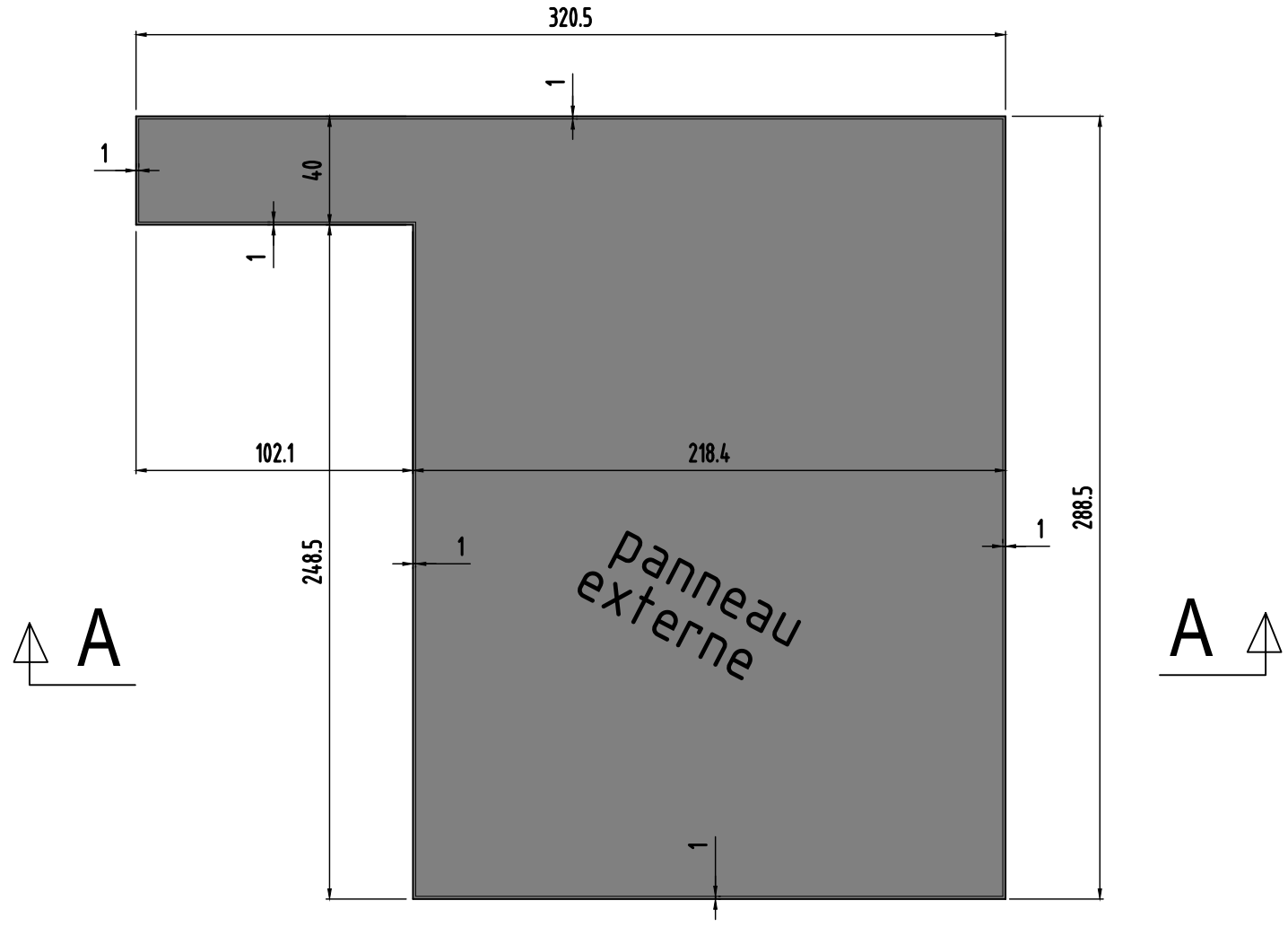

coupe A-A longitudinale

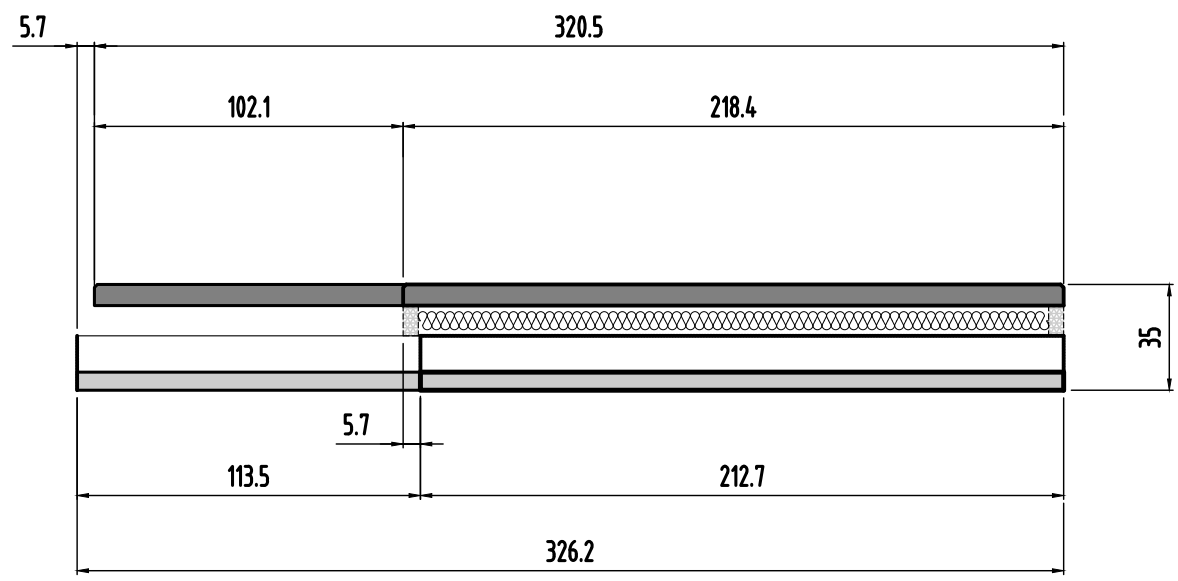

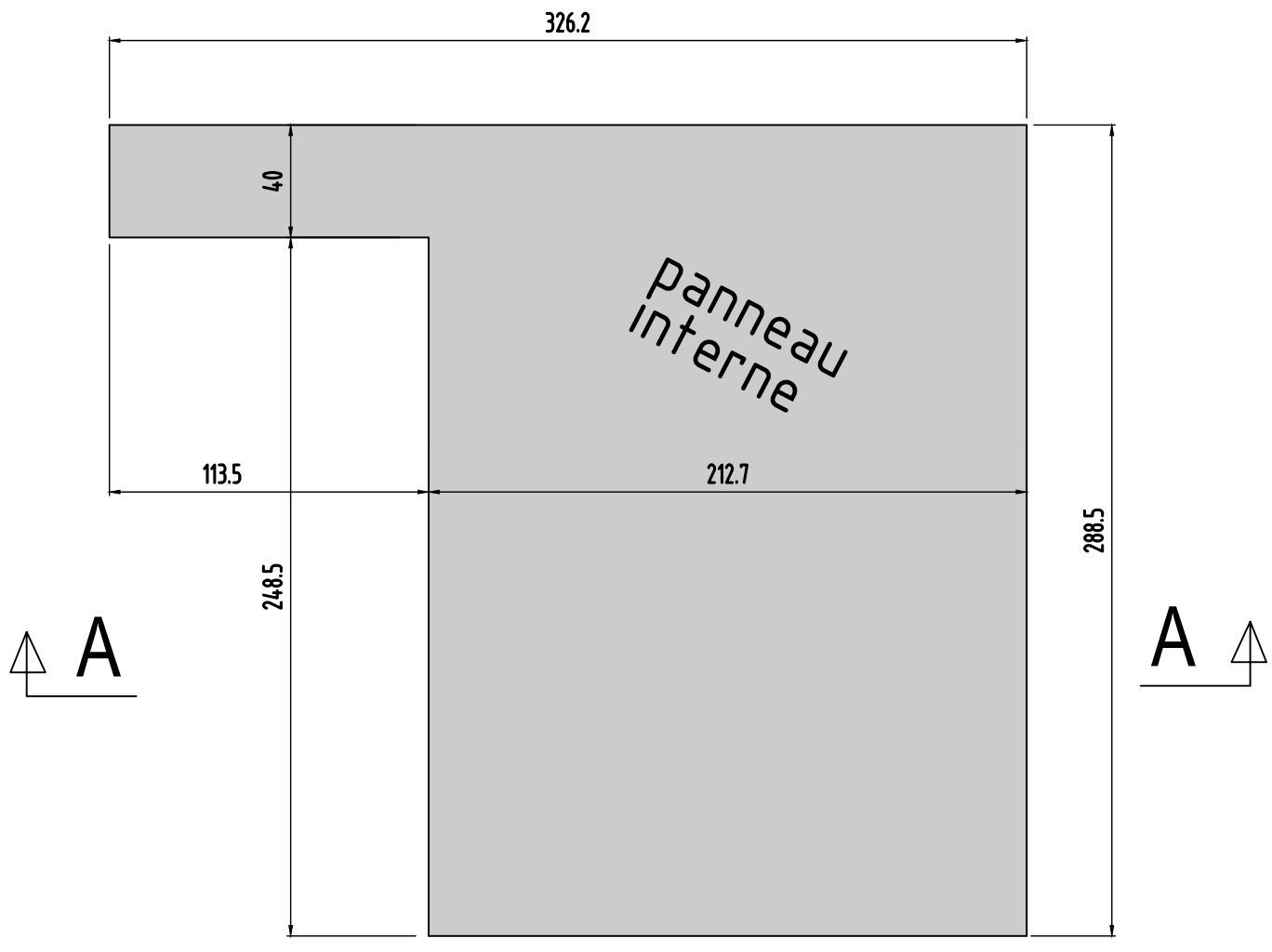

Panneau 58

0	MODIFICATIONS
B	A
Ech:1/25	AFFAIRE:284
Page 16	Cahier C.19

Panneaux
N°60
Nombre des pièces:1

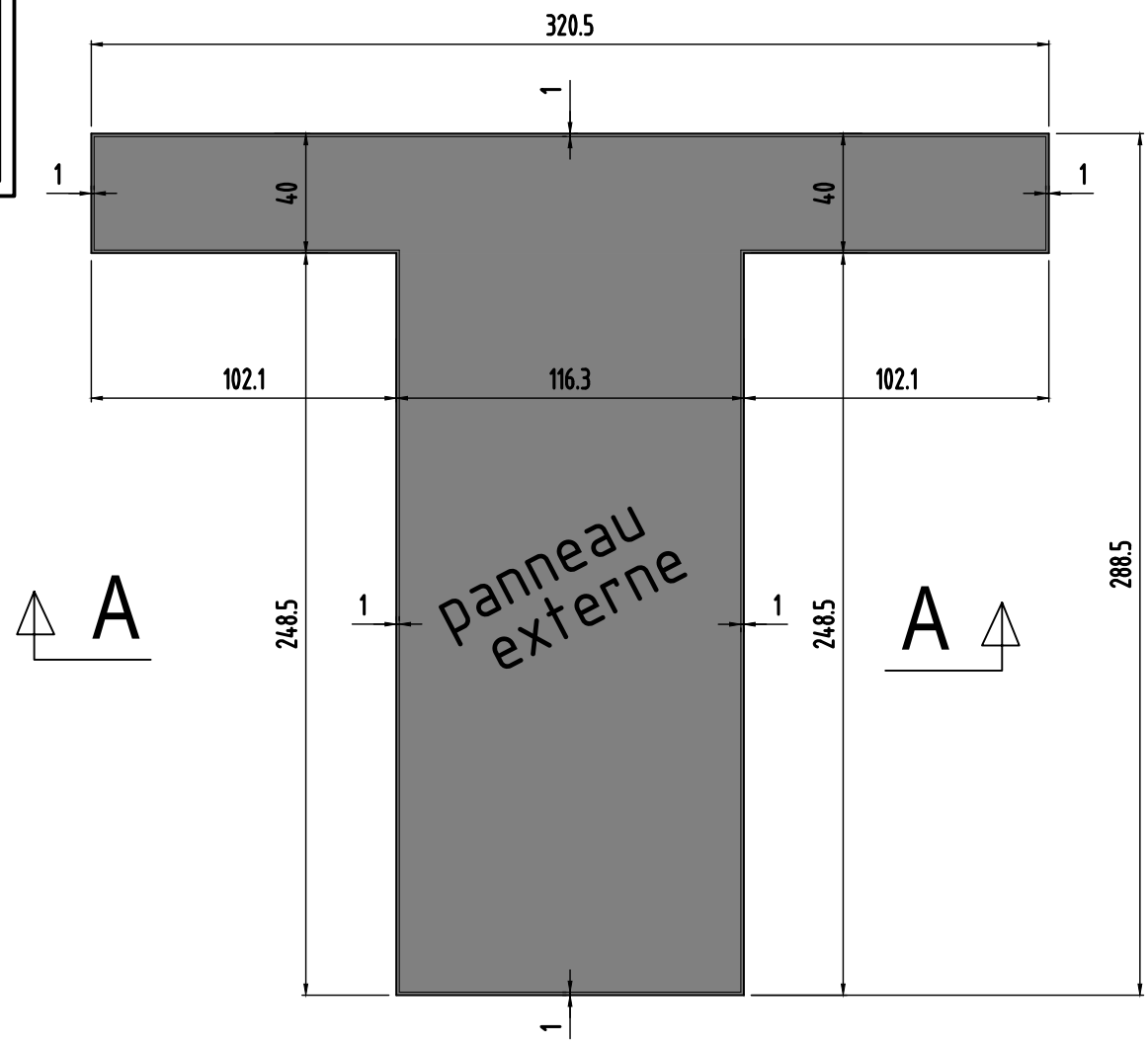

coupe A-A longitudinale

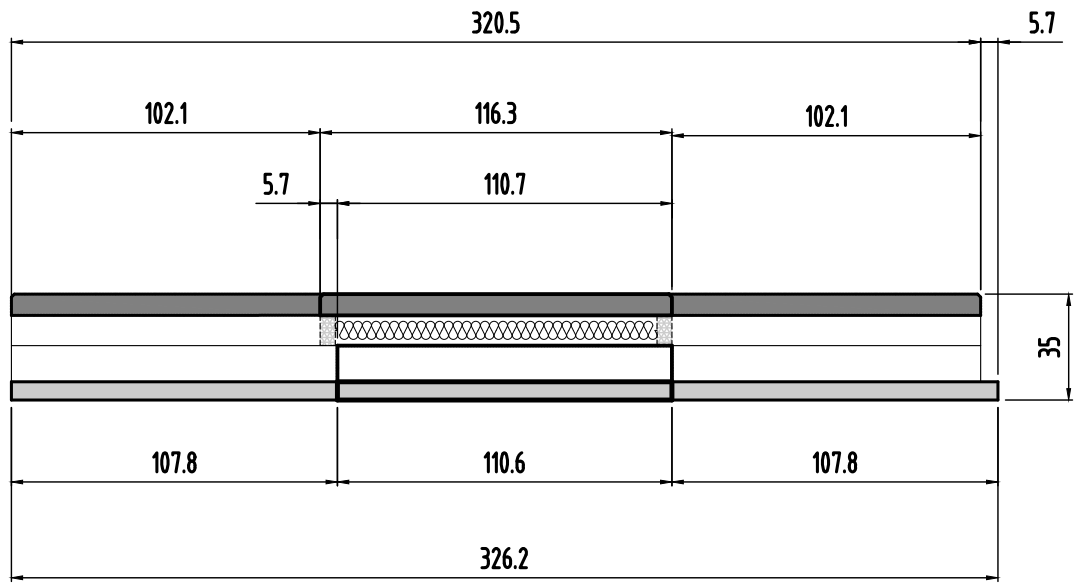

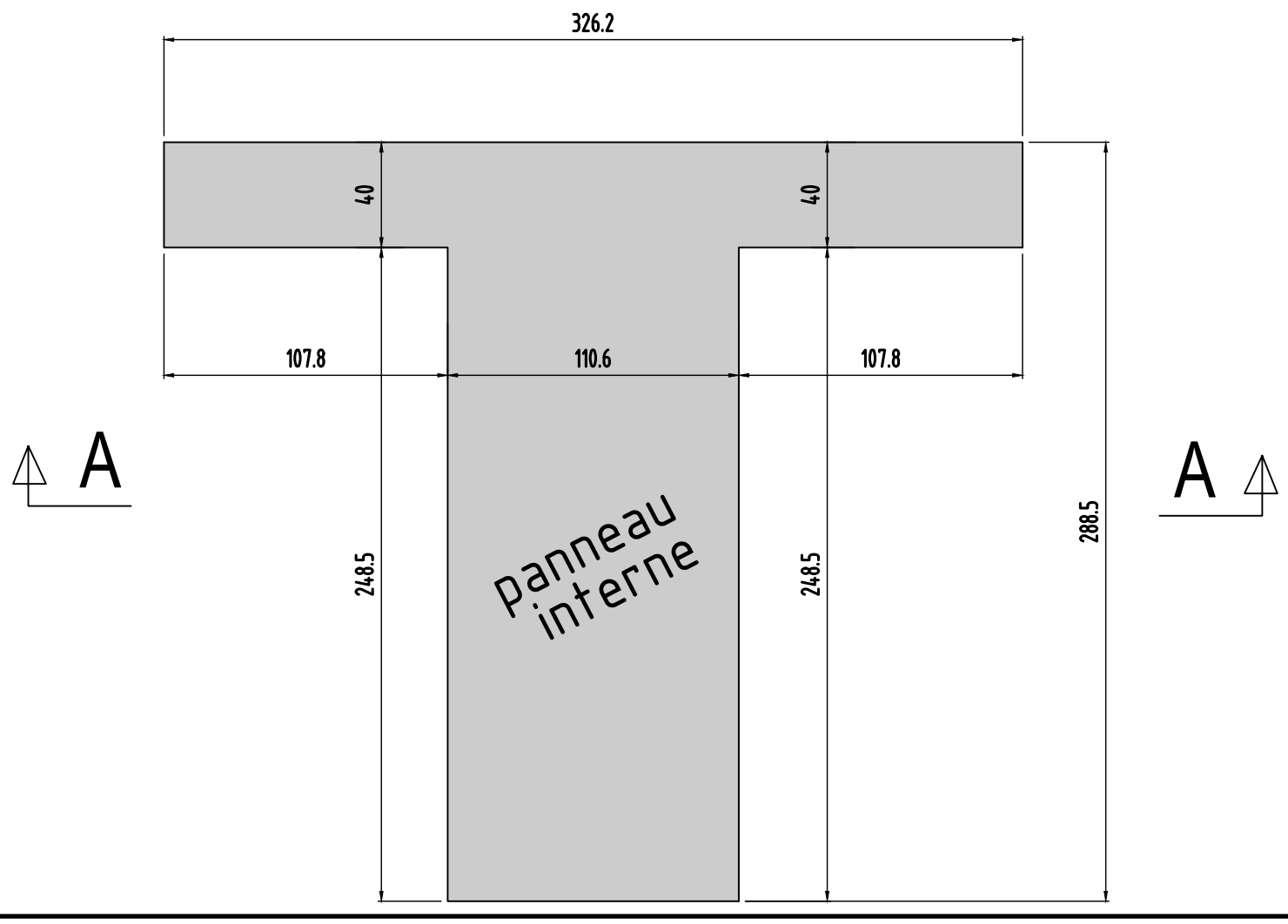

Panneau 60

0	MODIFICATIONS
B	A
Ech:1/25	AFFAIRE:284
page 17	Cahier C.19

Panneau
N°61
Nombre des pièces:1

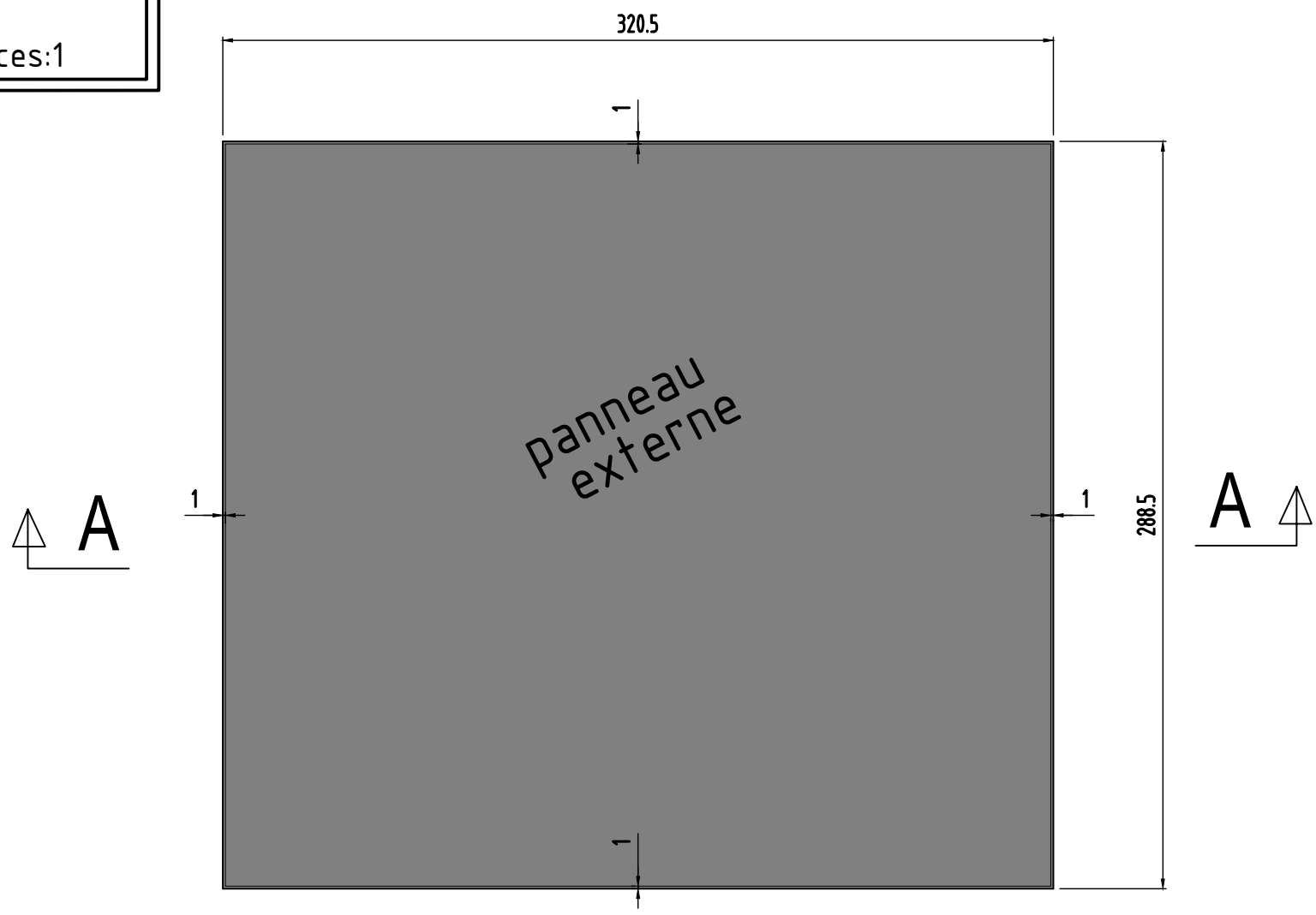

coupe A-A longitudinale

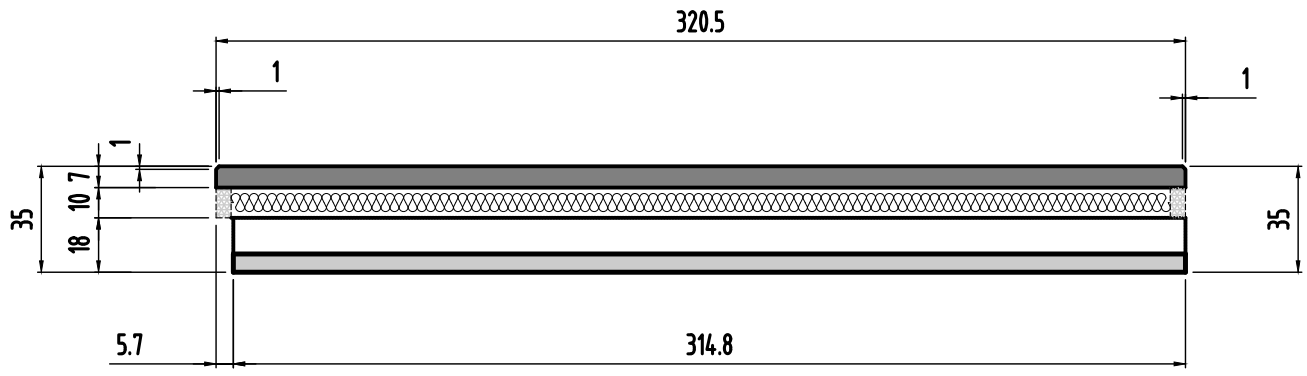

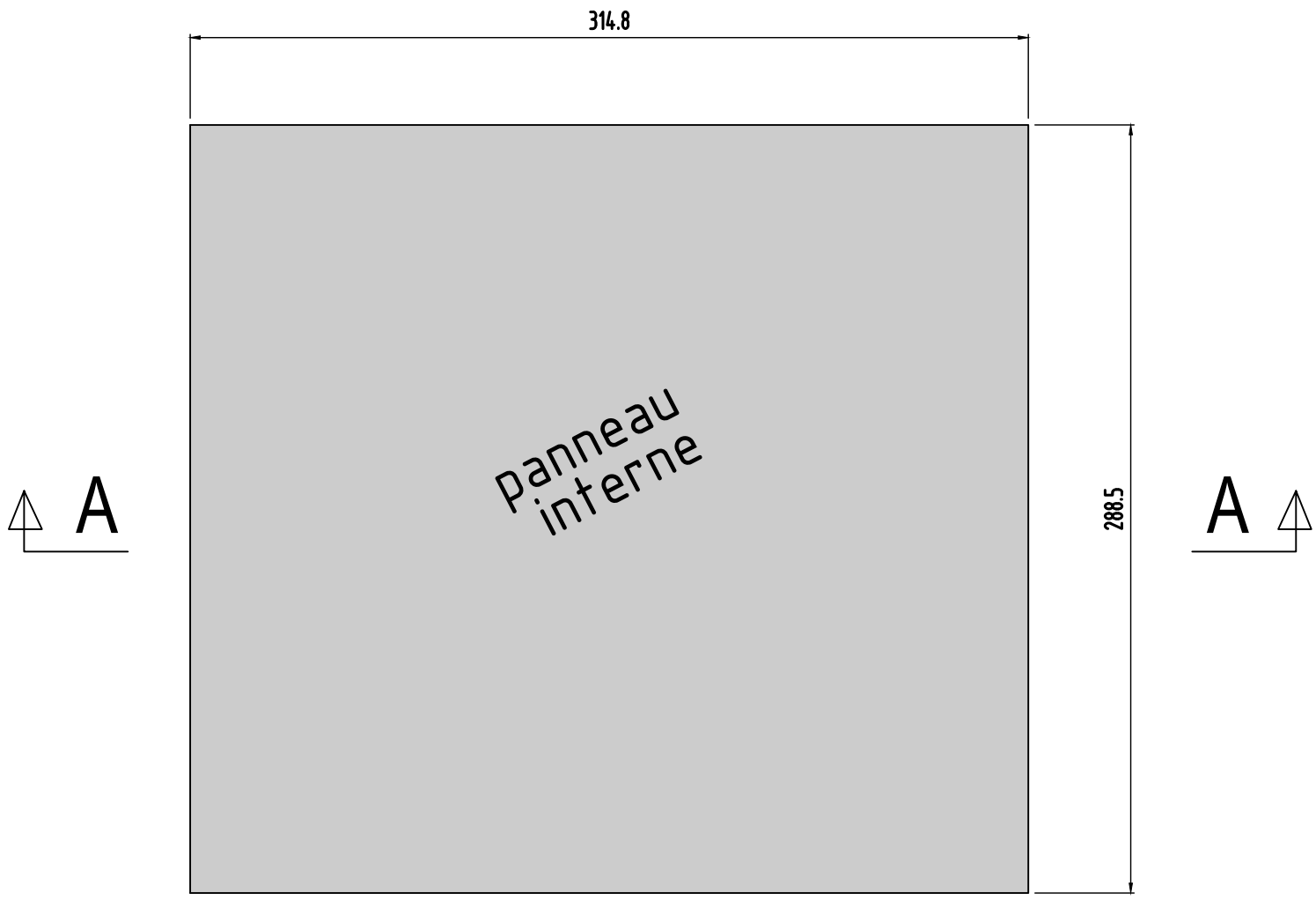

Panneau 61

0	MODIFICATIONS	
B	A	
Ech:1/25	AFFAIRE:284	Cahier C.19
Page 18		

Panneau
N°62
Nombre des pièces:1

coupe A-A longitudinale

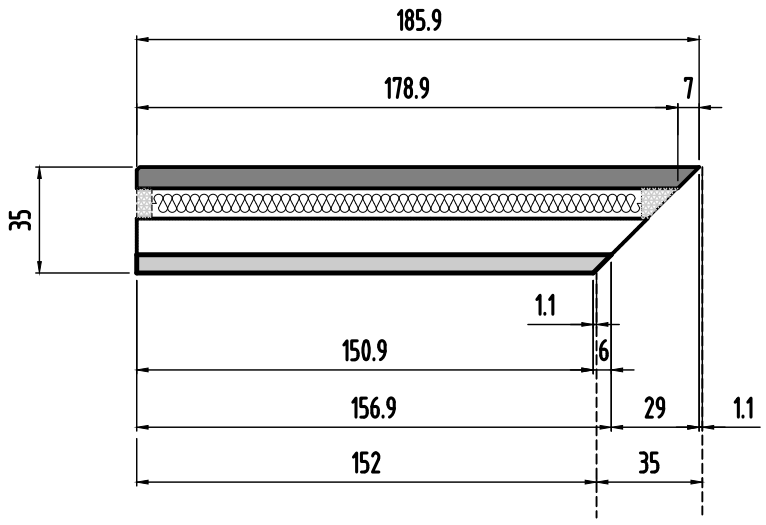

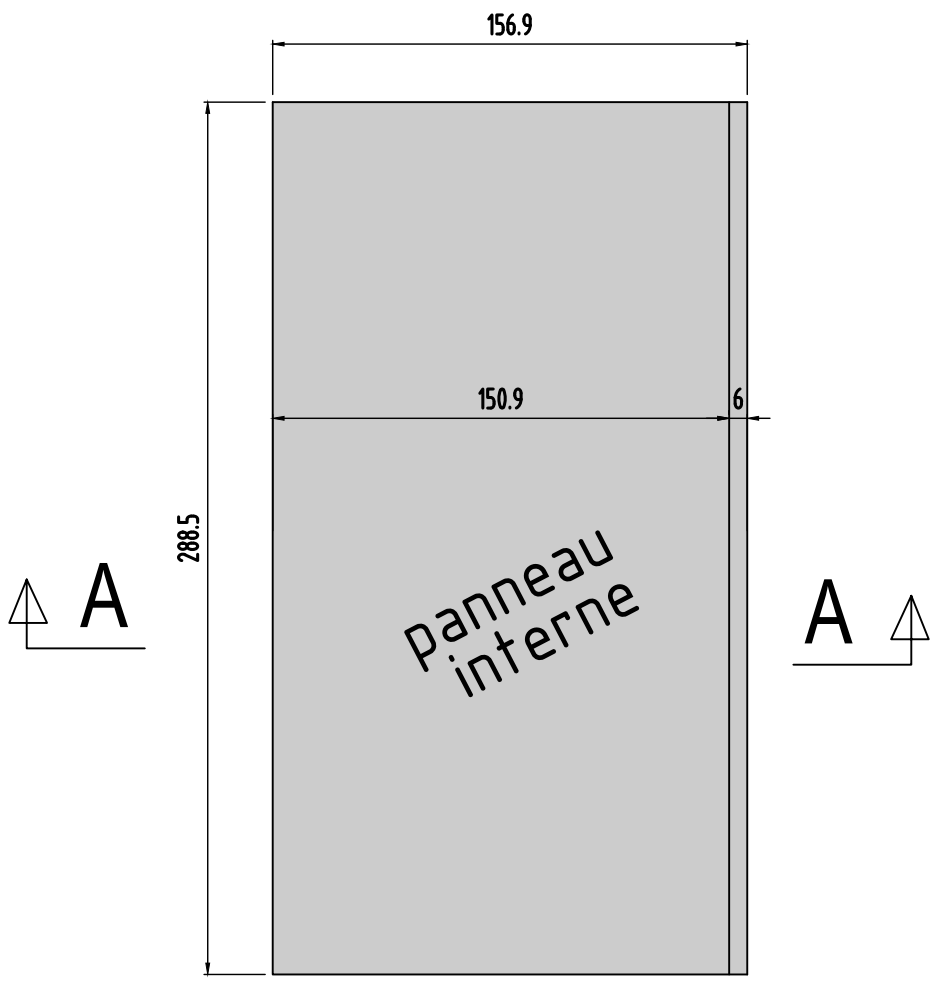

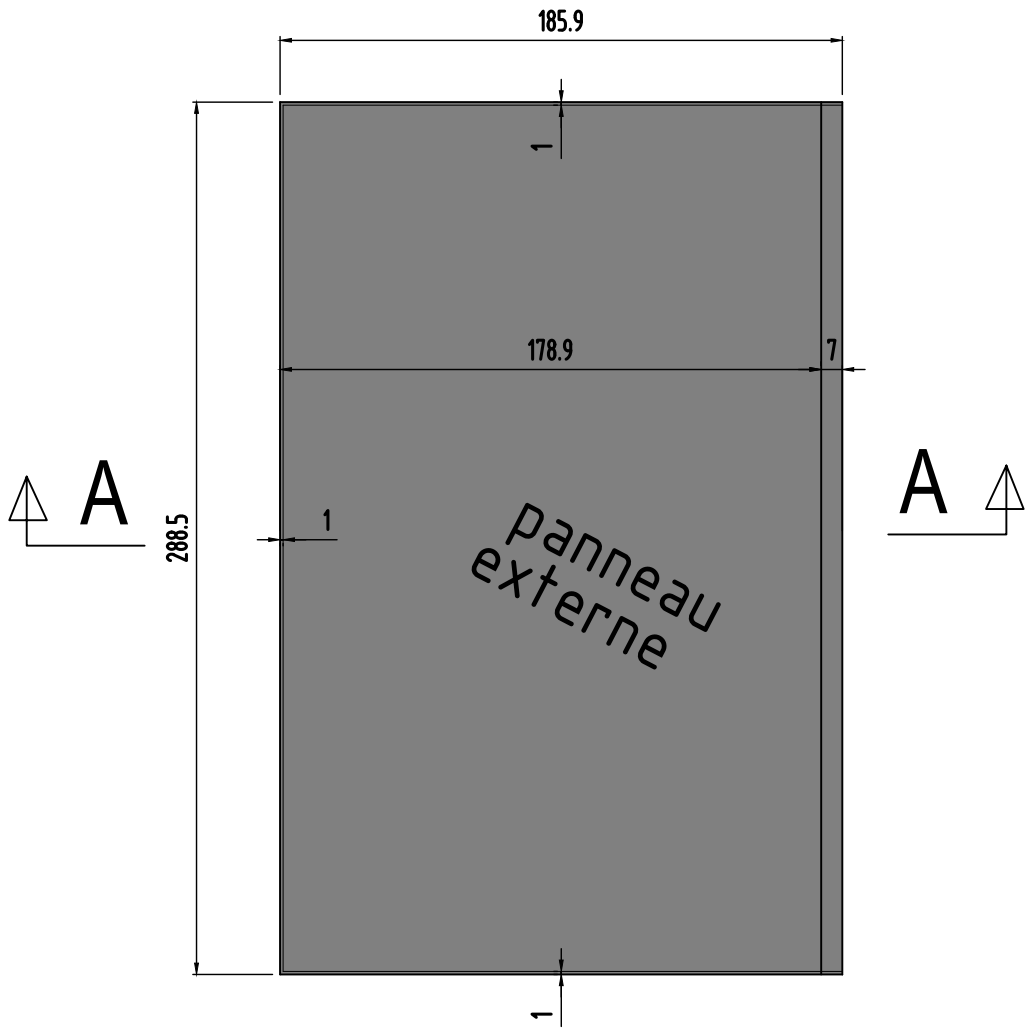

Panneau 62

0	MODIFICATIONS	
B	A	
Ech:1/25	AFFAIRE:284	
Page 19	Cahier C.19	

Panneau
N°63
Nombre des pièces:1

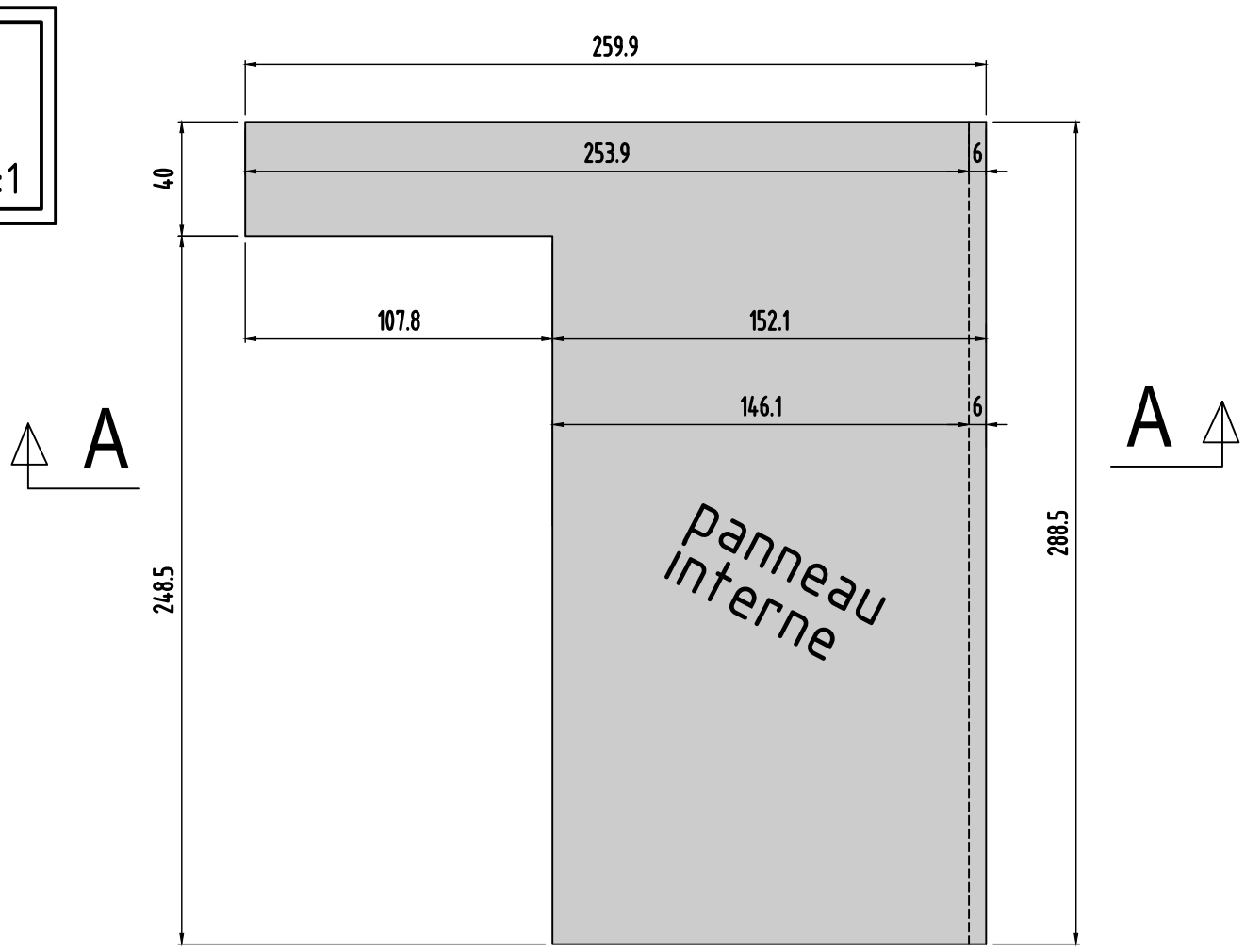

coupe A-A longitudinale

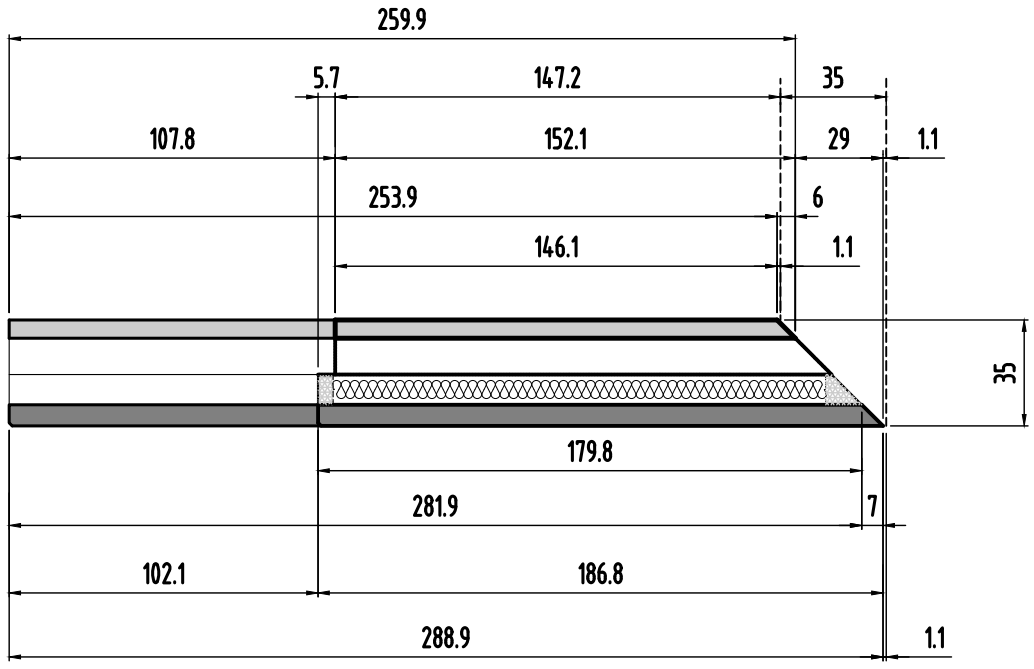

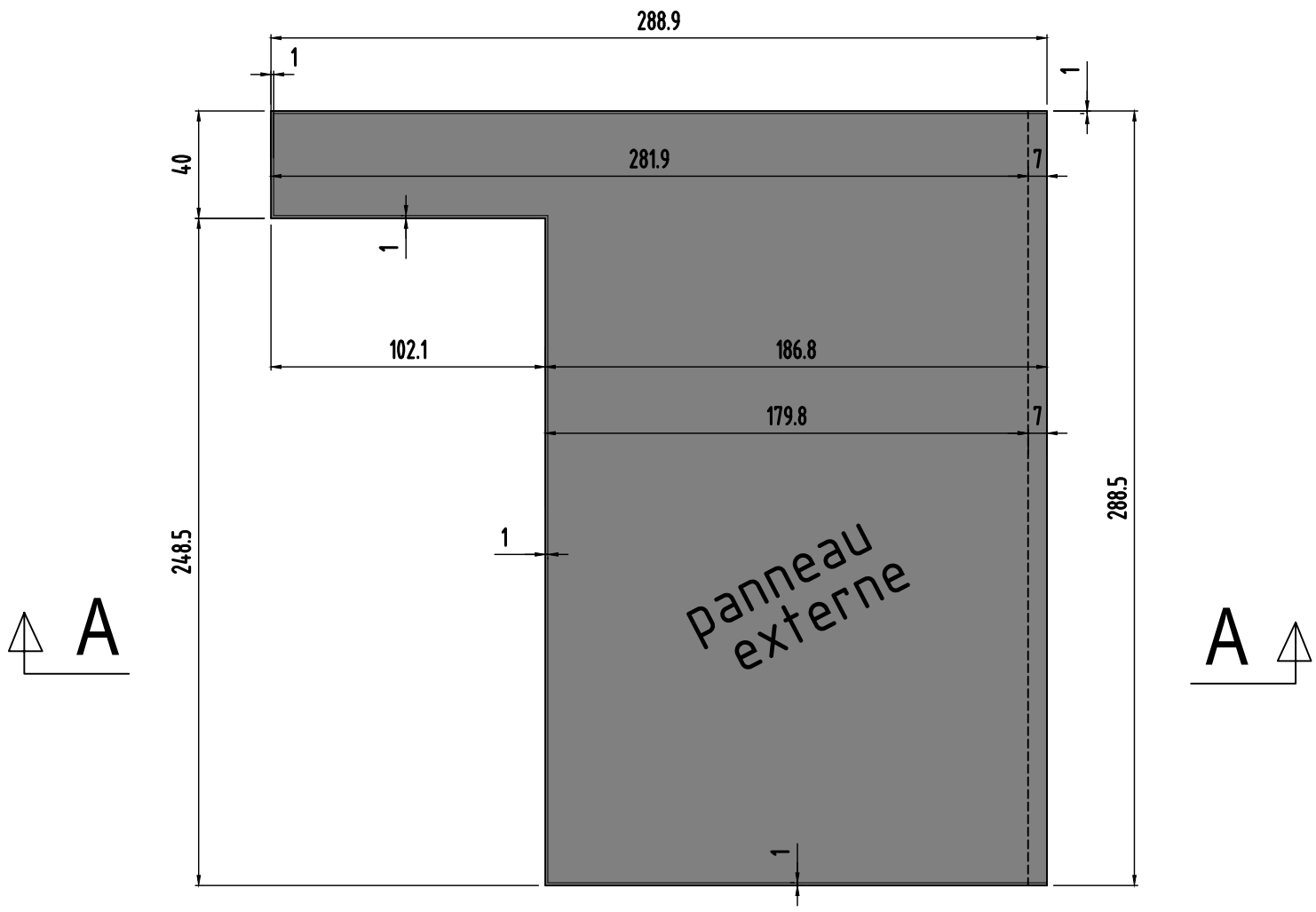

Panneau 63

0	MODIFICATIONS
B	A
Ech:1/25	AFFAIRE:284
Page 20	Cahier C.19

Panneaux
N°64 et 68
Nombre des pièces:2

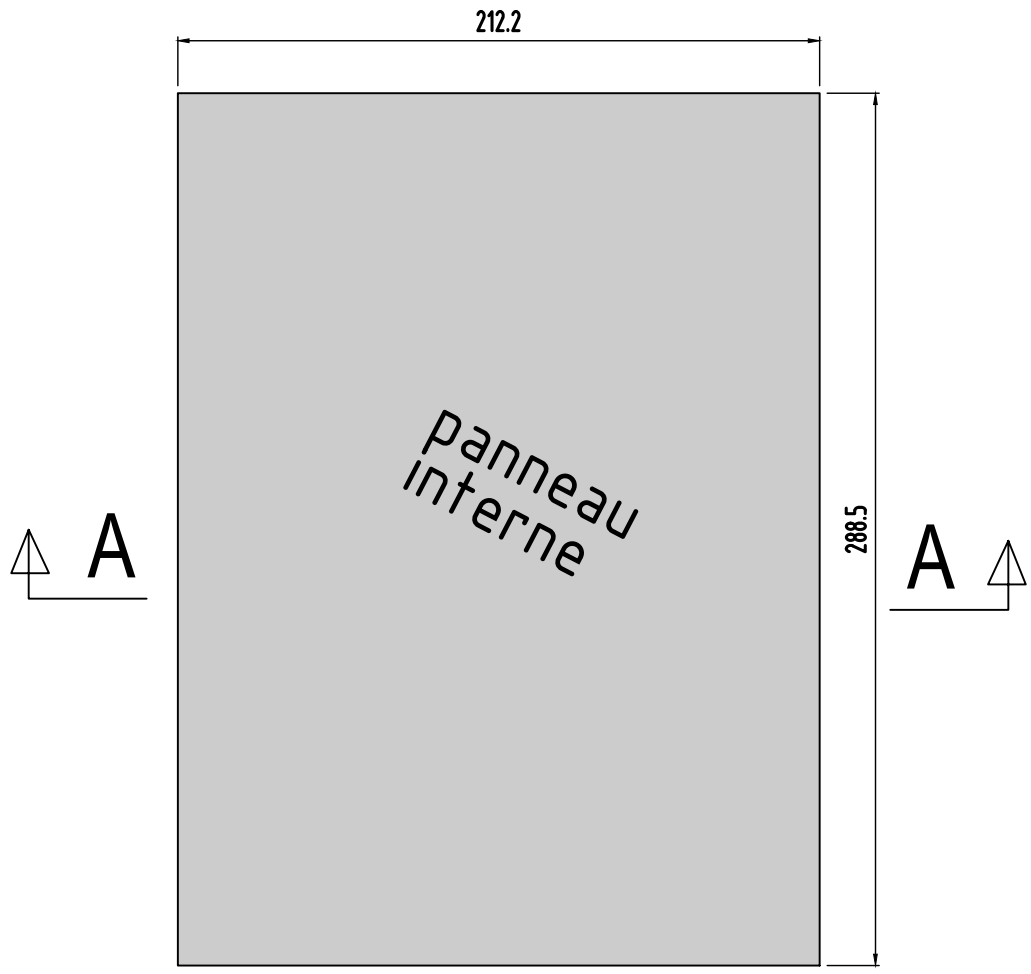

coupe A-A longitudinale

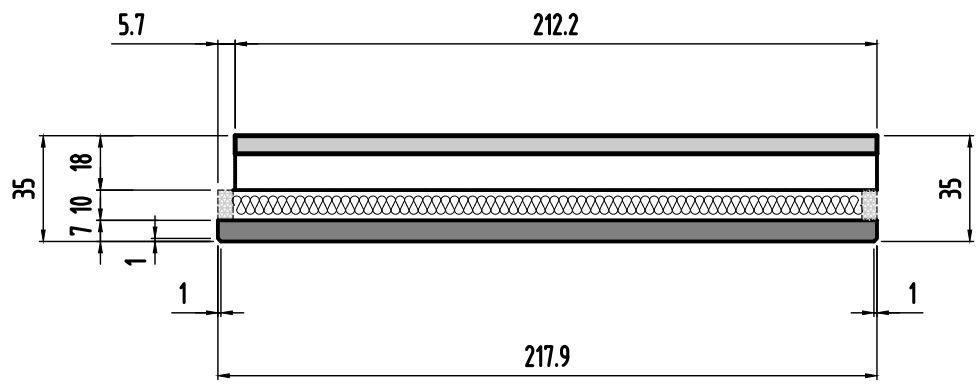

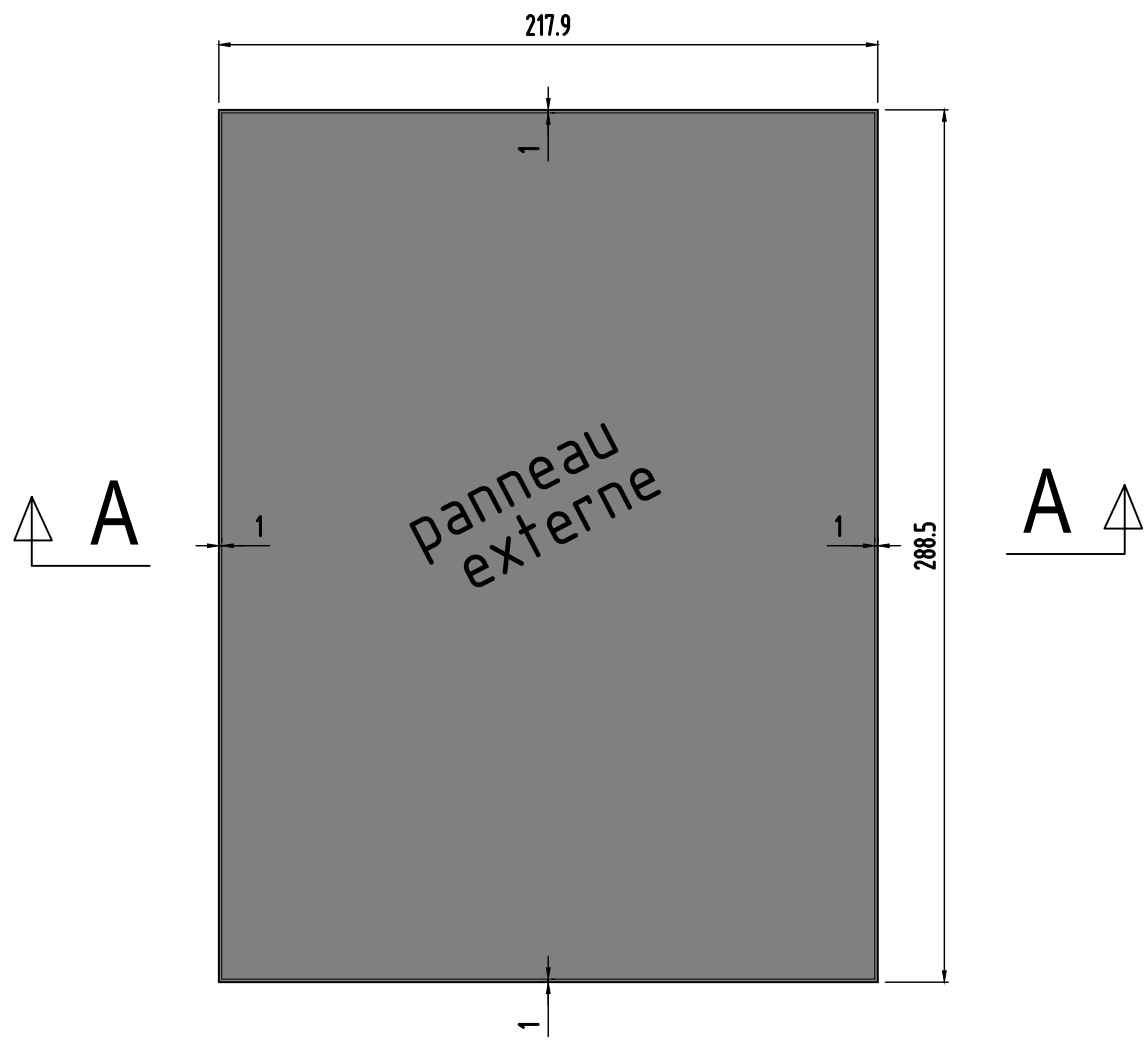

Panneaux 64 et 68

0	MODIFICATIONS	
B	A	
	AFFAIRE:284	Cahier C.19
Ech:1/25		Page 21

Panneau
N°65
Nombre des pièces:1

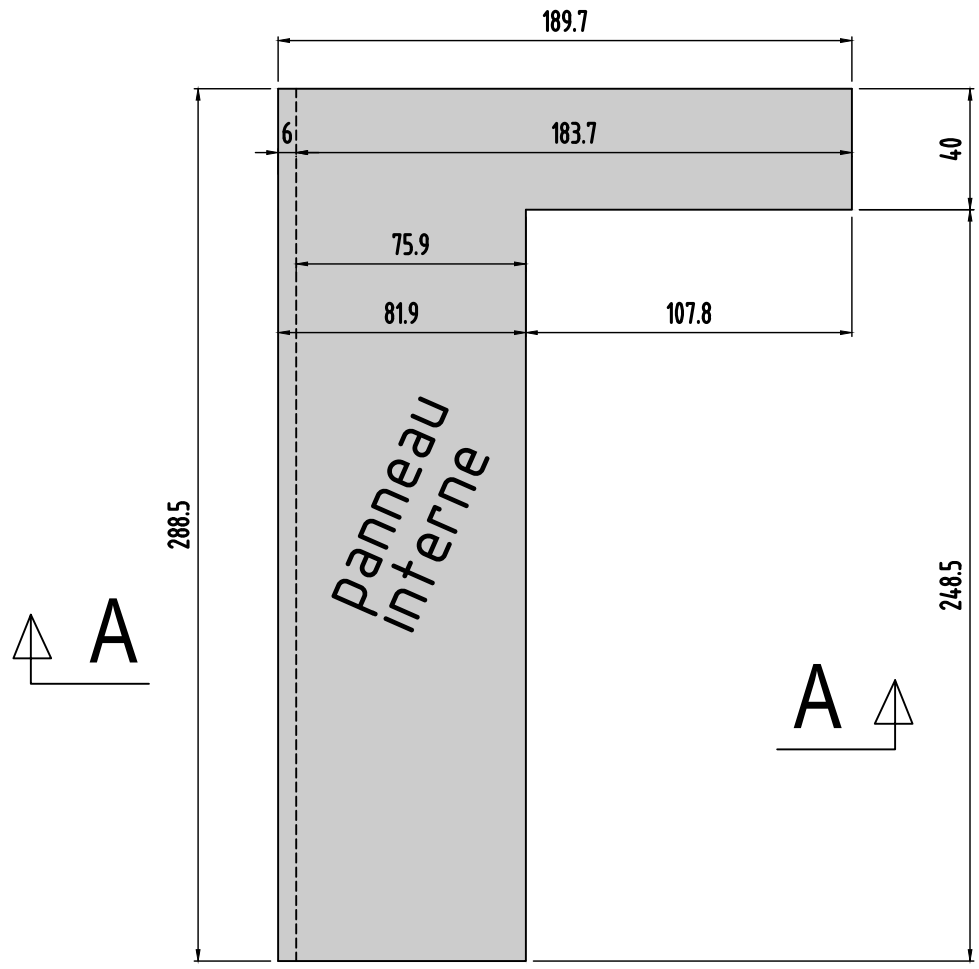

coupe A-A longitudinale

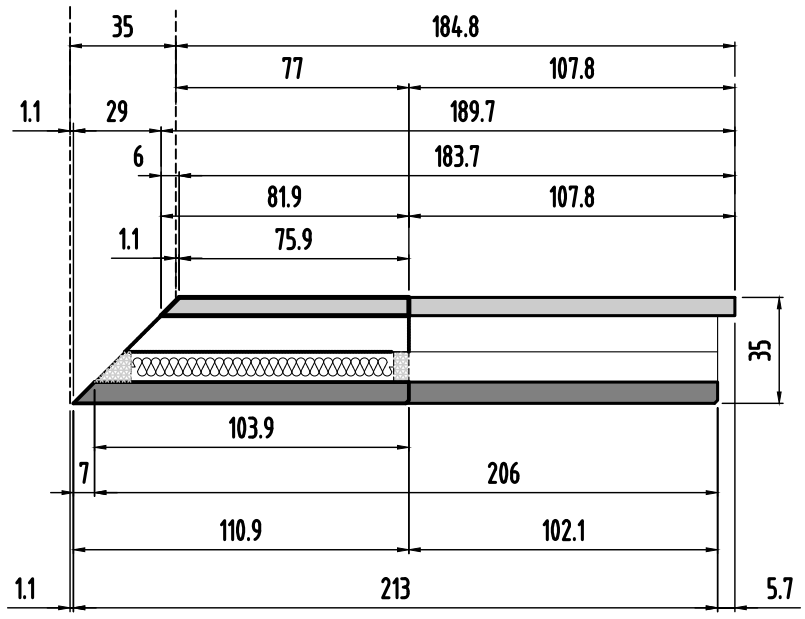

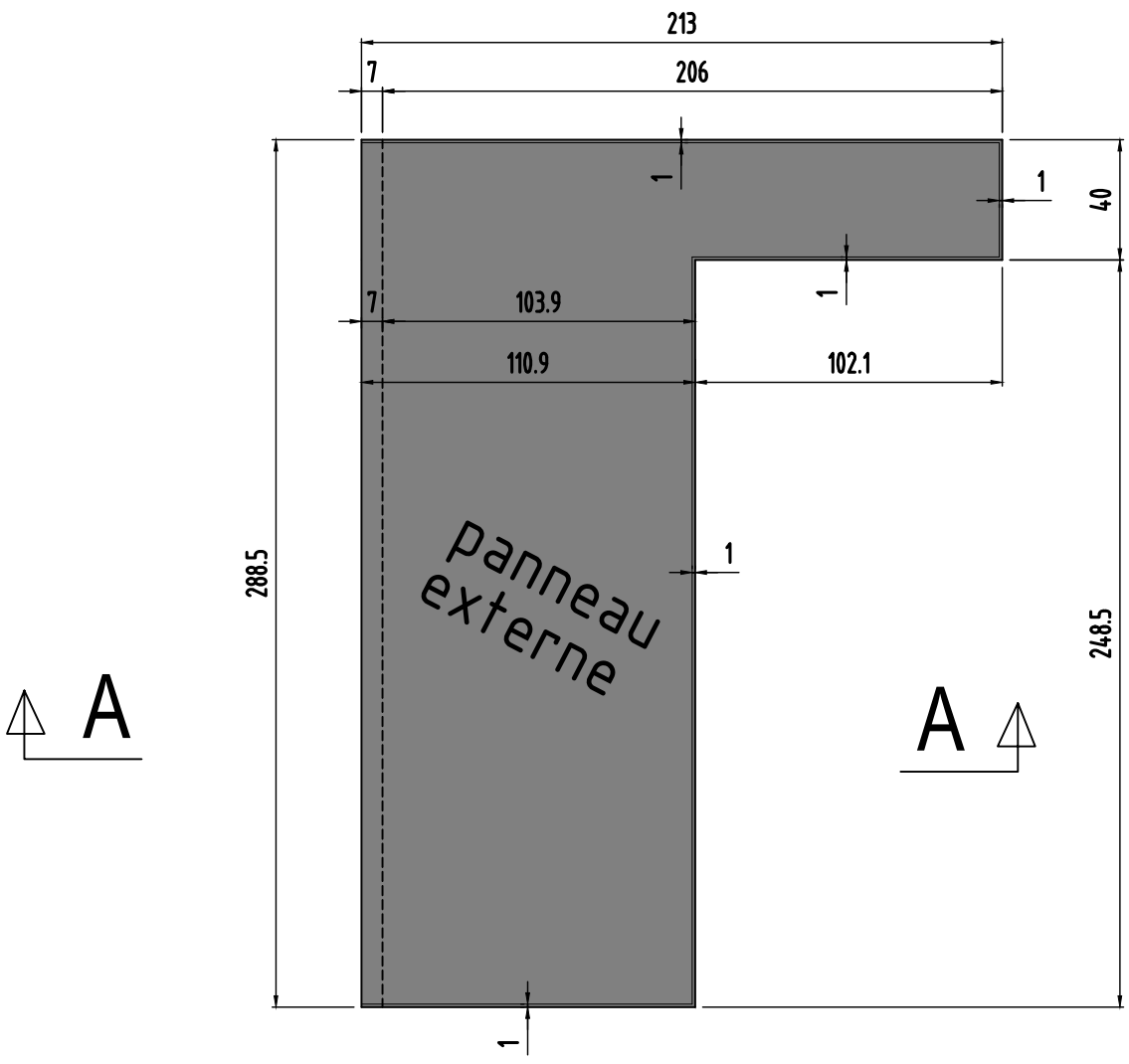

Panneau 65

0	MODIFICATIONS	
A		
B		
AFFAIRE:284		Cahier C.19
Ech:1/25		Page 22

Panneau
N°66
Nombre des pièces:1

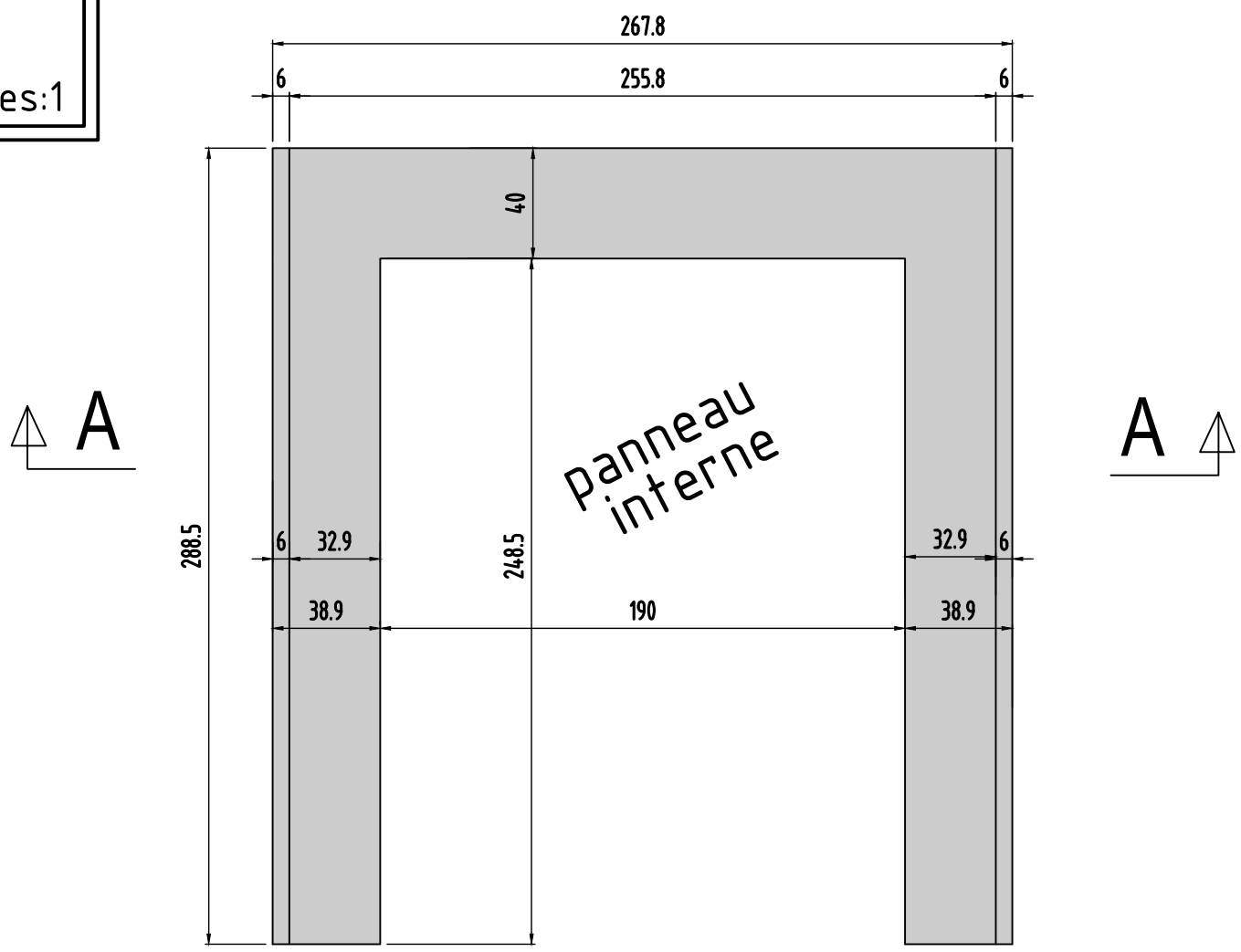

coupe A-A longitudinale

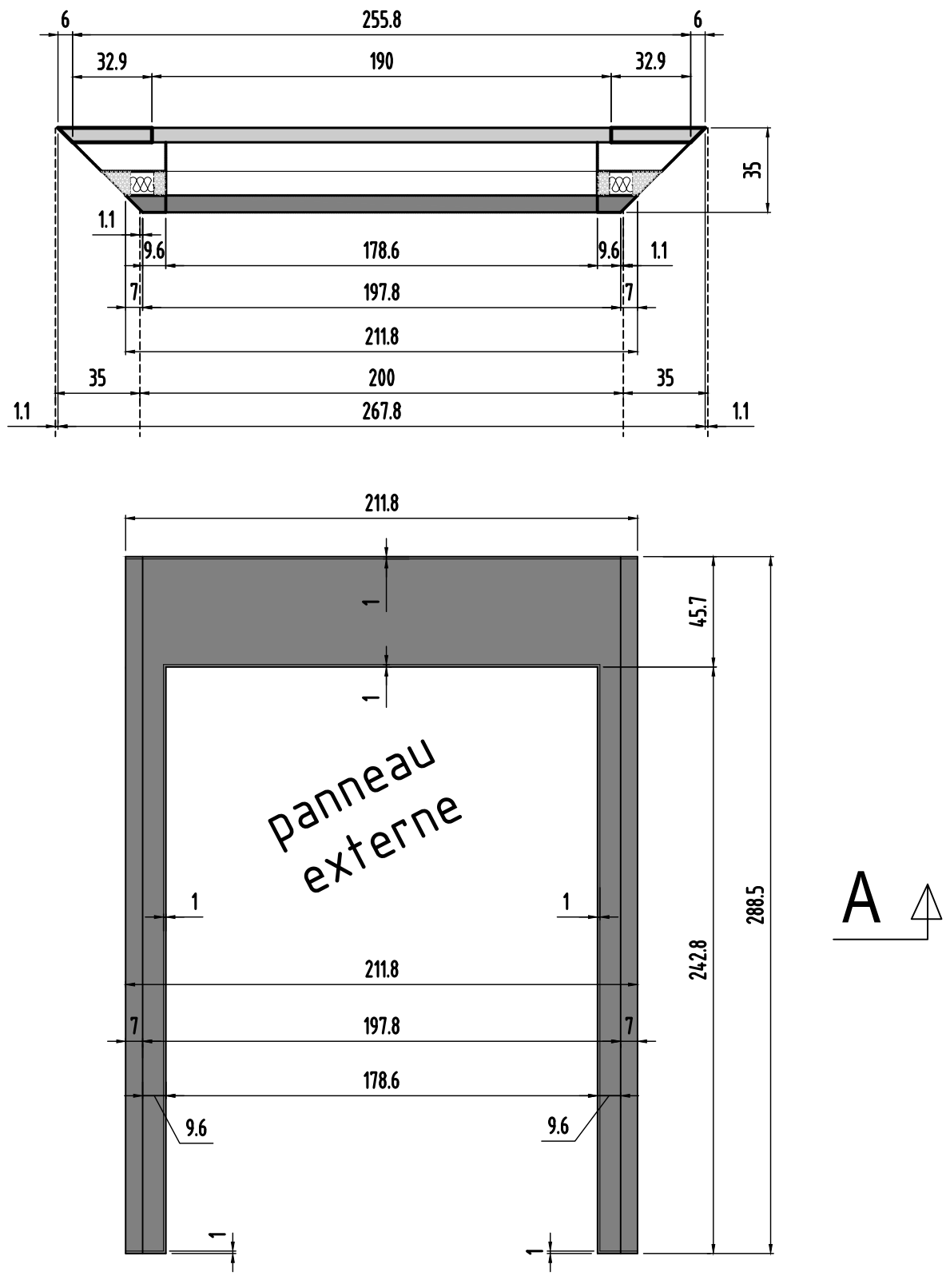

Panneau 66

0	MODIFICATIONS
B	A
AFFAIRE:284	
Ech:1/25	Cahier C.19
Page 23	

Panneau
N°67
Nombre des pièces:1

Panneau 67

coupe A-A longitudinale

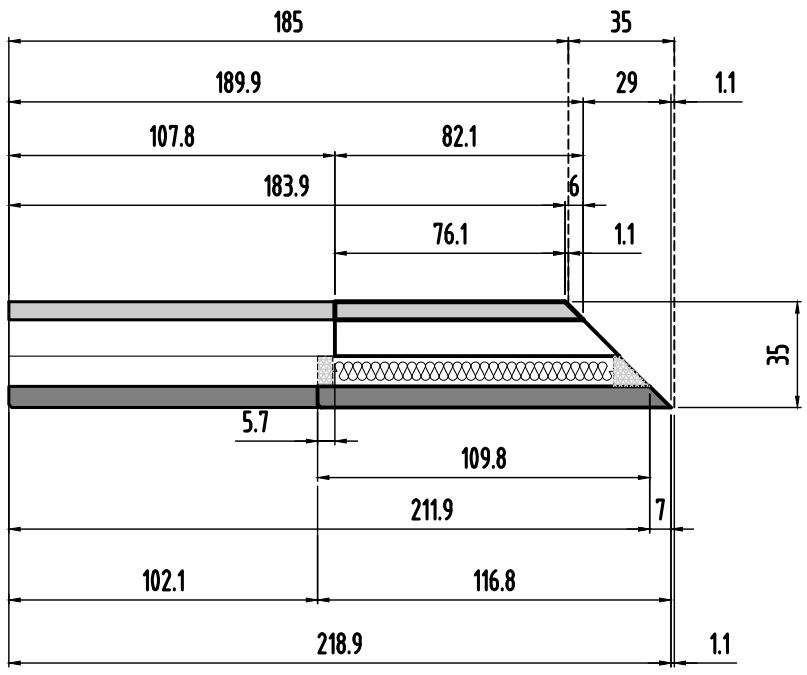

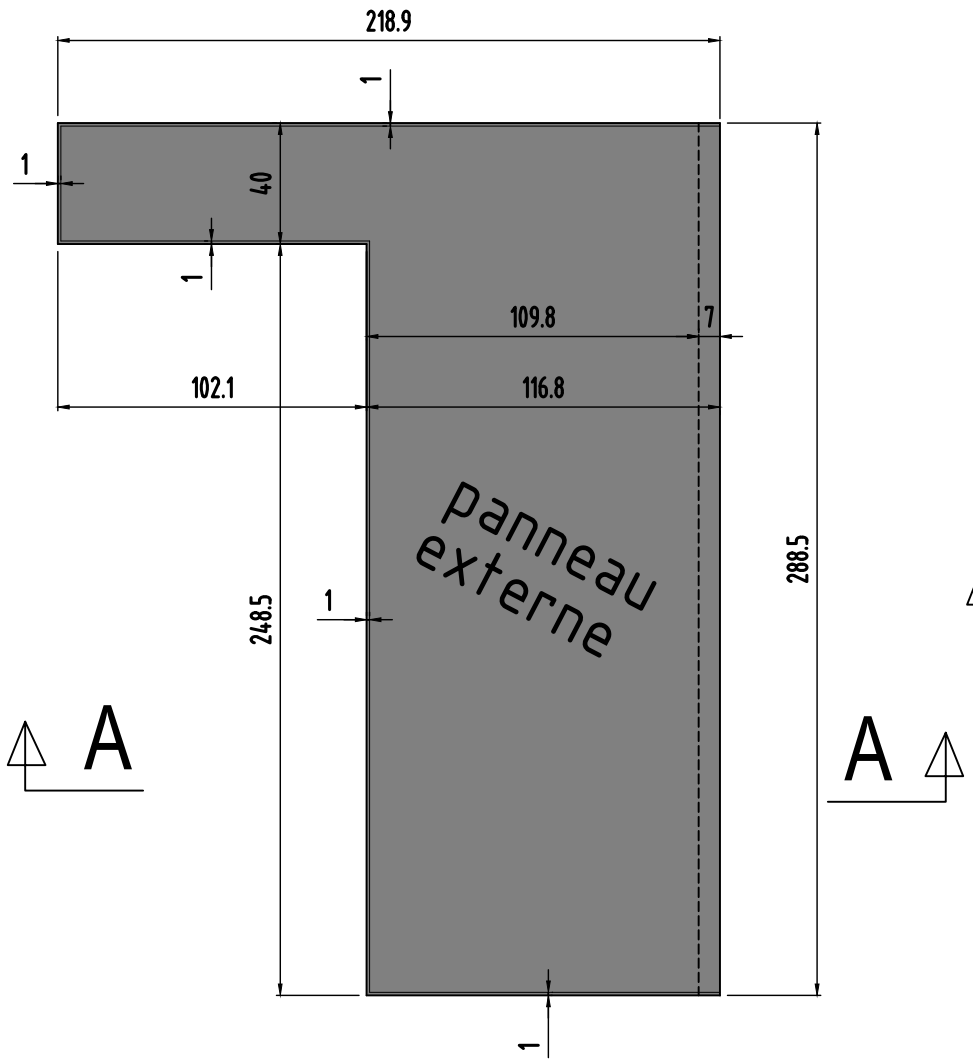

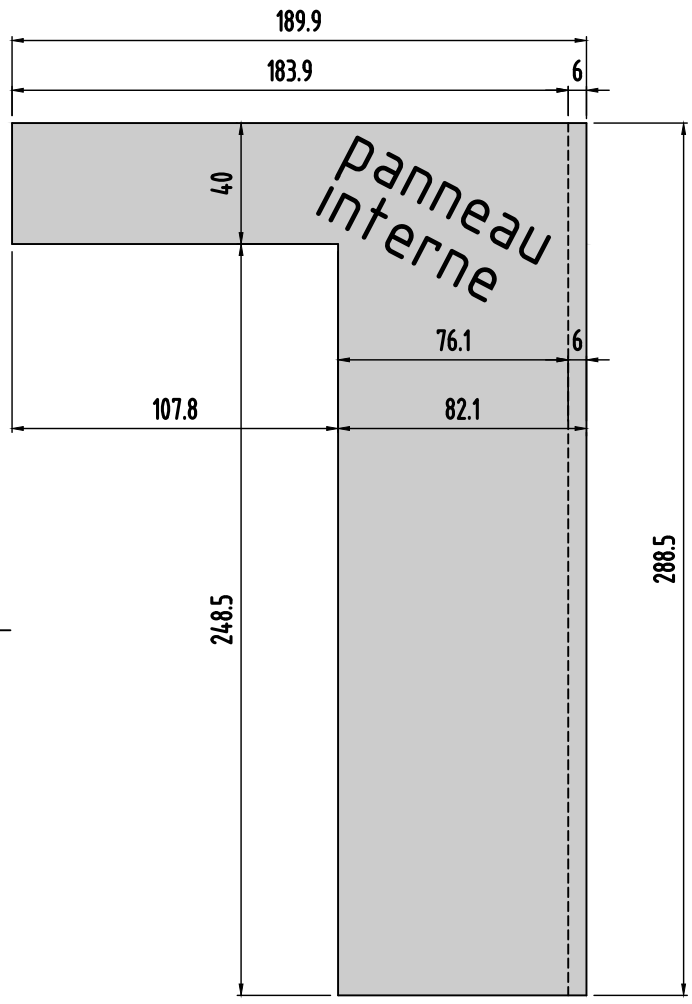

0	MODIFICATIONS
B	A
Ech:1/25	AFFAIRE:284
Page 24	Cahier C.19

Panneau
N°69
Nombre des pièces:1

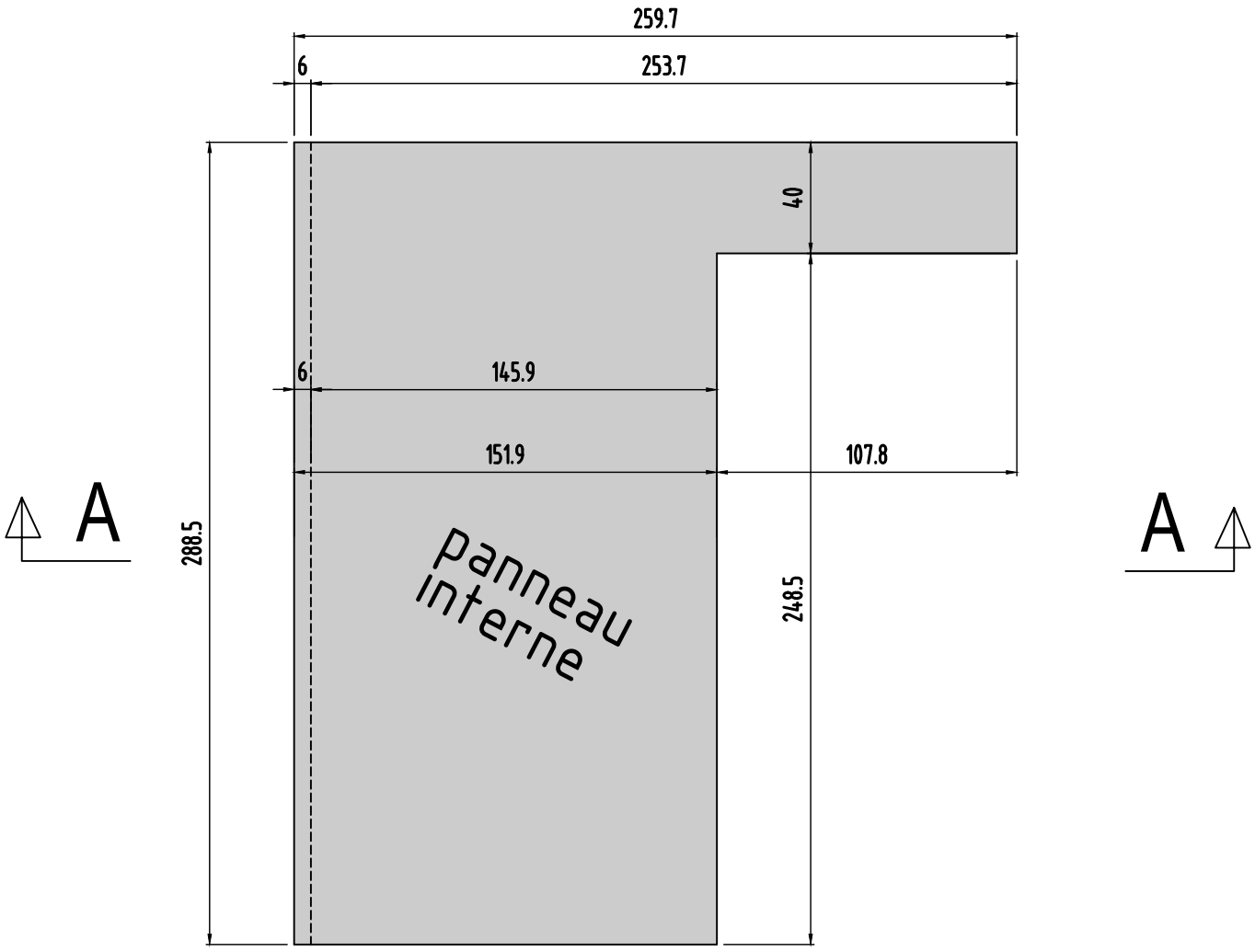

coupe A-A longitudinale

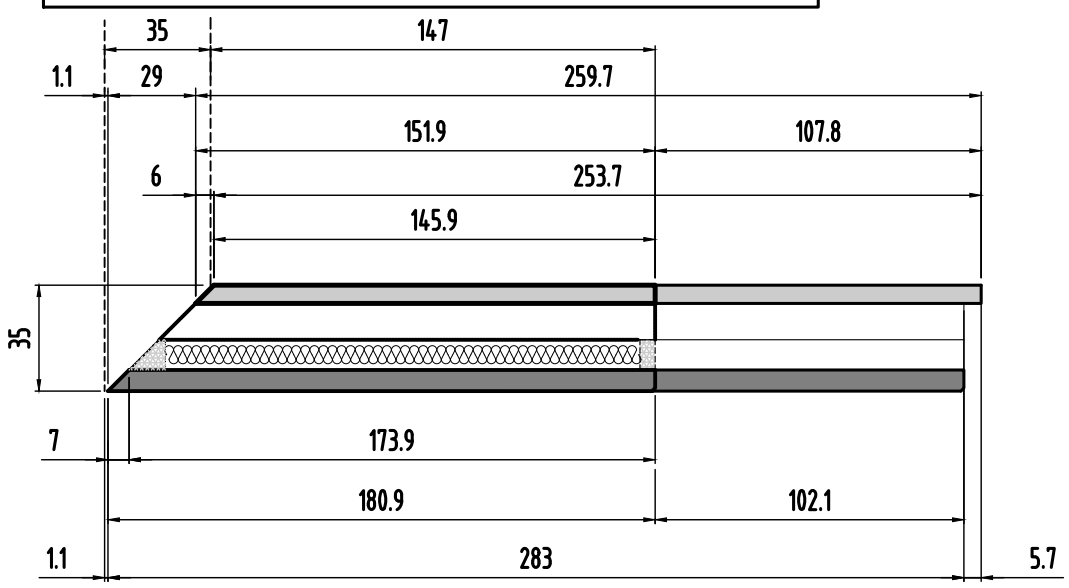

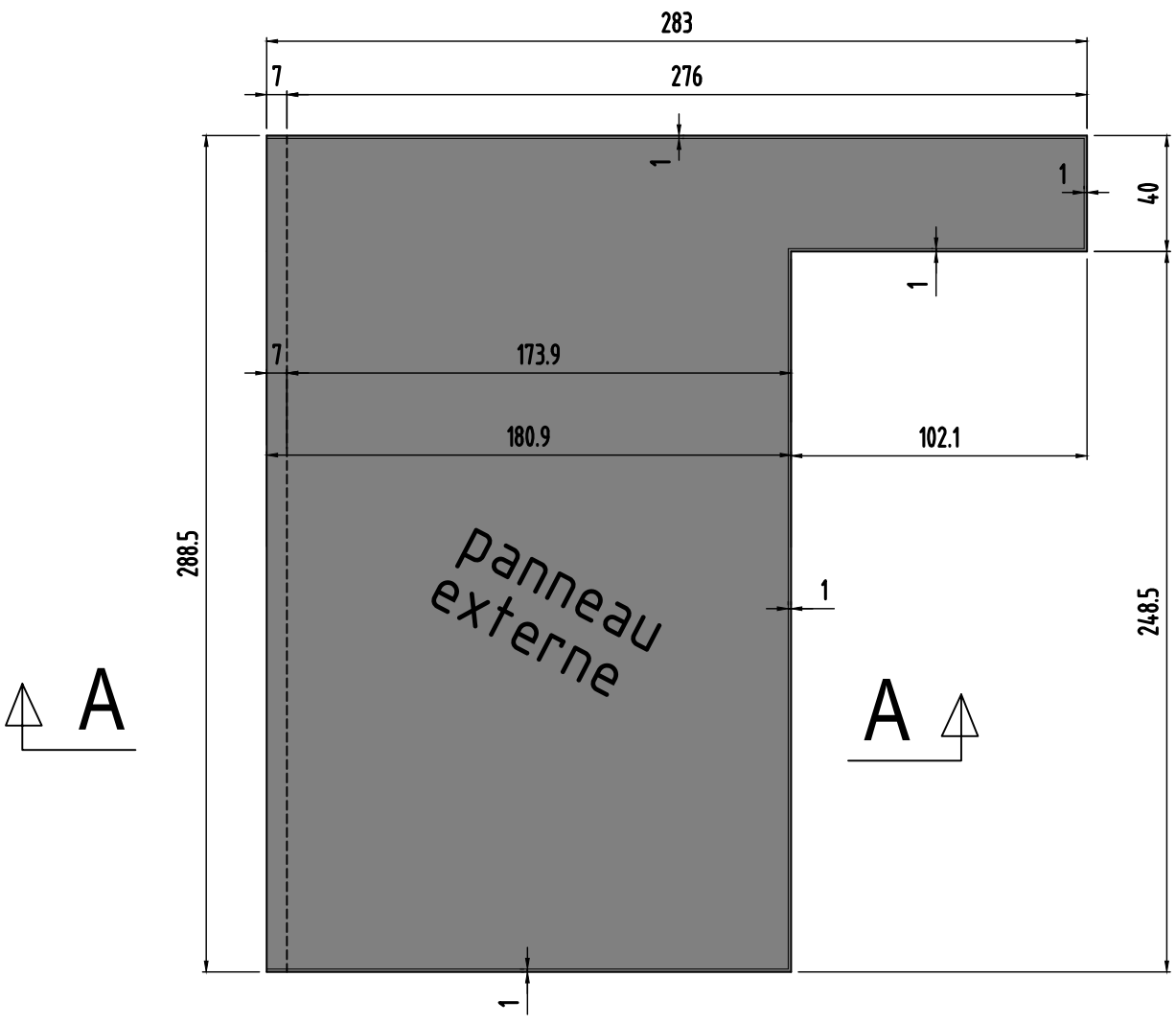

Panneau 69

0	MODIFICATIONS
B	A
Ech:1/25	AFFAIRE:284
Page 25	Cahier C.19

Panneau
N°70
Nombre des pièces:1

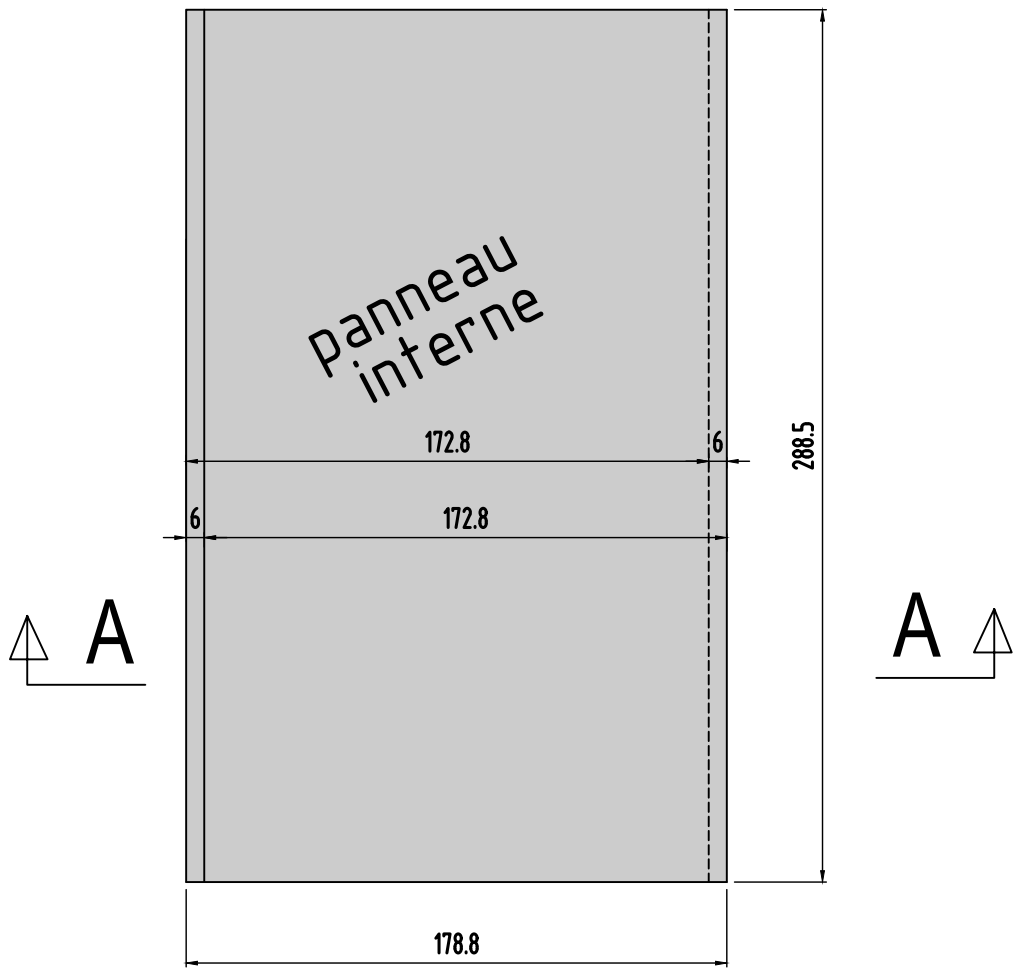

coupe A-A longitudinale

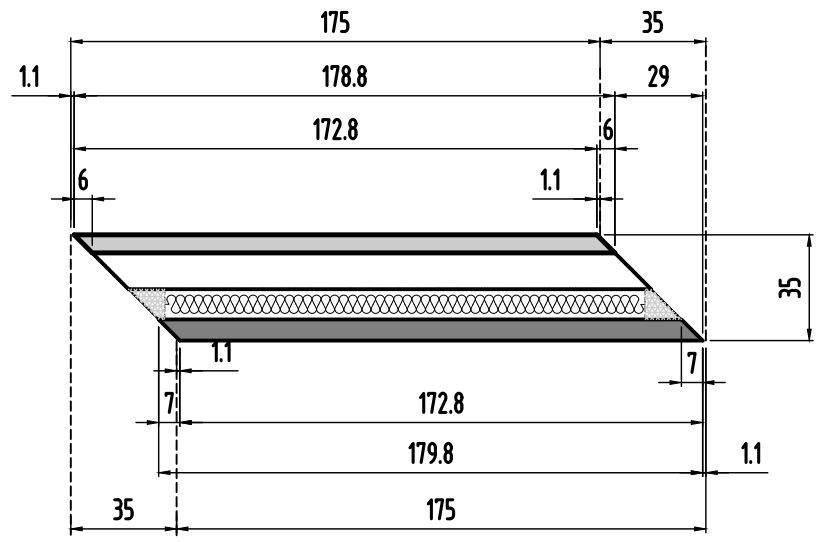

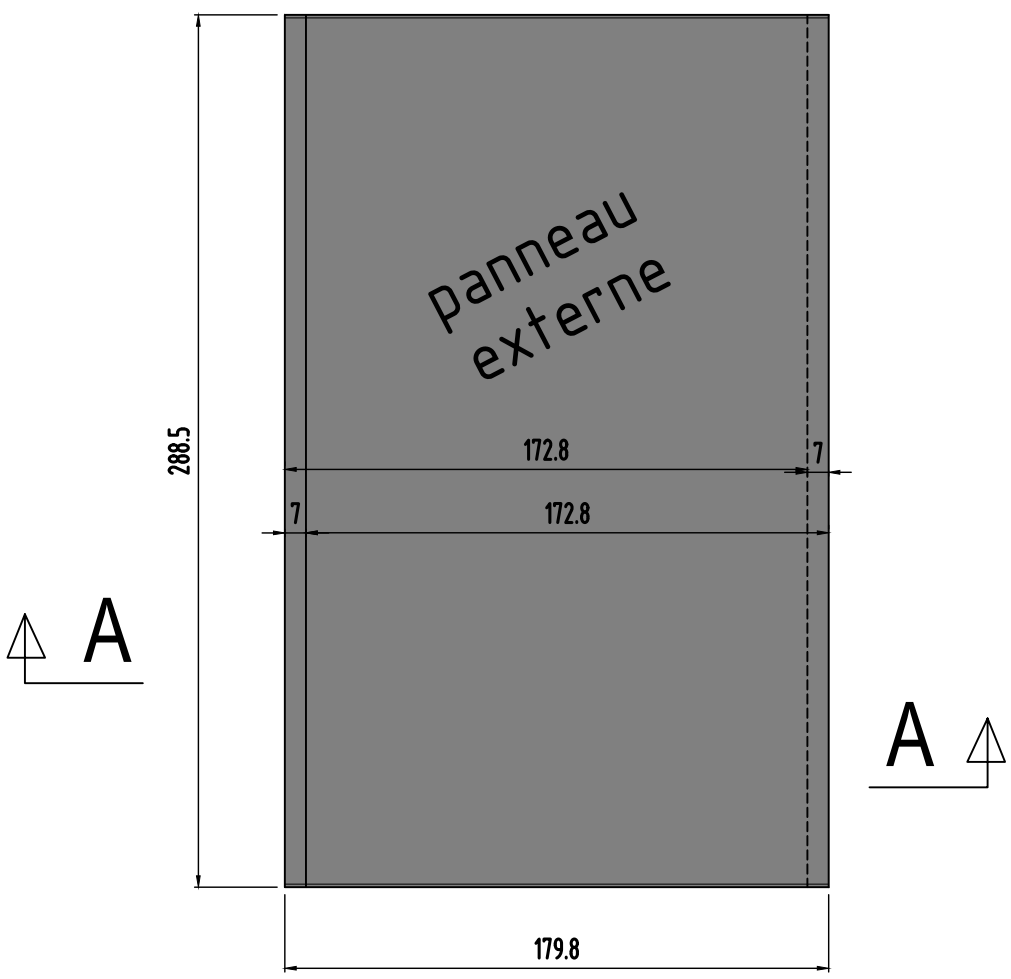

Panneau 70

0	MODIFICATIONS
B	A

AFFAIRE:284
Ech:1/25

Cahier C.19
Page 26

Panneau
N°71
Nombre des pièces:1

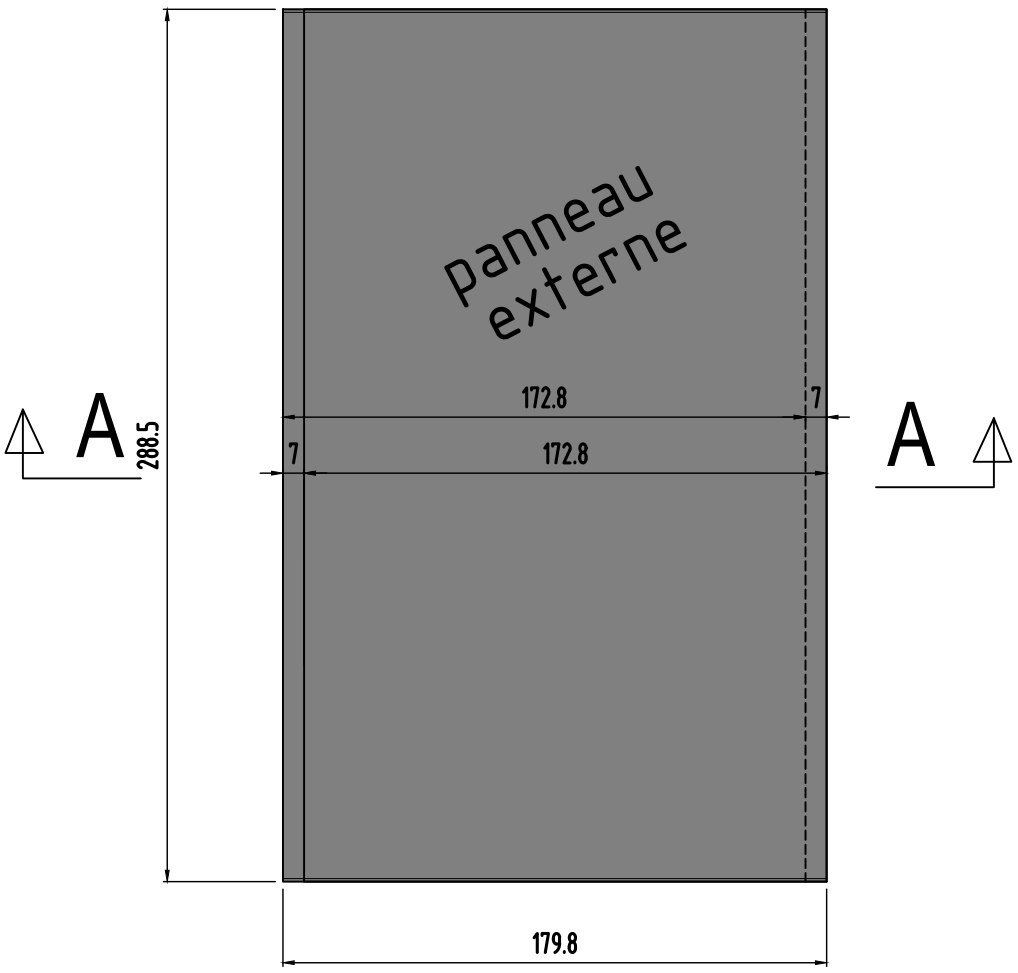

coupe A-A longitudinale

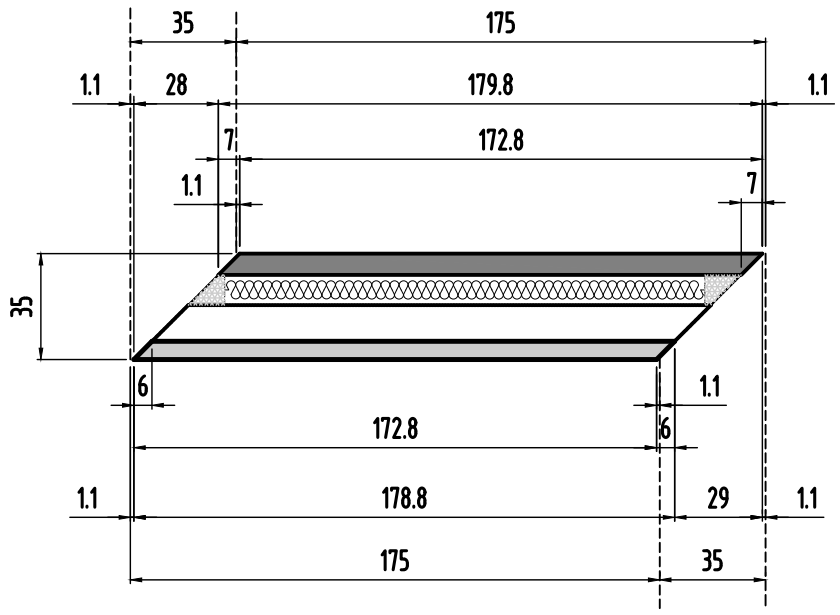

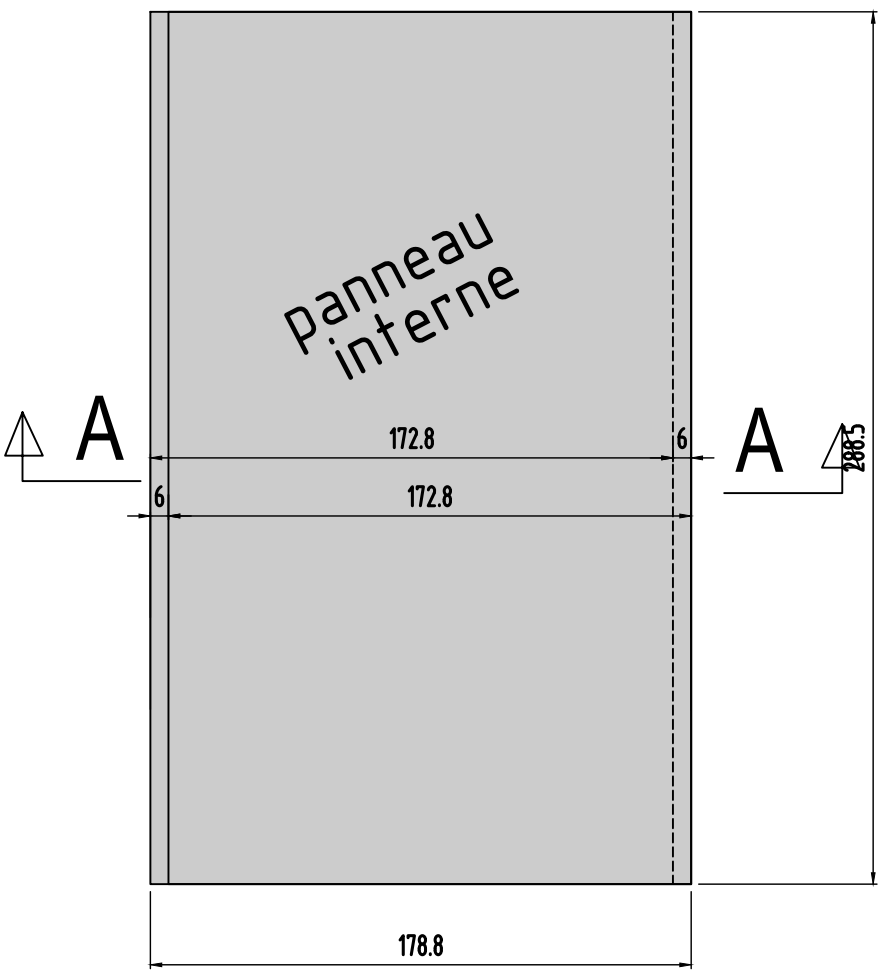

Panneau 71

0	MODIFICATIONS
B	A
Ech:1/25	AFFAIRE:284
Page 27	Cahier C.19

Panneau
N°72
Nombre des pièces:1

a confirmer panneau ASC

coupe A-A longitudinale

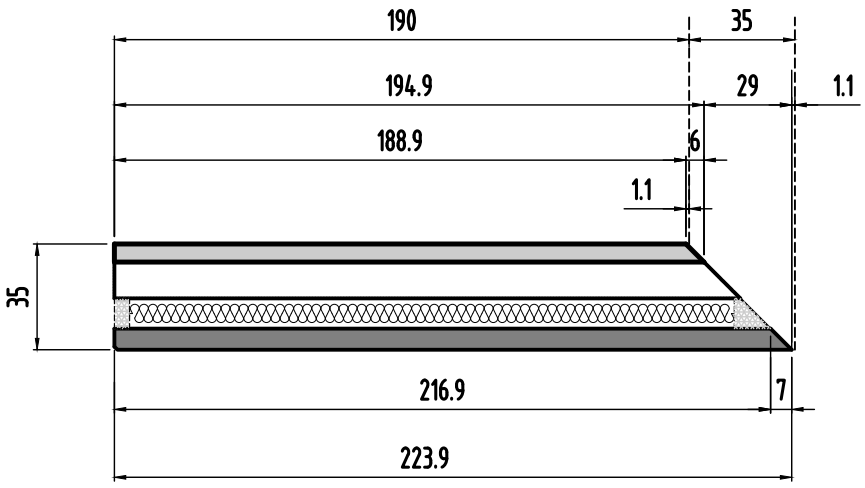

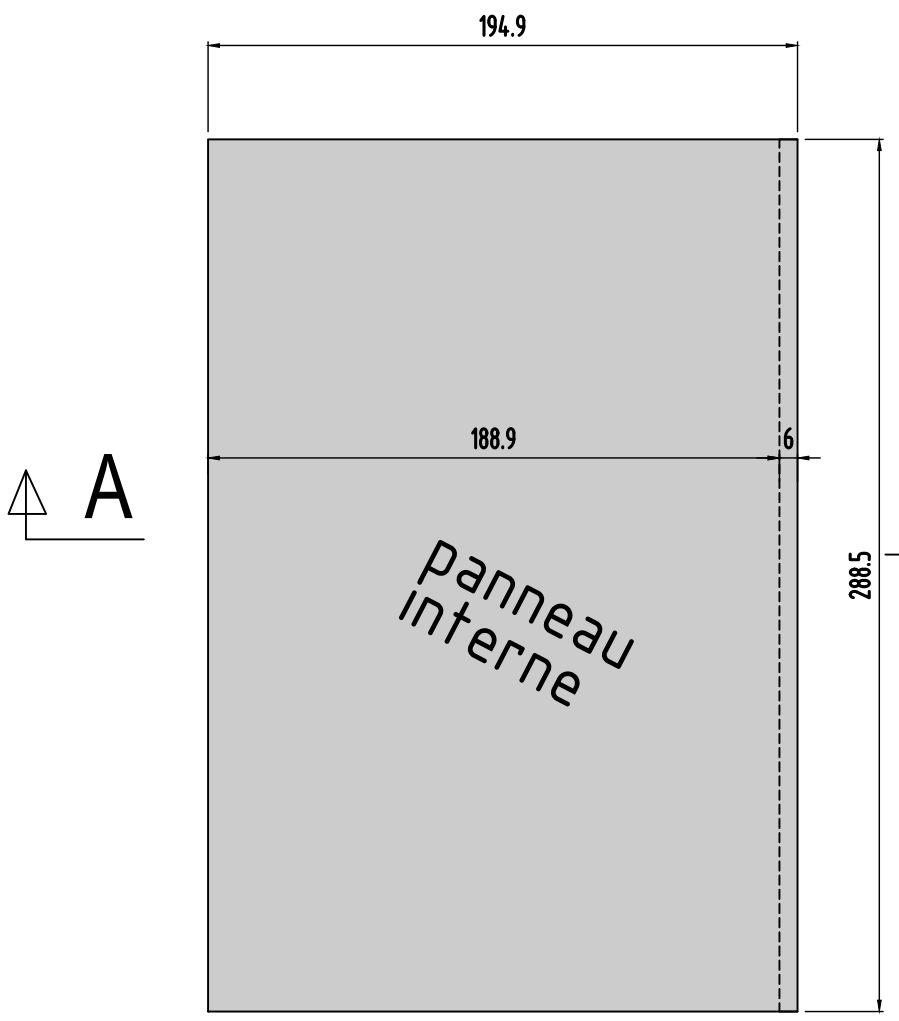

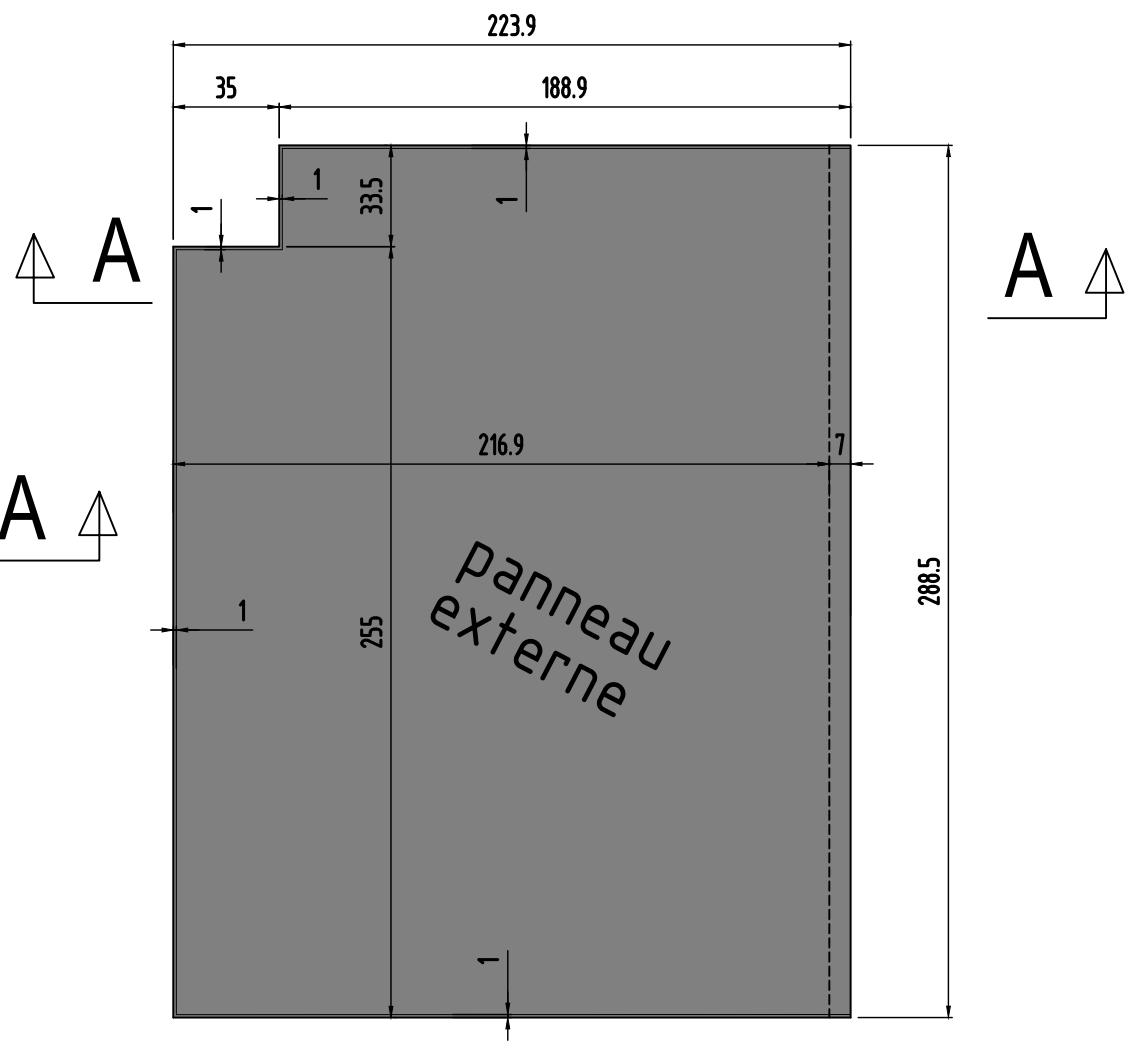

Panneau 72

0	MODIFICATIONS
A	
B	

AFFAIRE:284
Ech:1/25
Cahier C.19
Page 28

Panneau
N°73
Nombre des pièces:1

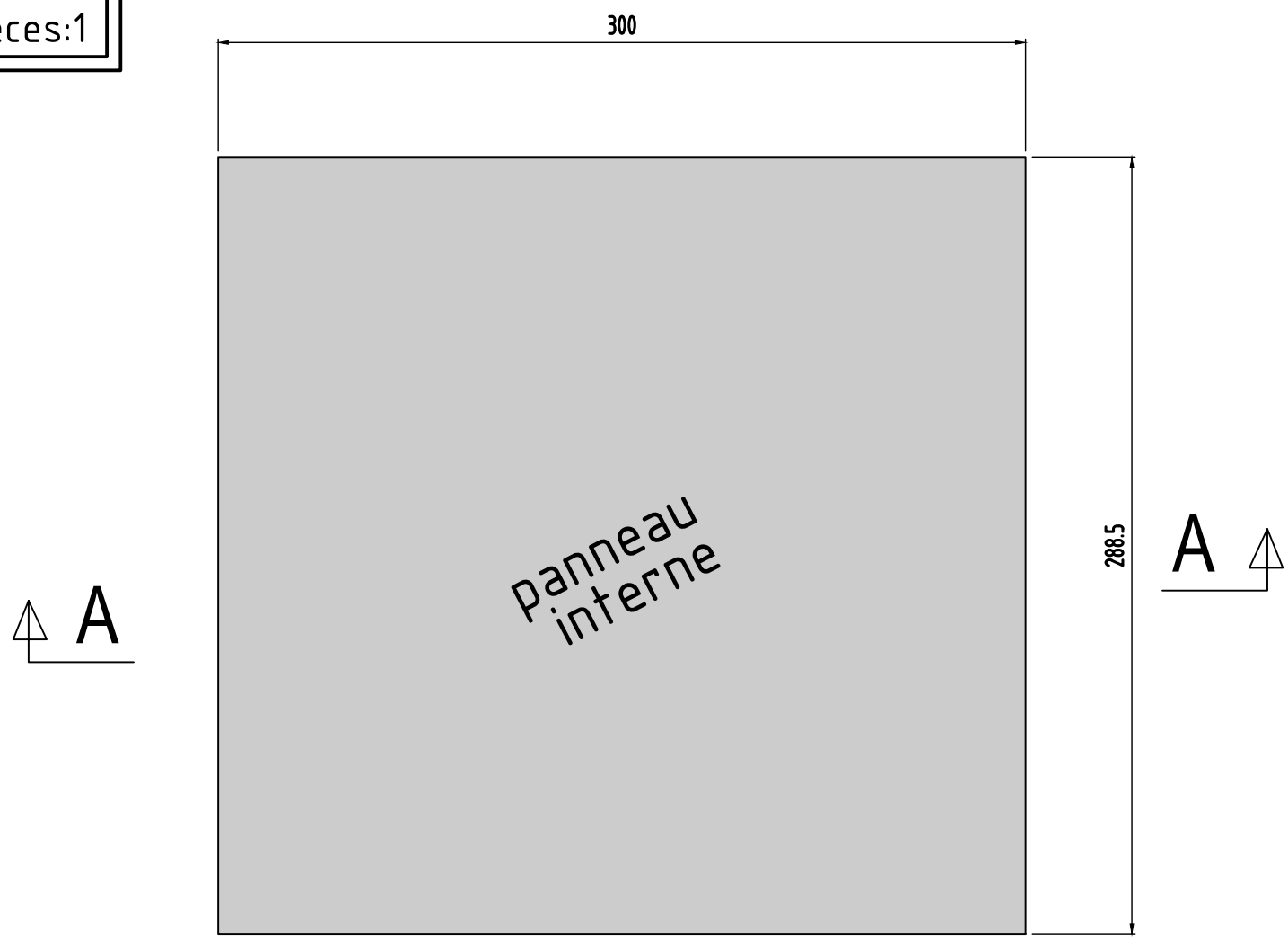

coupe A-A longitudinale

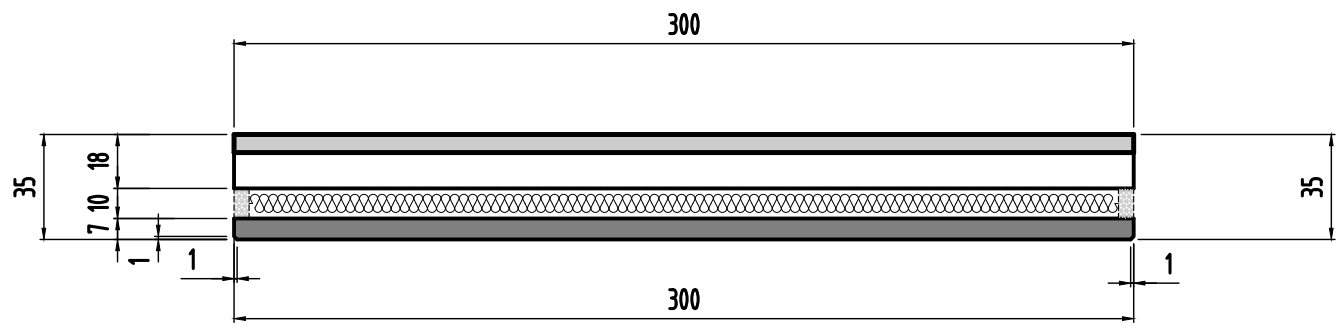

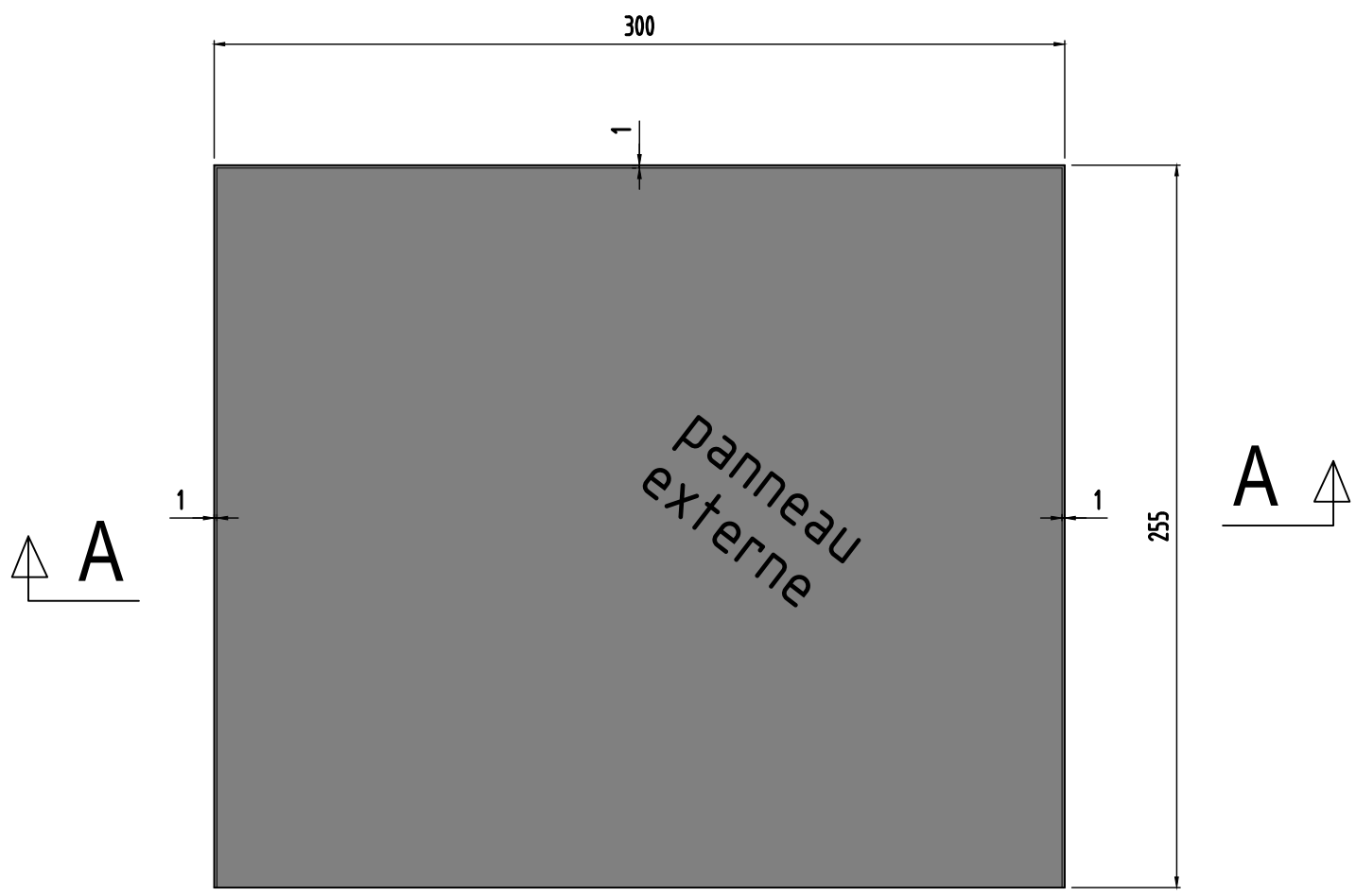

Panneau 73

0	MODIFICATIONS
B	A
Ech:1/25	AFFAIRE:284
Page 29	Cahier C.19

Panneau
N°74
Nombre des pièces:1

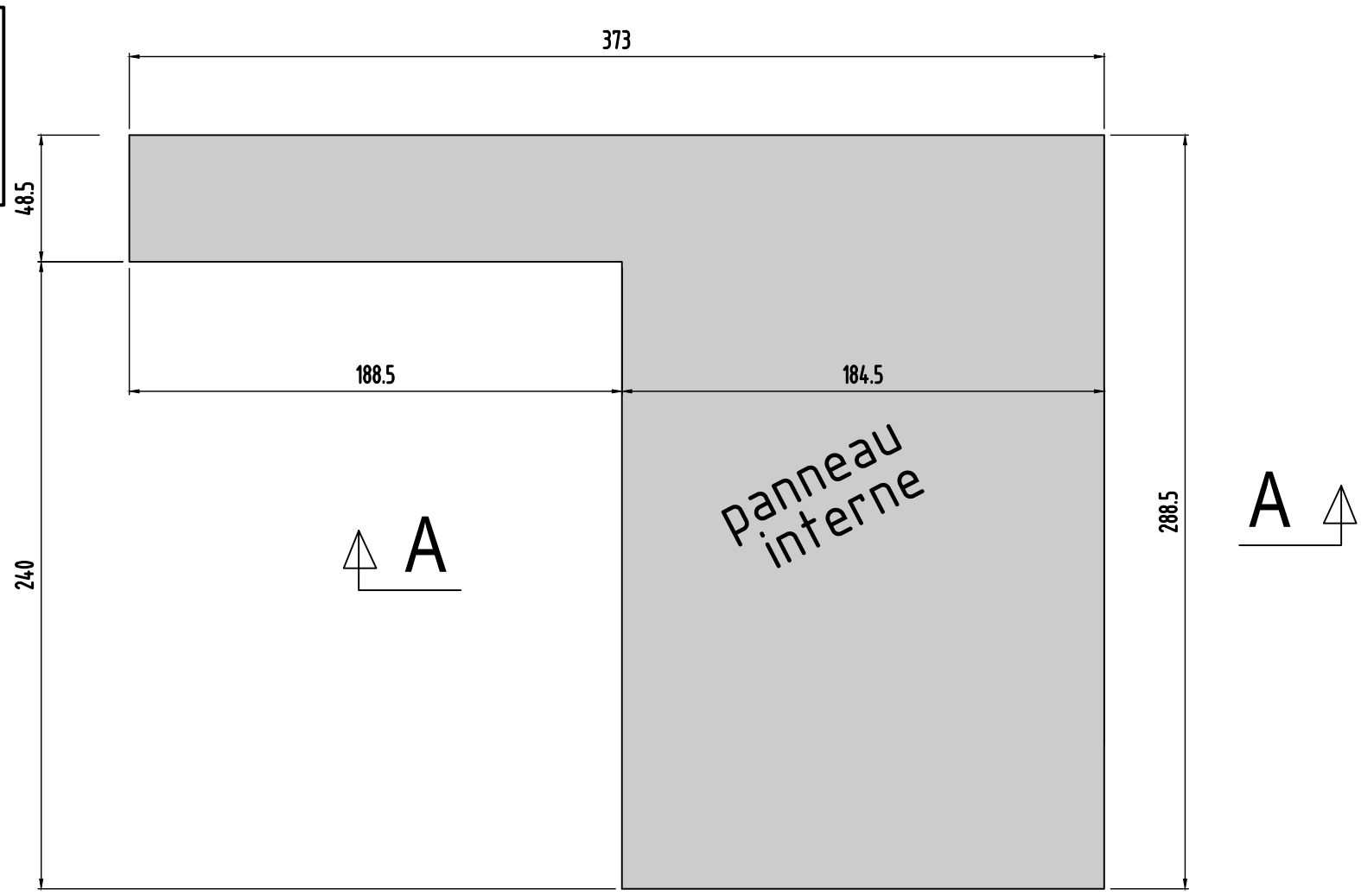

coupe A-A longitudinale

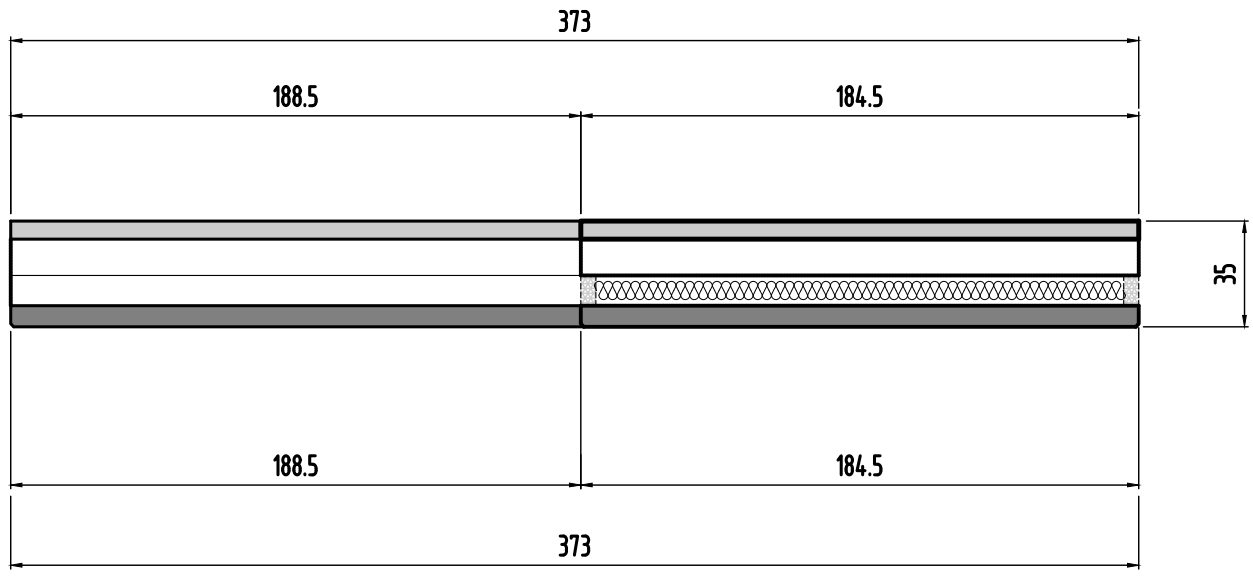

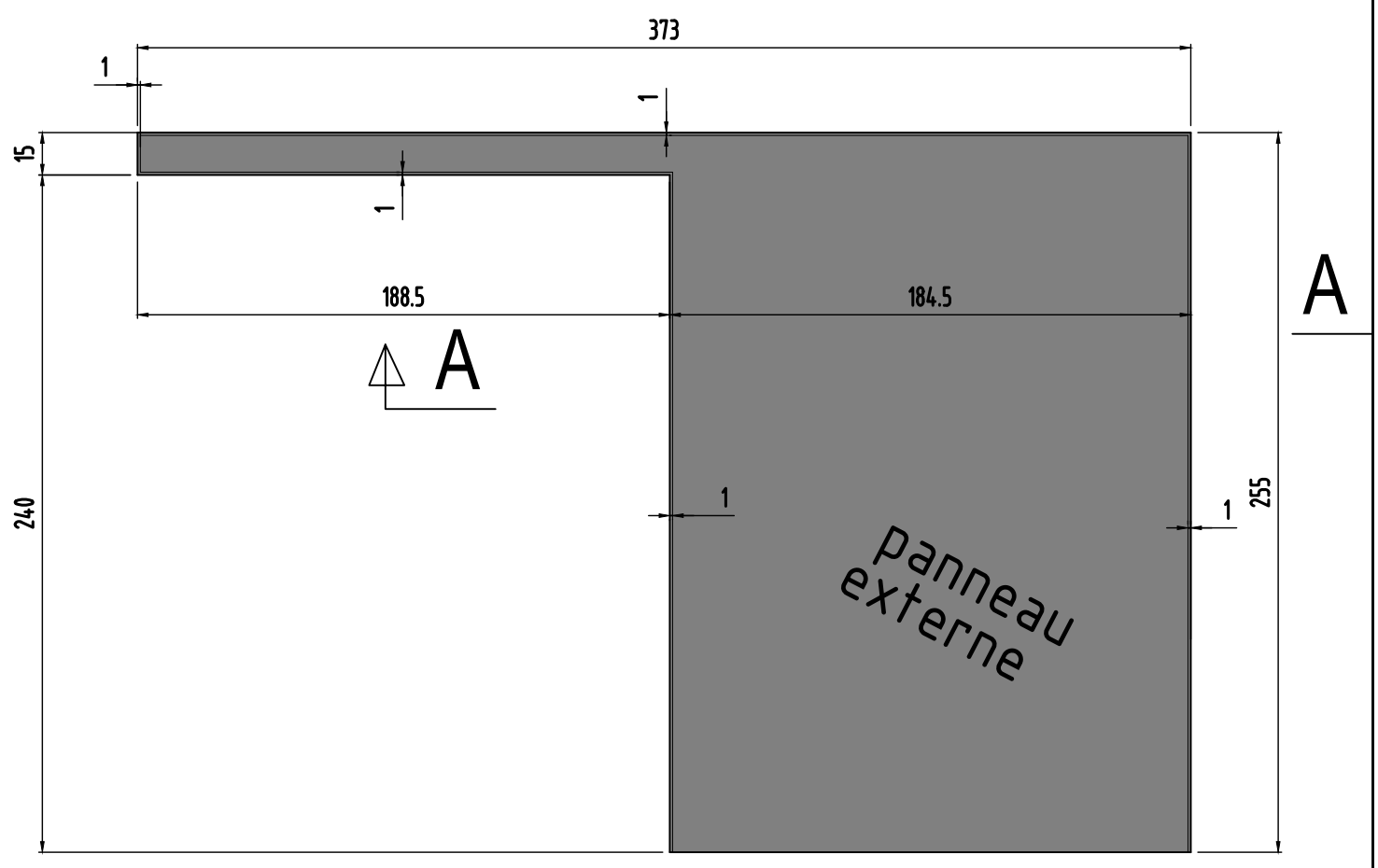

Panneau 74

0	MODIFICATIONS
B	A
Ech:1/25	AFFAIRE:284
Page 30	Cahier C.19

Panneau
N°187
Nombre des pièces:1

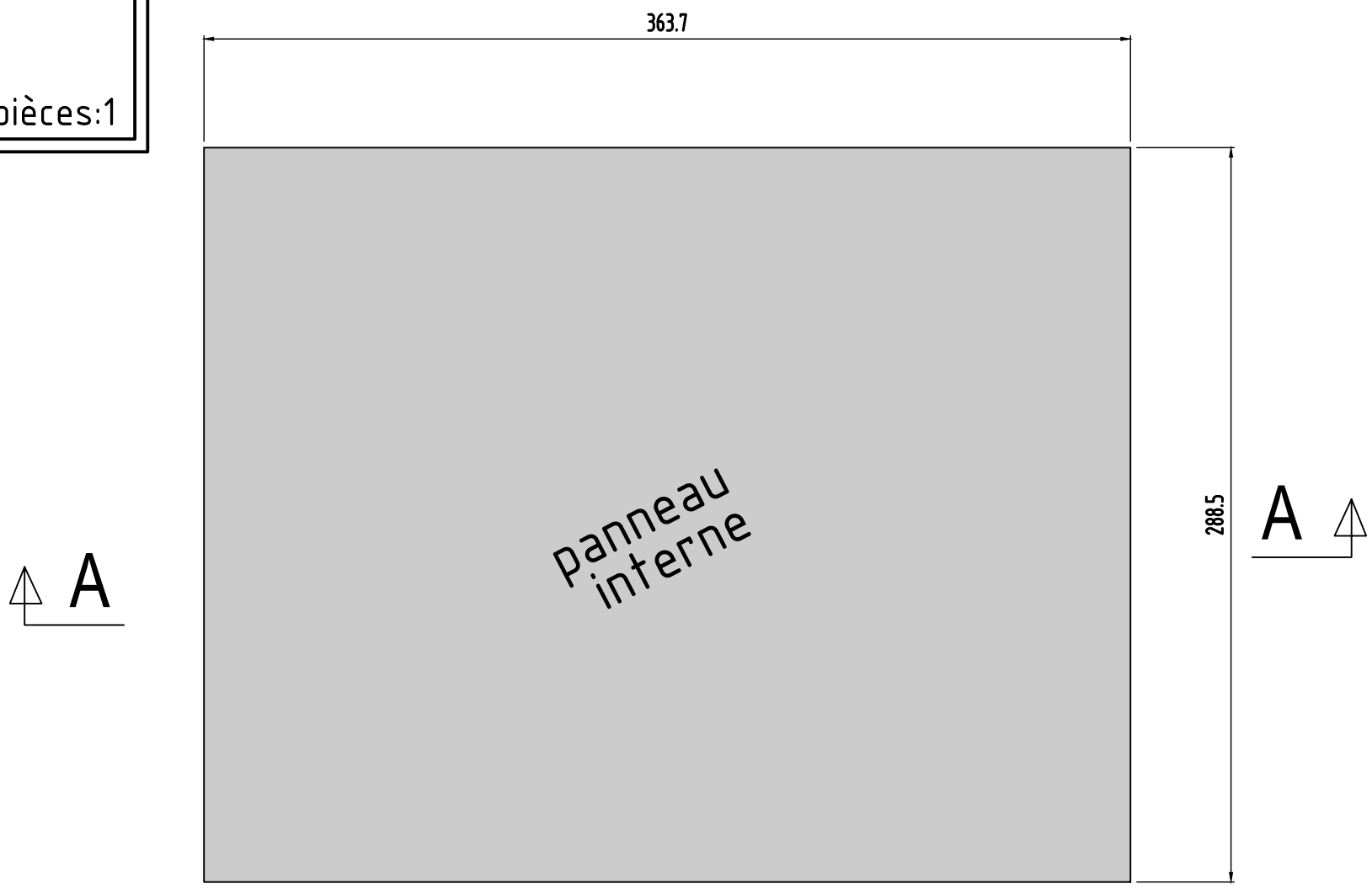

coupe A-A longitudinale

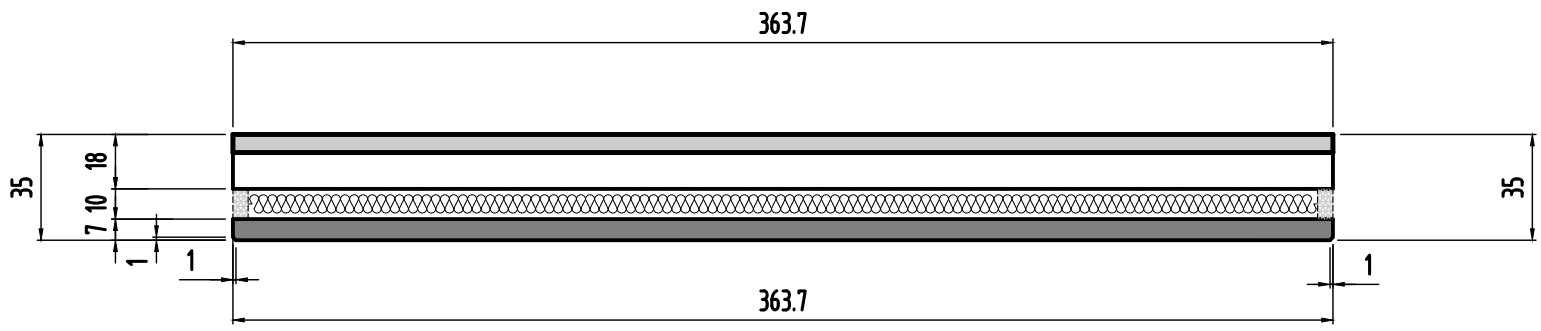

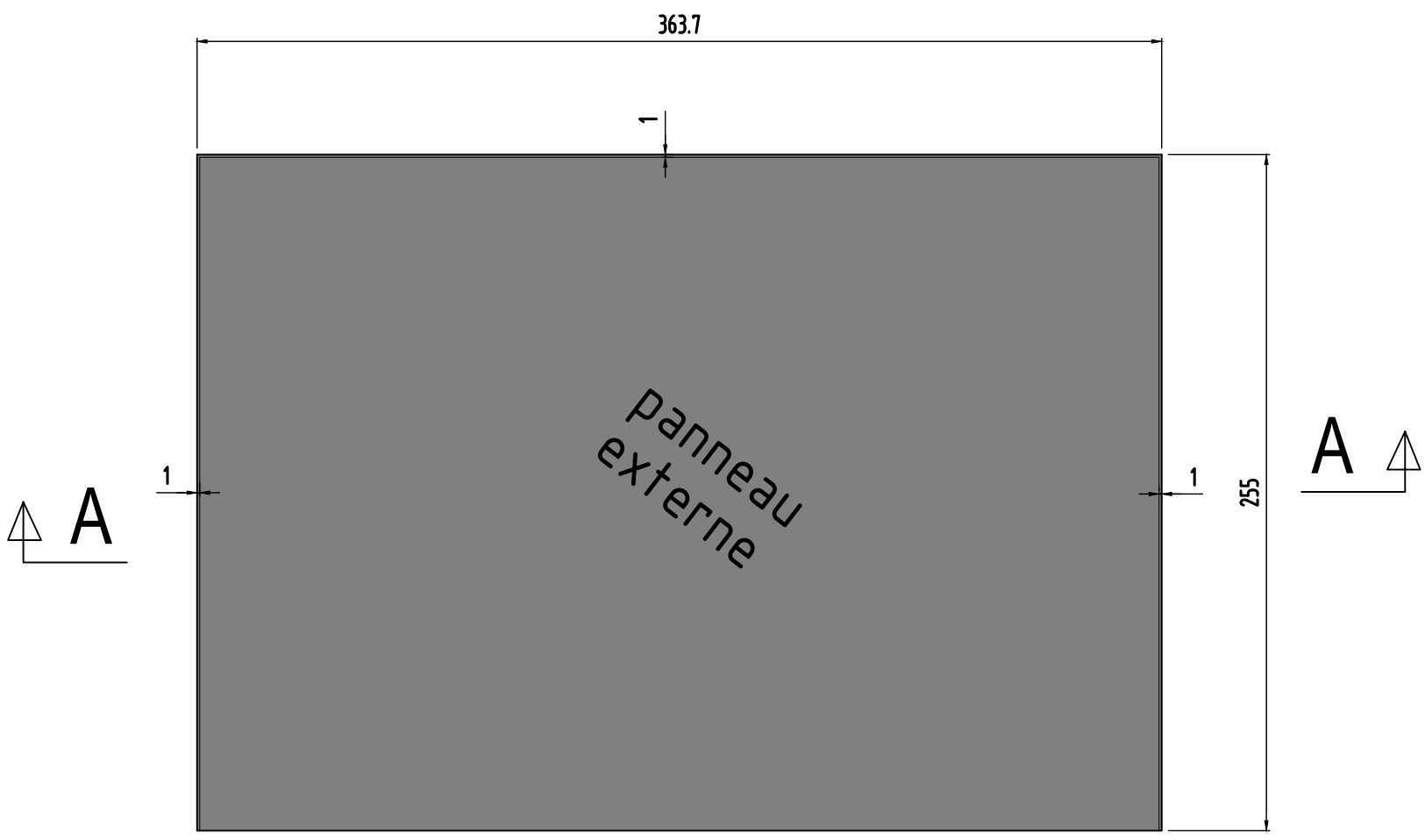

Panneau 187

0	MODIFICATIONS
B	A
	AFFAIRE:284
Ech:1/25	
Page 31	Cahier C.19

Panneau
N°188
Nombre des pièces:1

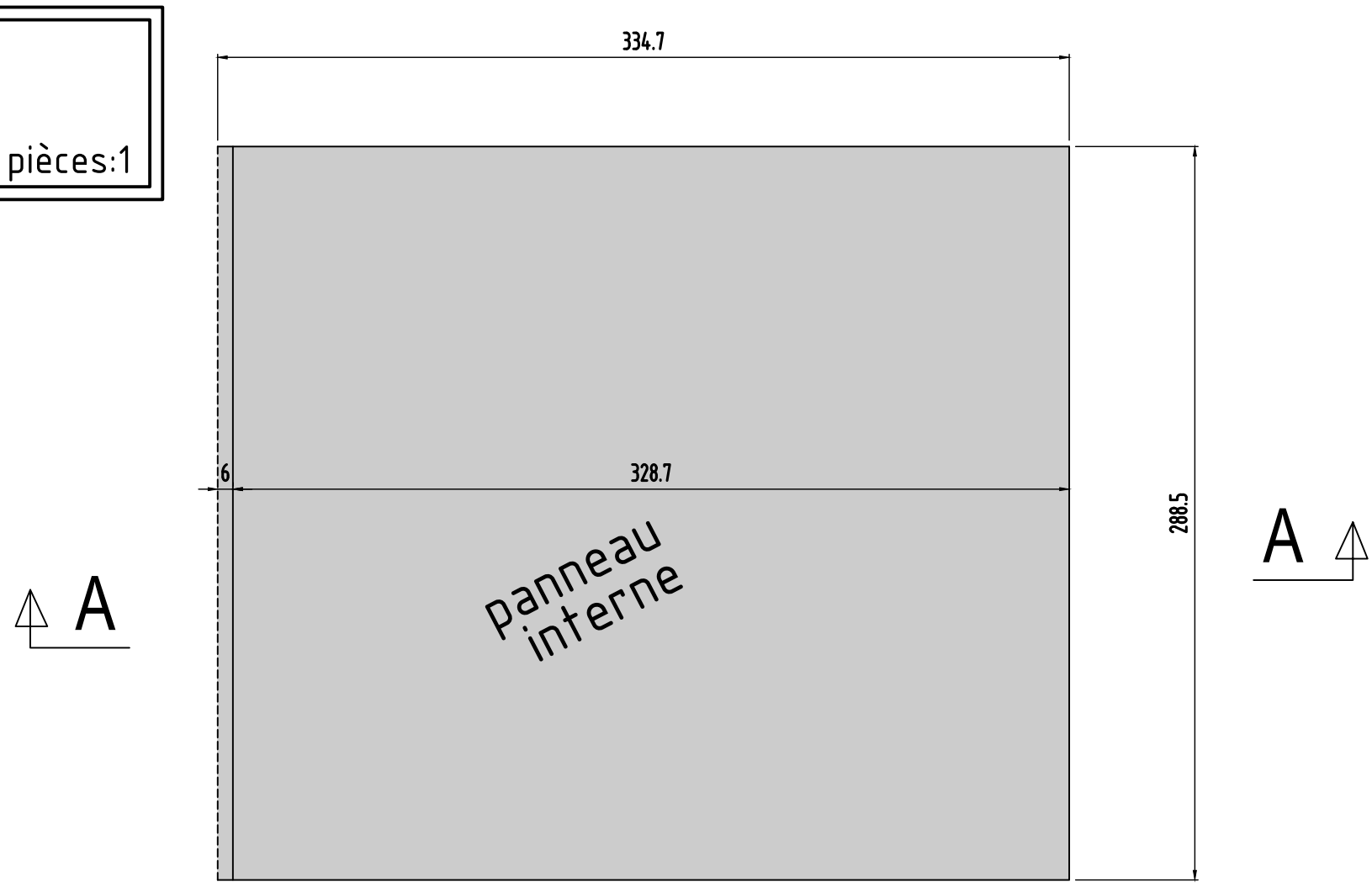

coupe A-A longitudinale

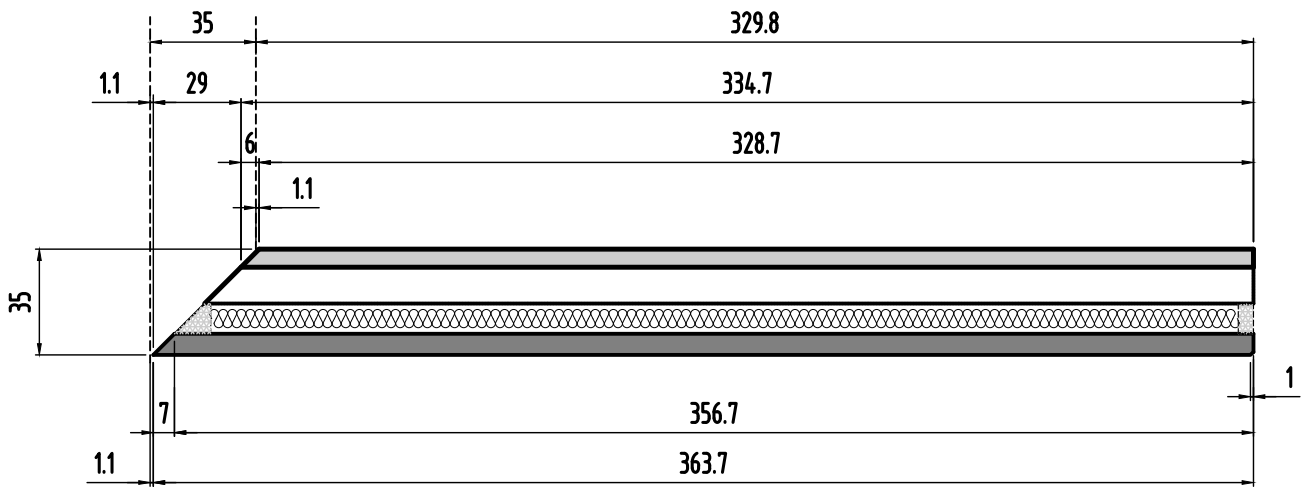

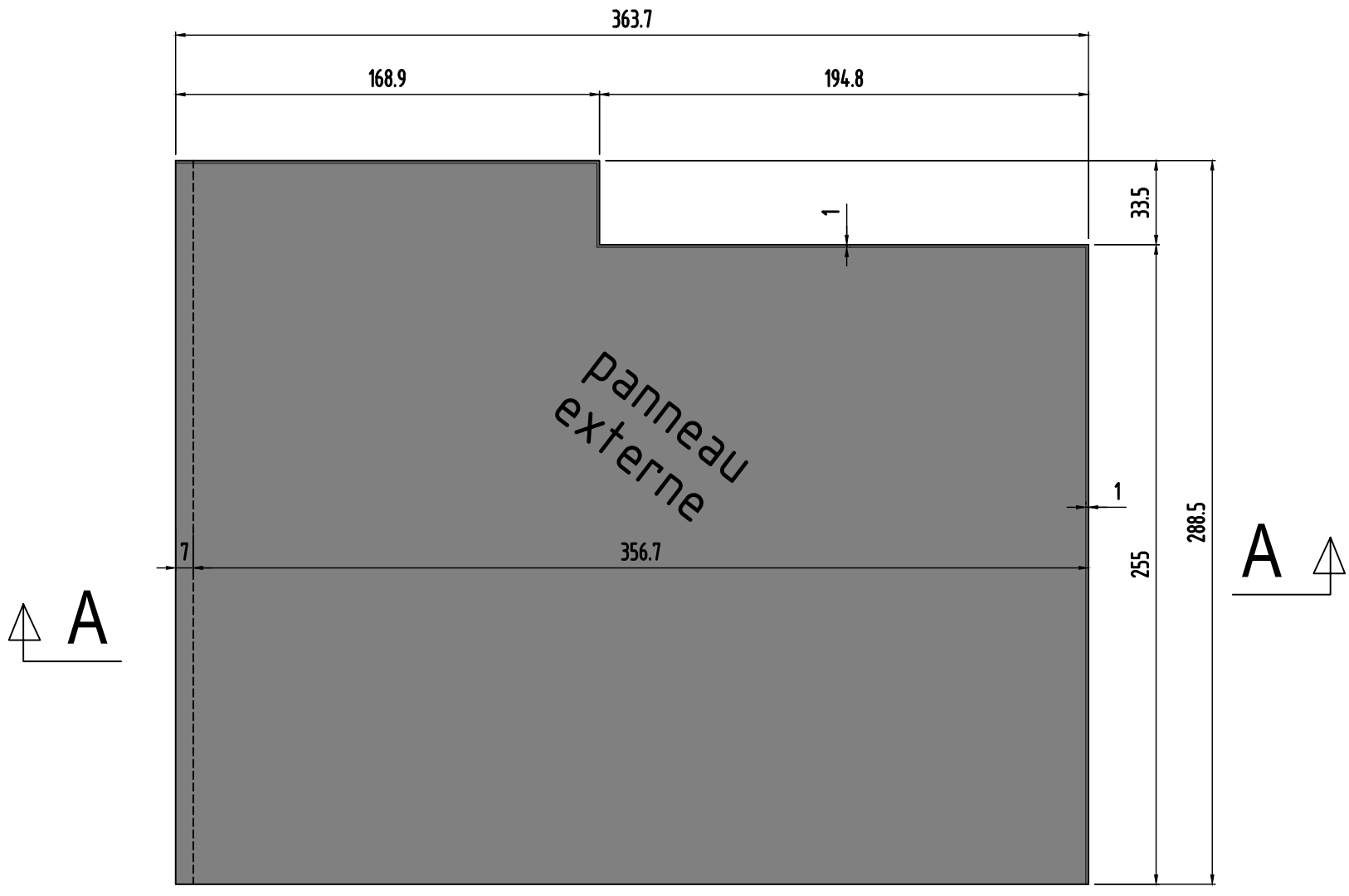

Panneau 188

0	MODIFICATIONS	
B	A	
Ech:1/25	AFFAIRE:284	
Page 32	Cahier C.19	

COUPE FEU: PLANCHERS CF = 2 HEURE
STABLE AU FEU: VERTICAUX SF = 2 HEURE

SURCHARGES D'EXPLOITATION:

LOGEMENTS:	150 DaN/m2
PARTIES COMMUNES:	250 DaN/m2
JARDINS ET TERRASSES:	250 DaN/m2
BALCONS	350 DaN/m2

CHARGES PERMANENTES:

LOGEMENTS (Revetements + cloisons)	150 DaN/m2
JARDINS (Terres saturées):	2000 DaN/m3

PRECONISATIONS DES BETONS:

NORME NF EN 206-1 en vigueur

Béton apparent :	XC1 C25/30	Fc28 = 25 Mpa
Béton Voiles sous terre :	XF1 C25/30	Fc28 = 25 MPa
Gros Béton :	XF1 C16/20	Fc28 = 20 MPa

sauf cas contraires indiqués sur la vue en plan

Repérage des voiles contre terres

Eléments de structure :

Béton porteur
Poteaux noyés
Poteaux porteurs
Poutres béton armé
Béton Non Porteur (NP)
Maçonnerie Pleine Porteuse
Maçonnerie Creuse Porteuse
Maçonnerie Pleine Non Porteuse
Maçonnerie Creuse Non Porteuse
Béton Préfabriqué
Impact des voiles béton porteur
Impact garde-corps et relevés BA

Complexes et revêtements :

Gros Béton et recharges
Dalles sur plots
Terre, pelouses
Jardinières

±. :	Environ	DAP :	Dalle Alvéolaire Précontrainte		
VAR :	Variable	S.L.C. :	Selon la Cote		
Lg:	Longrine	Tr:	Trumeau	R:	Raidisseur
C:	Chevêtre	M:	Massif	V:	Voile
Ch:	Chaînage	P:	Poteau	Vct:	Voile contre terre
L:	Linteau	PN:	Poteau noyé	T:	Tirant
Lib:	Libage	S:	Semelle	PV.a:	Amorce Poutre.V
BN:	Bande-noyée	SF:	Semelle filante	PV:	Poutre-voile

CHANTELOUP EN BRIE 77600

CONSTRUCTION D'UN HOTEL DE 94 CHAMBRES ET D'UN RESTAURANT

LOT 5.1 ZAC DU CHÊNE SAINT FIACRE

77600 Chanteloup

LOT 5-1 HOTEL CHANTELOUP

MAITRE D' OEUVRE	MAITRE D'OUVRAGE
ATELIER BAUVE ARCHITECTES 11, Rue DE DOCTEUR NAUDIER 77400LAGNY SUR MARNE ☎: 01.60.31.11.00 🗐: ...	SCI HOTEL DALI 12, BOULEVARD DES SPORTS 77700 BAILLY ROMANVILLIERS ☎: 0164630413 🗐: ...
BUREAU DE CONTROLE	**ENTREPRISE G.O.**
CONTROLE G 86/88 rue du point du jour 92100 BOULOGNE-BILLANCOURT ☎: 09.82.50.61.49 🗐: ...	ROC - Rochefolle Construction ZA de la Courtillière - 1, rue de la Marne 77400 SAINT THIBAULT DES VIGNES ☎: 01.60.31.31.35 🗐 01.60.31.61.61

PL HAUT 1 ere étage PANNEAUX PREFA COUPES (coffrage) BT1

ind.	date	modifications
0	29-03-17	1 ère diffusion.

DOSSIER	PLAN	IND.	APD	
284	C.20	EXE	PRO	
			EXE	X
			DOE	

Ingenieur	Projeteur	Date	Echelle
	H.B.E	08/03/17	1/25

Panneau
N°75
Nombre des pièces:1

coupe A-A longitudinale

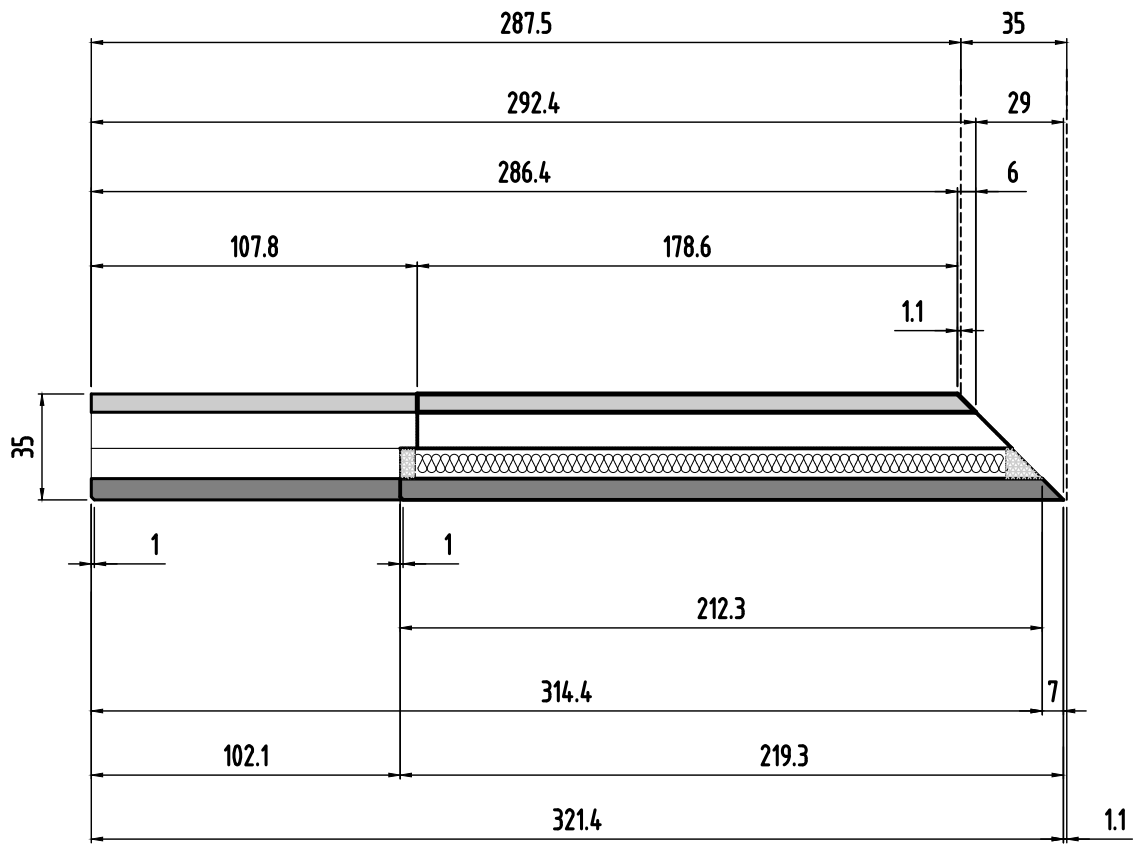

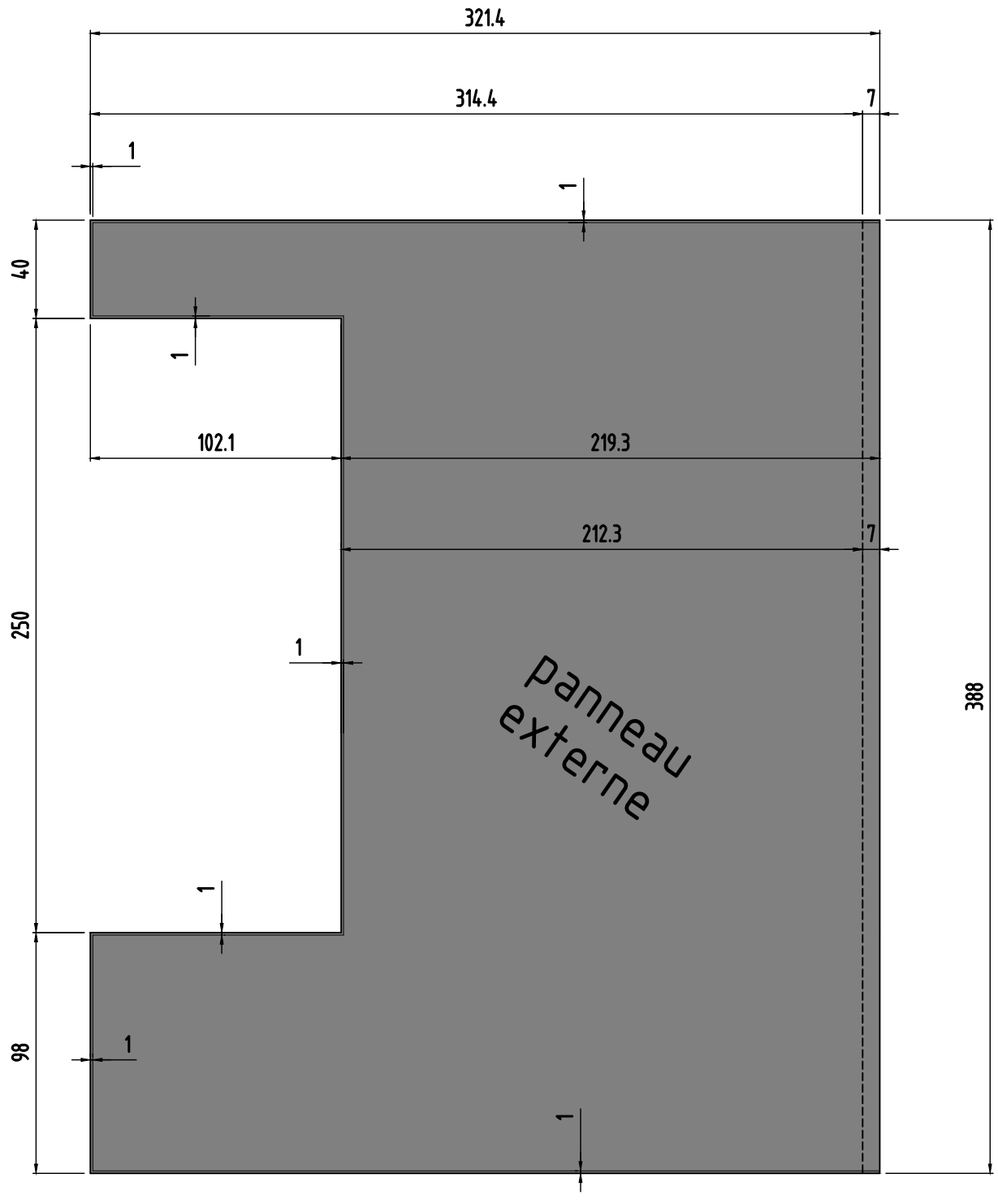

Panneau 75

0	MODIFICATIONS
B	A
Ech:1/25	AFFAIRE:284
Page 01	Cahier C.20

Panneau
N°75
Nombre des pièces:1

coupe A-A longitudinale

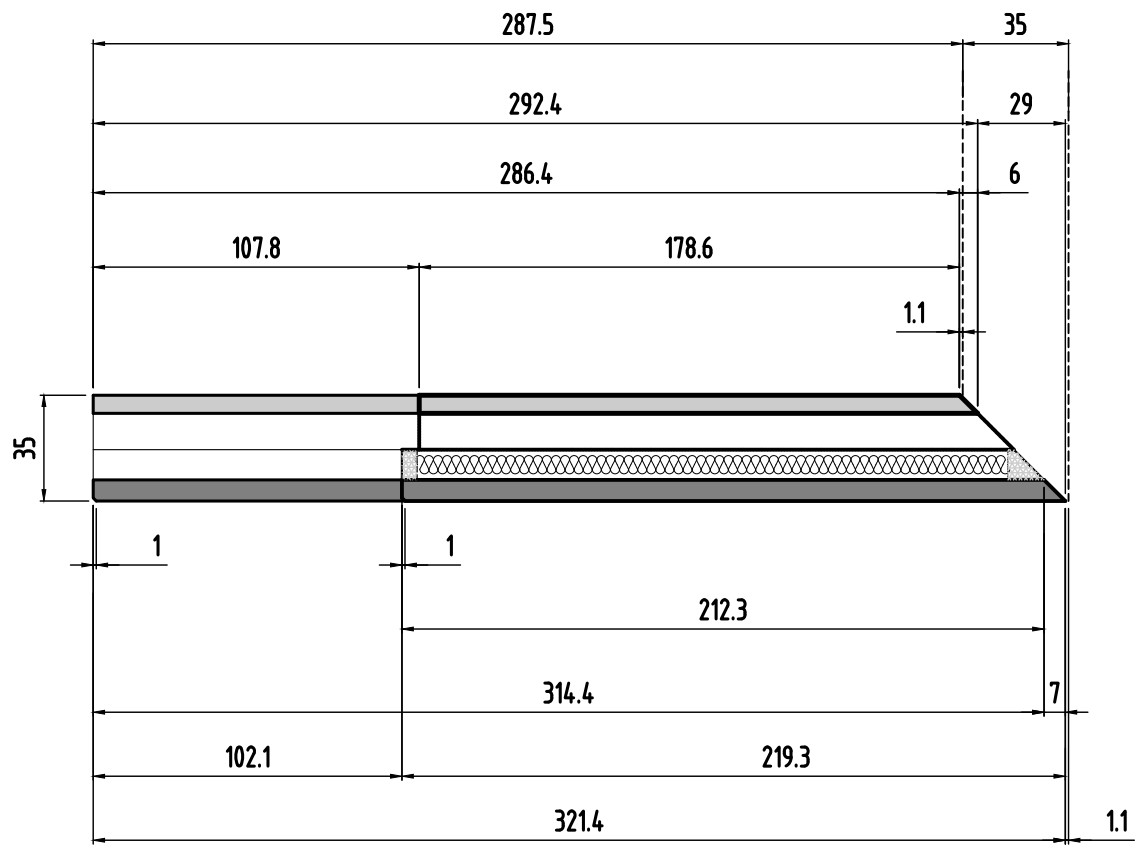

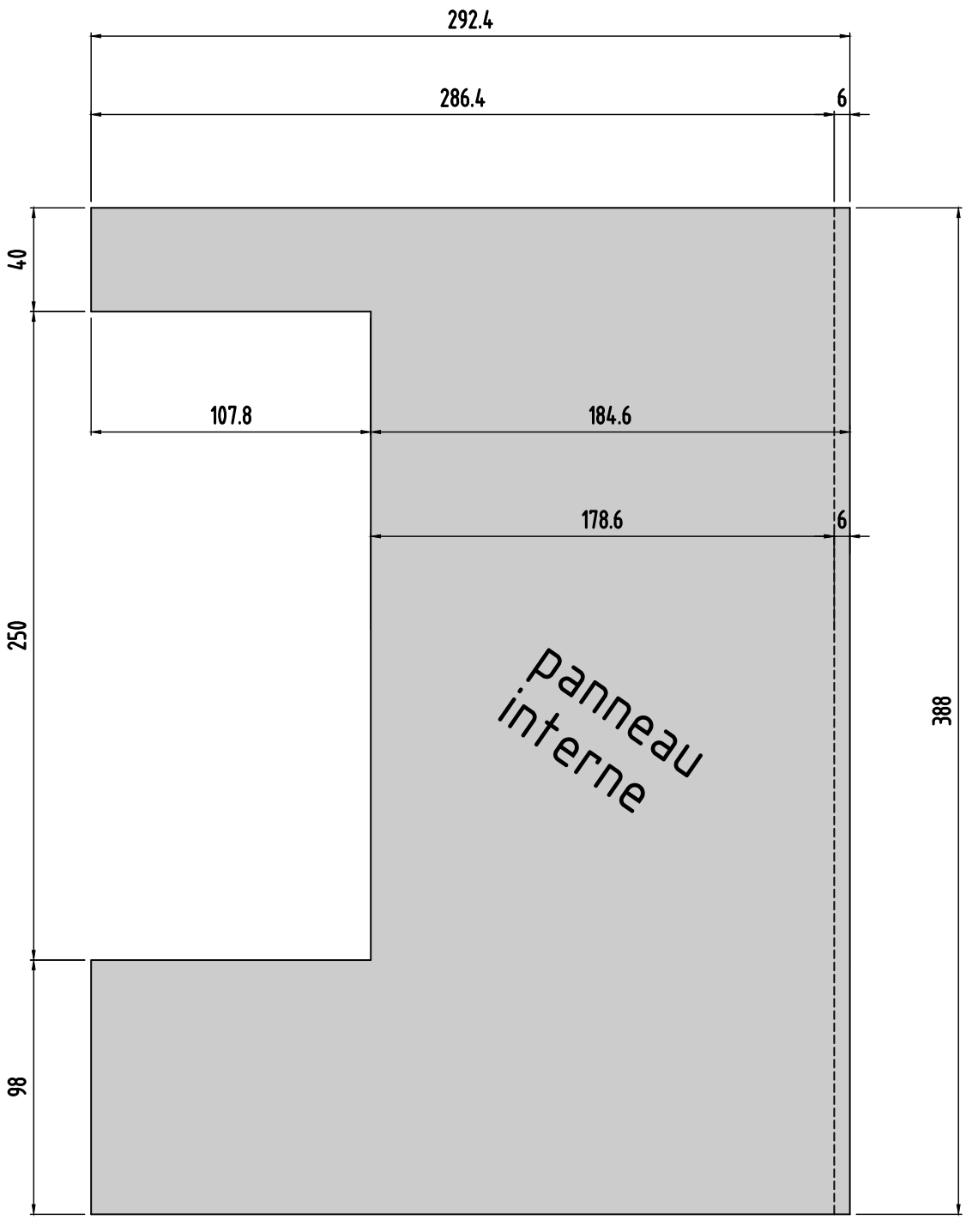

A

A

Panneau 75

0	MODIFICATIONS	
B	A	
Ech:1/25	AFFAIRE:284	
Page 02	Cahier C.20	

Panneau
N°76
Nombre des pièces:1

coupe A-A longitudinale

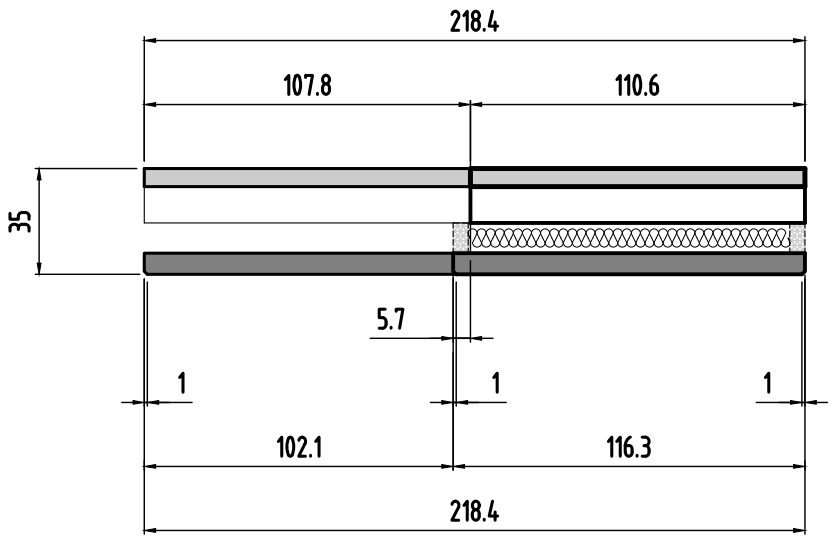

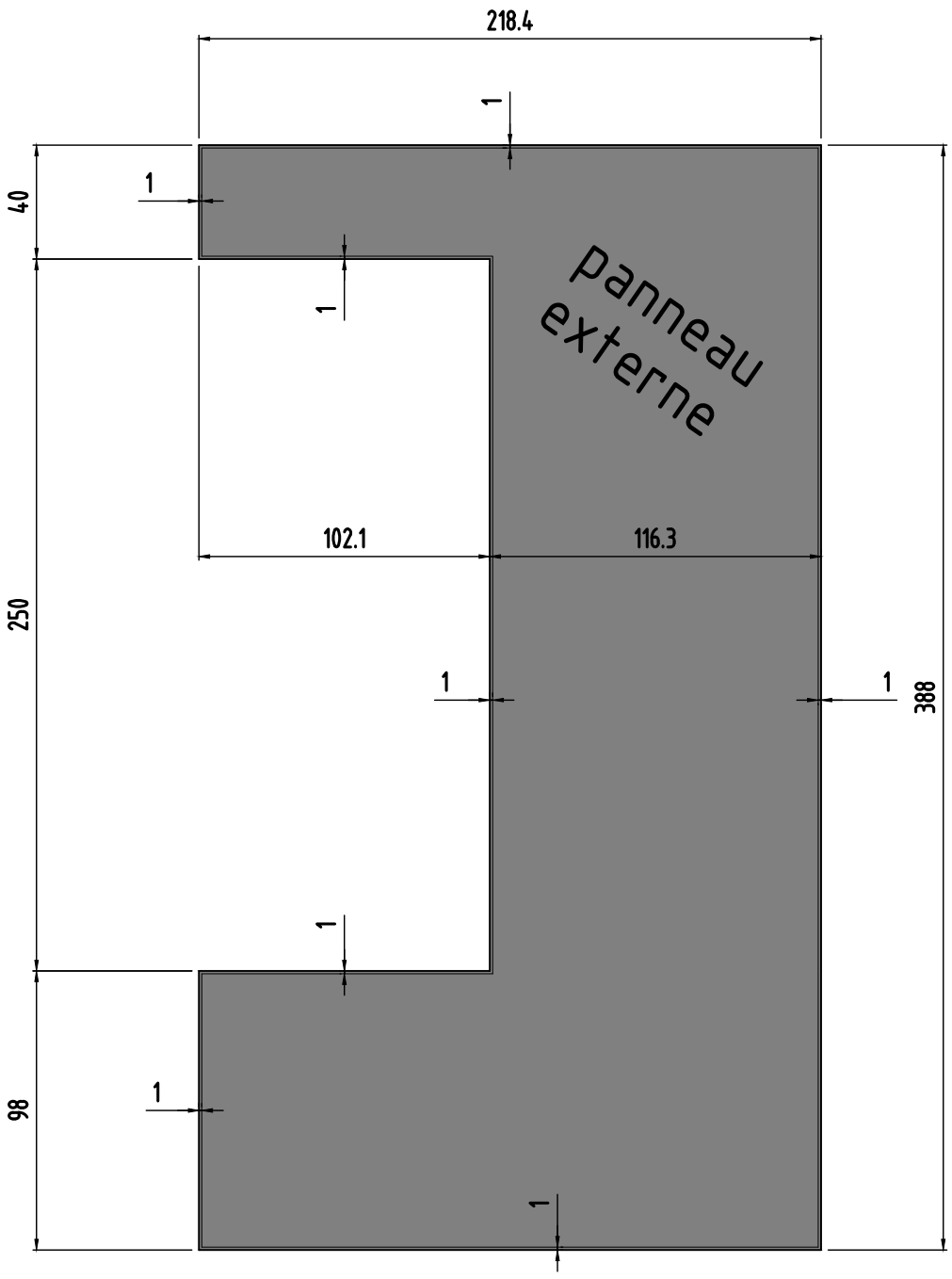

A

A

Panneau 76

0	MODIFICATIONS
B	A
AFFAIRE:284	
Ech:1/25	
Cahier C.20	
Page 03	

Panneau
N°76
Nombre des pièces:1

coupe A-A longitudinale

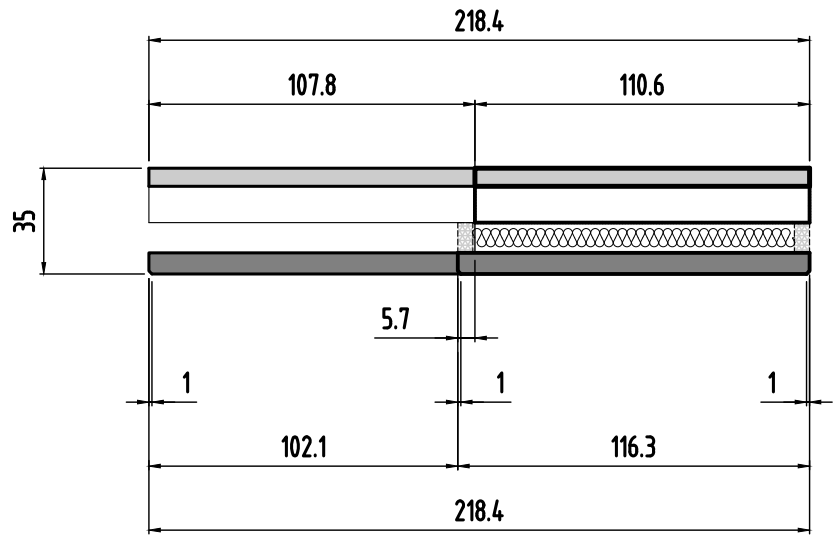

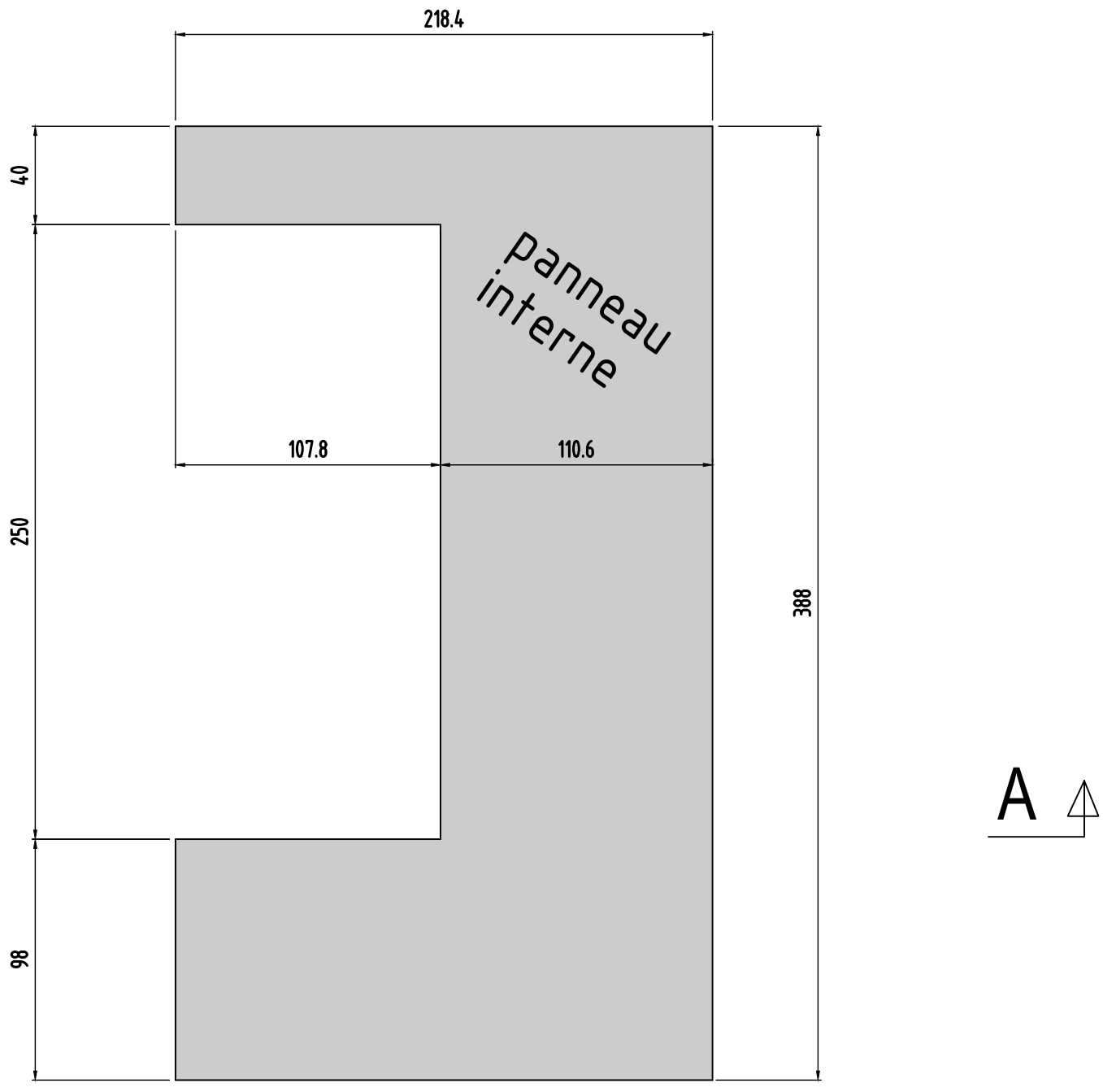

Panneau 76

0	MODIFICATIONS
B	A
AFFAIRE:284	Cahier C.20
Ech:1/25	Page 04

Panneau
de N°77 à 85
Nombre des pièces:9

coupe A-A longitudinale

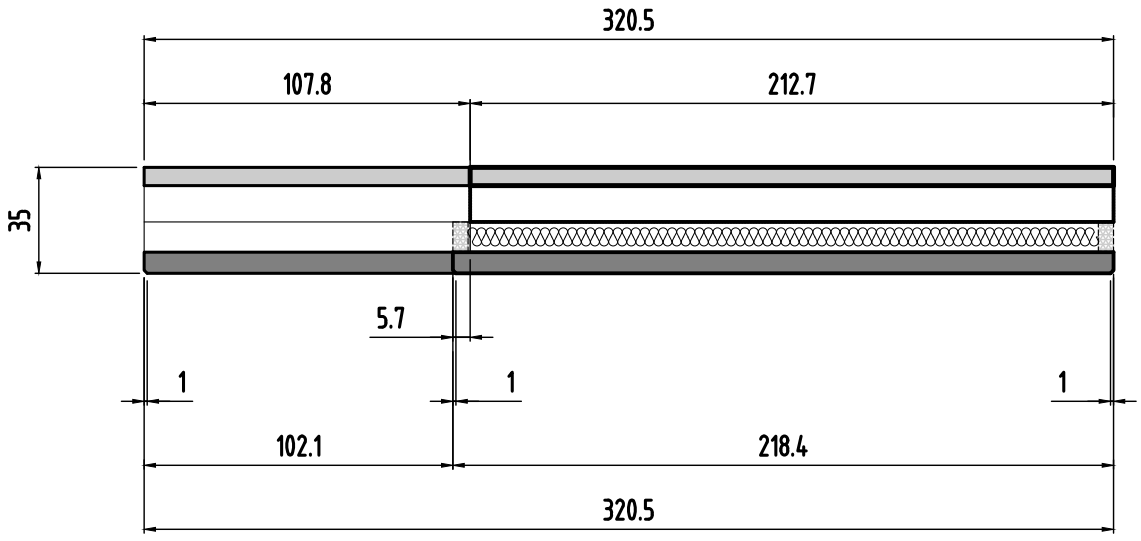

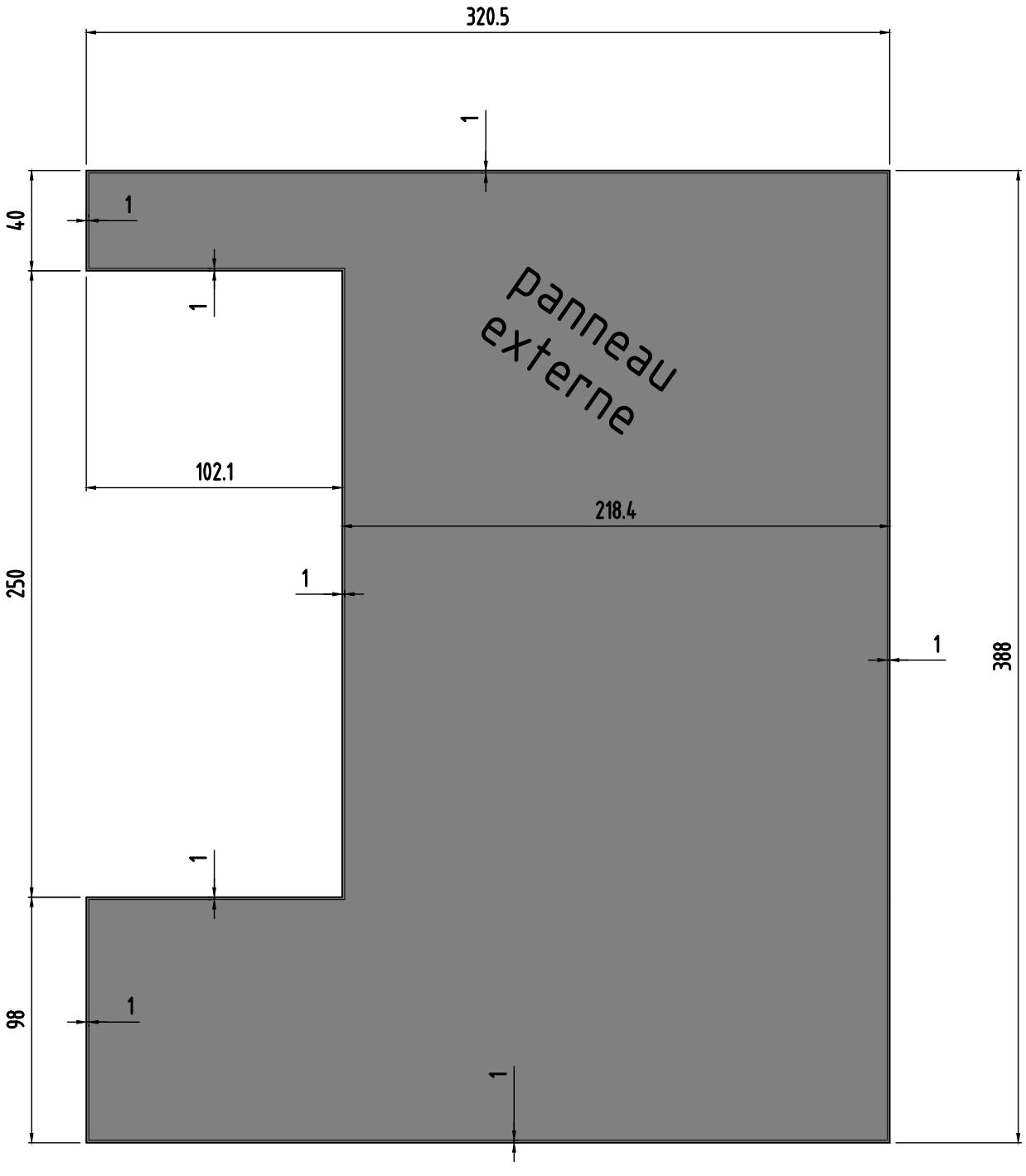

A

A

Panneau de 77 à 85

0	MODIFICATIONS
B	A
Ech:1/25	AFFAIRE:284
Page 05	Cahier C.20

Panneau
de N°77 à 85
Nombre des pièces:9

coupe A-A longitudinale

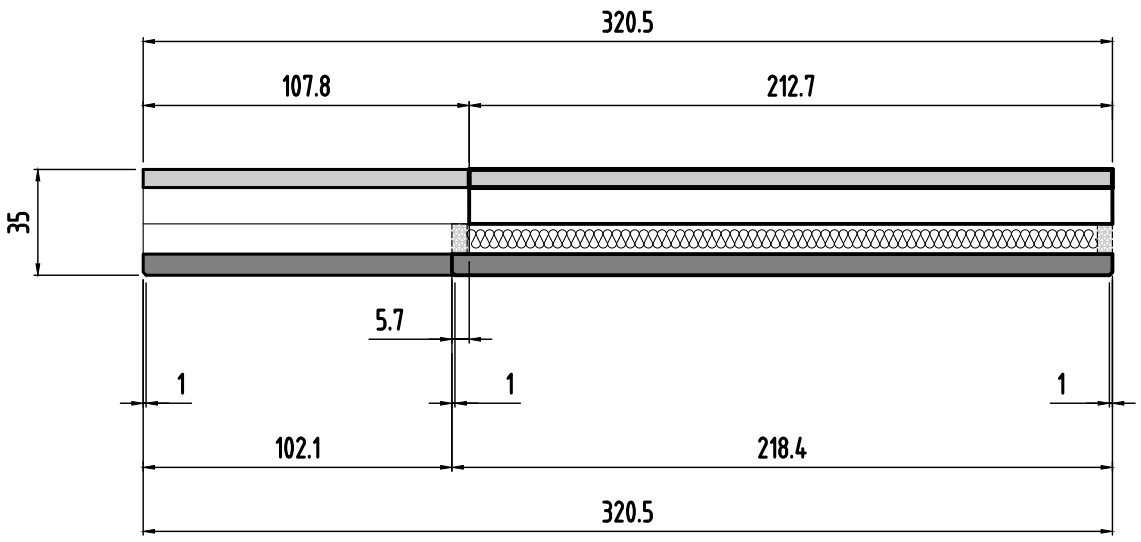

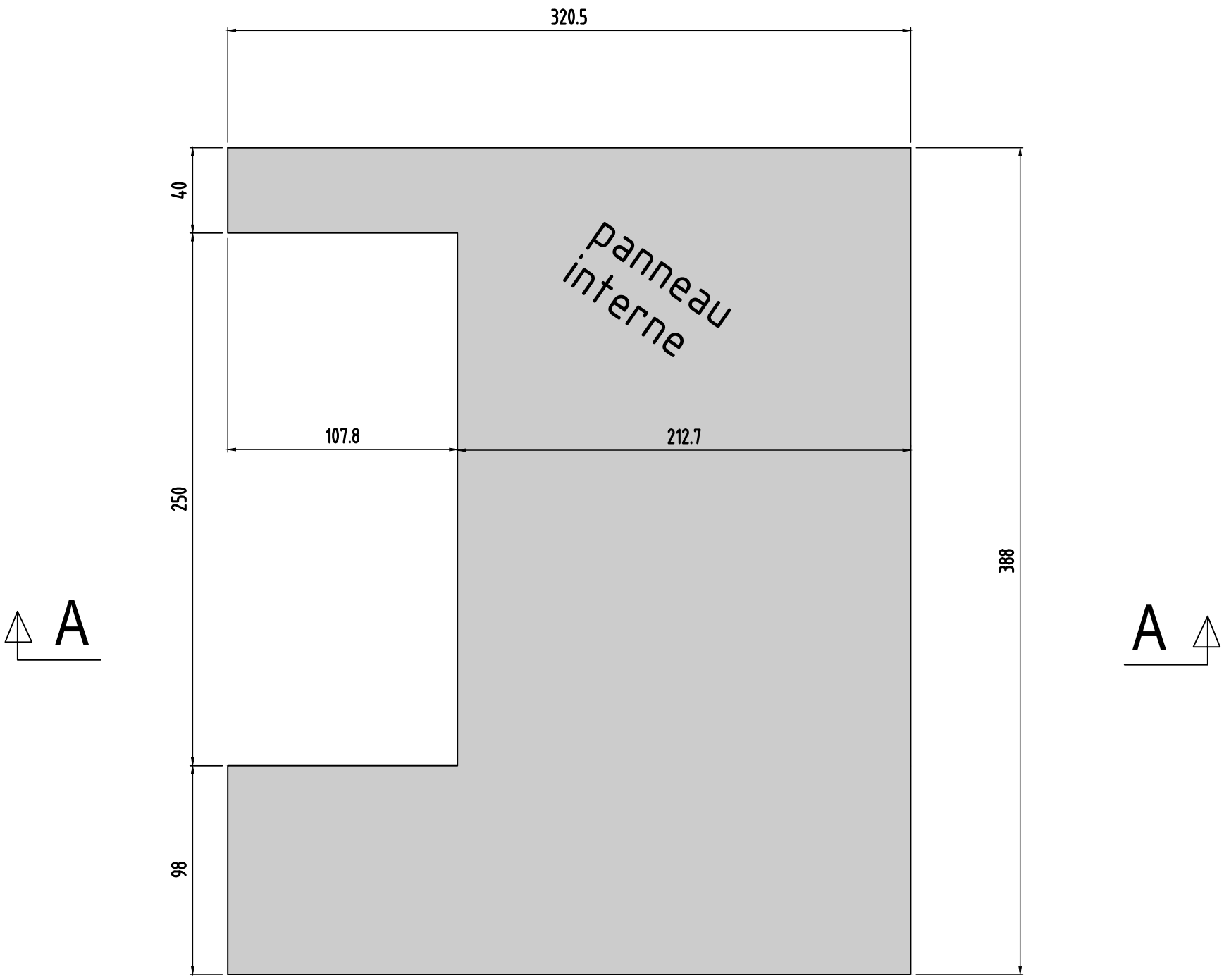

Panneau de 77 à 85

0	MODIFICATIONS
B	A
	AFFAIRE:284
Ech:1/25	
Page 06	Cahier C.20

Panneau
N°86
Nombre des pièces:1

coupe A-A longitudinale

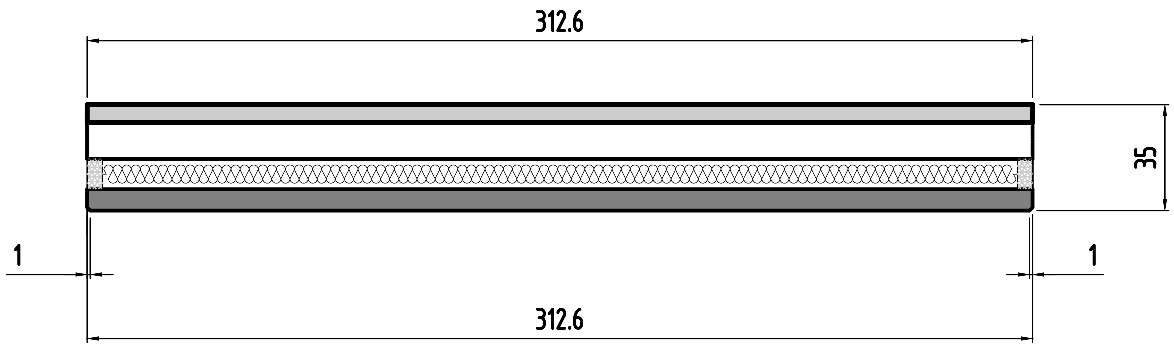

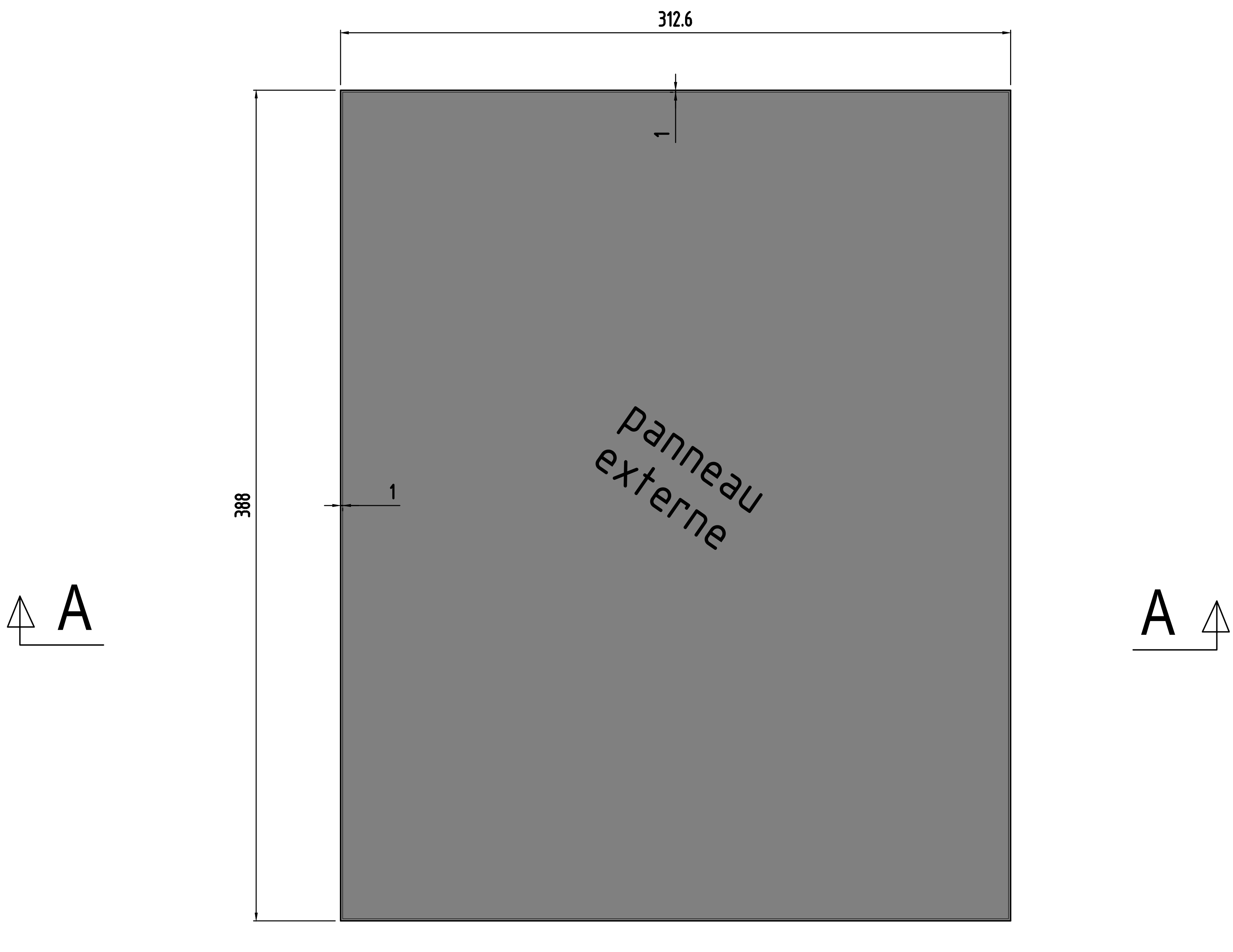

Panneau 86

0	MODIFICATIONS
B	A
Ech:1/25	AFFAIRE:284
Page 07	Cahier C.20

Panneau
N°86
Nombre des pièces:1

coupe A-A longitudinale

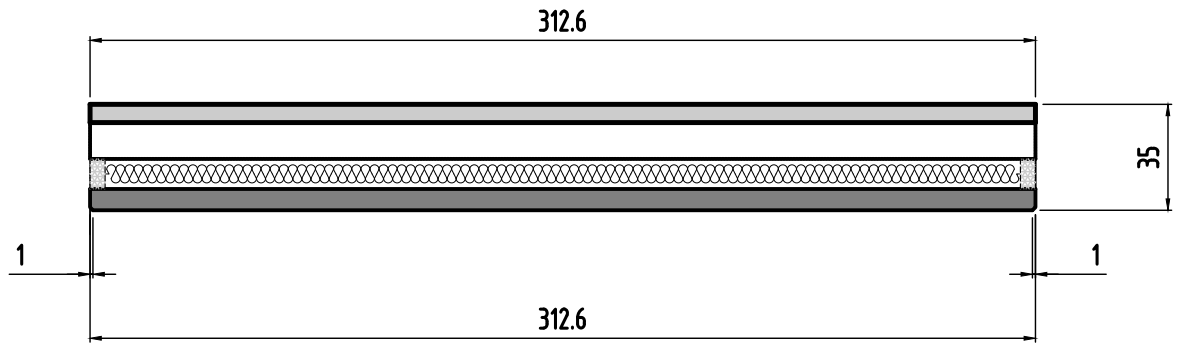

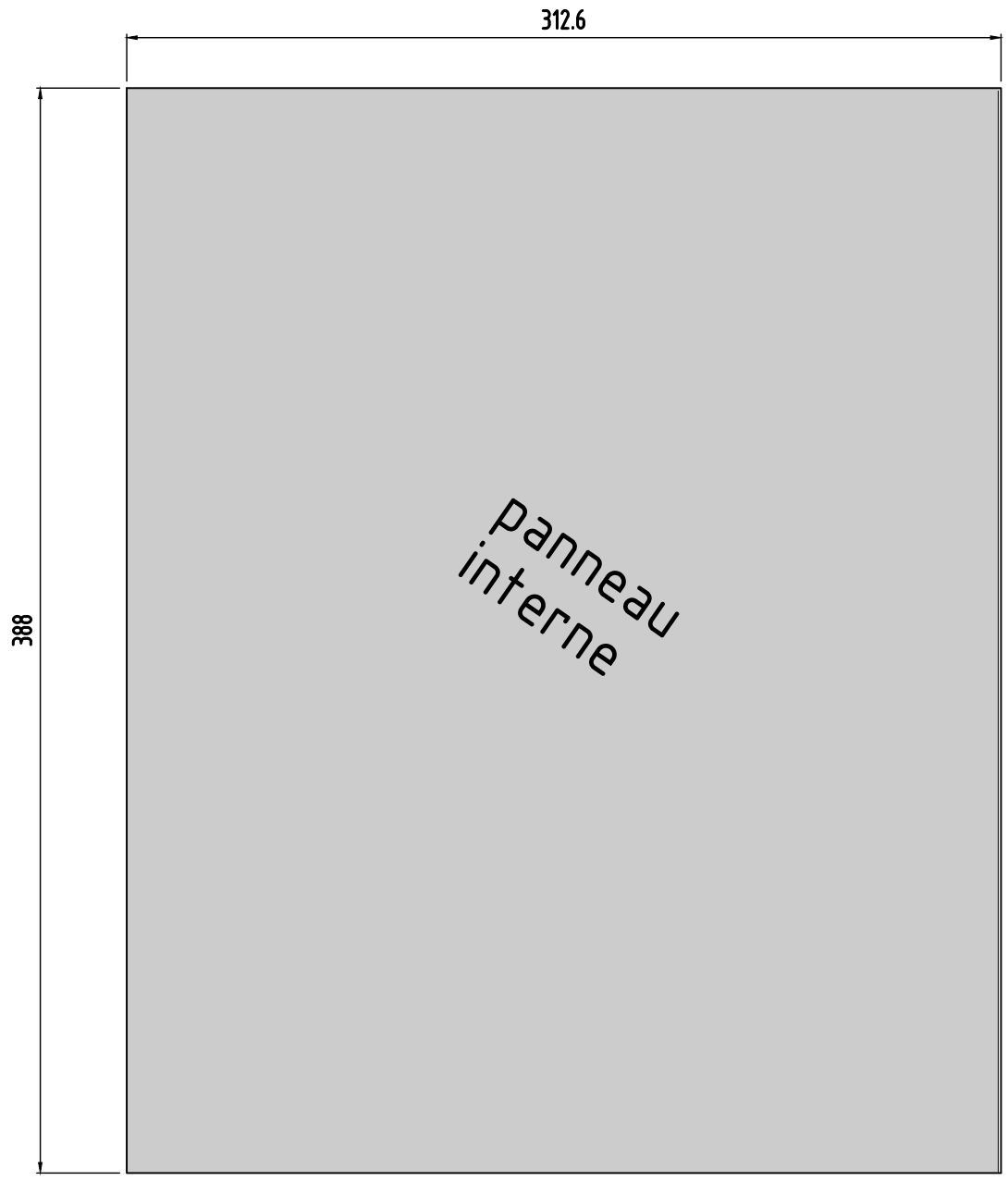

A

A

Panneau 86

0	MODIFICATIONS
B	A
Ech:1/25	AFFAIRE:284
Page 08	Cahier C.20

Panneau
N°87
Nombre des pièces:1

coupe A-A longitudinale

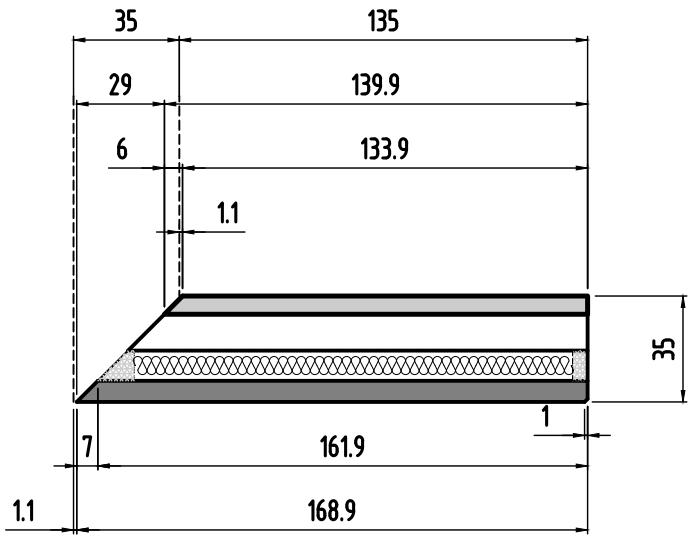

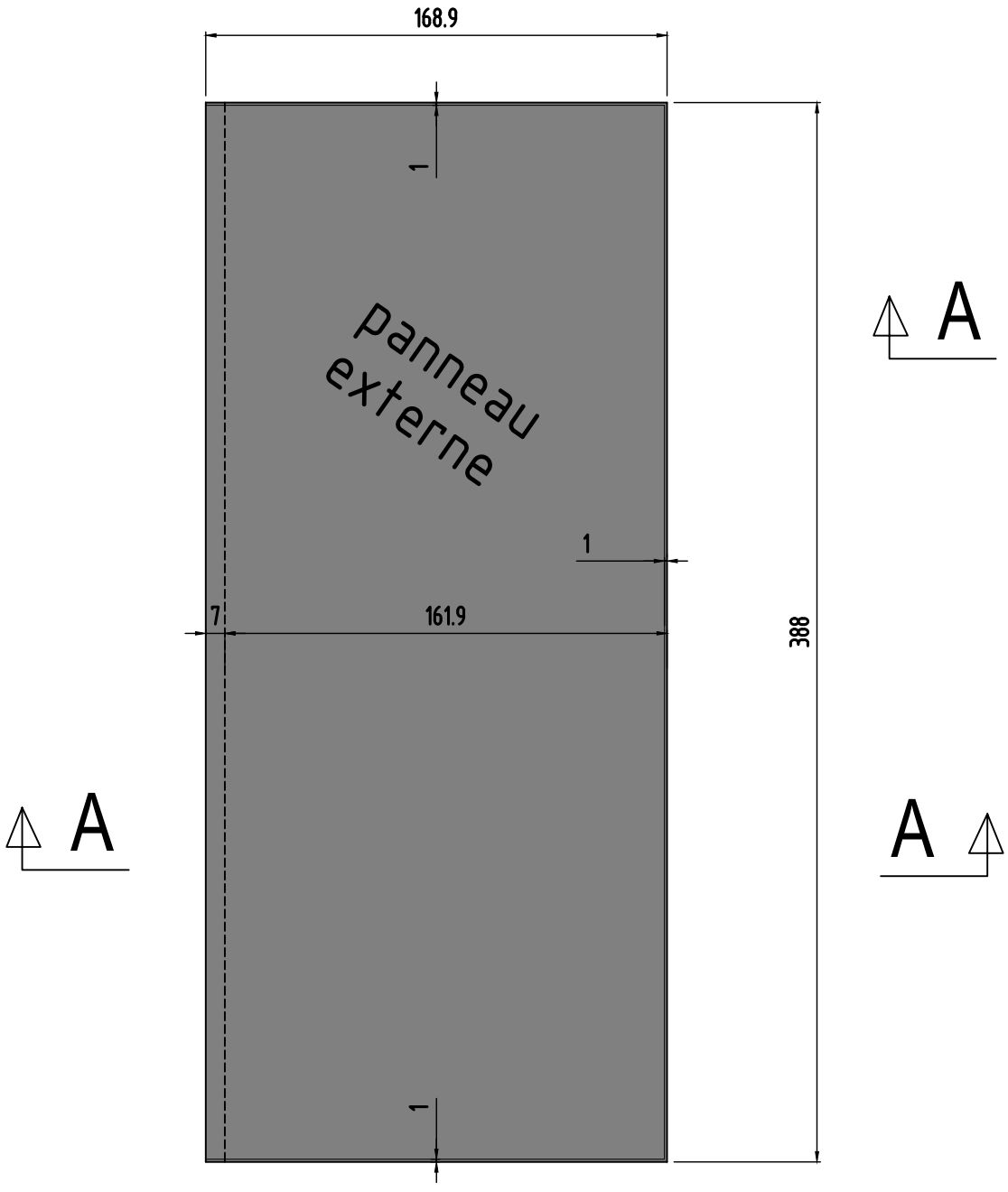

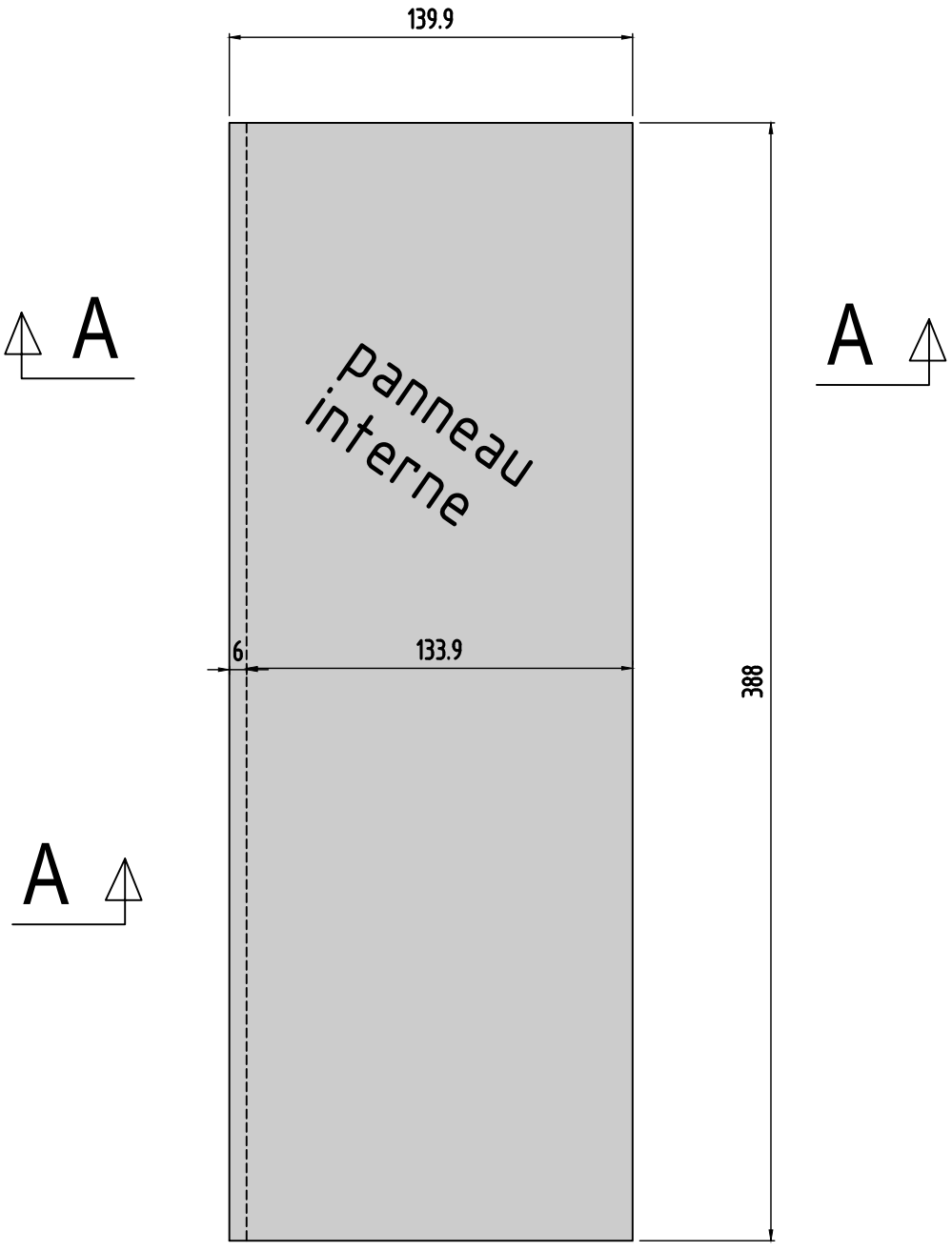

Panneau 87

0	MODIFICATIONS
B	A
AFFAIRE:284	
Ech:1/25	
Cahier C.20	
Page 09	

Panneau
N°88
Nombre des pièces:1

coupe A-A longitudinale

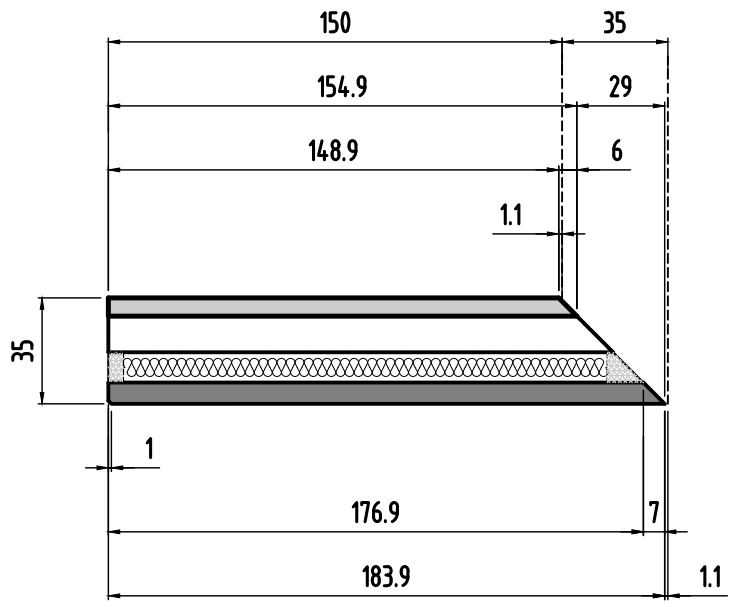

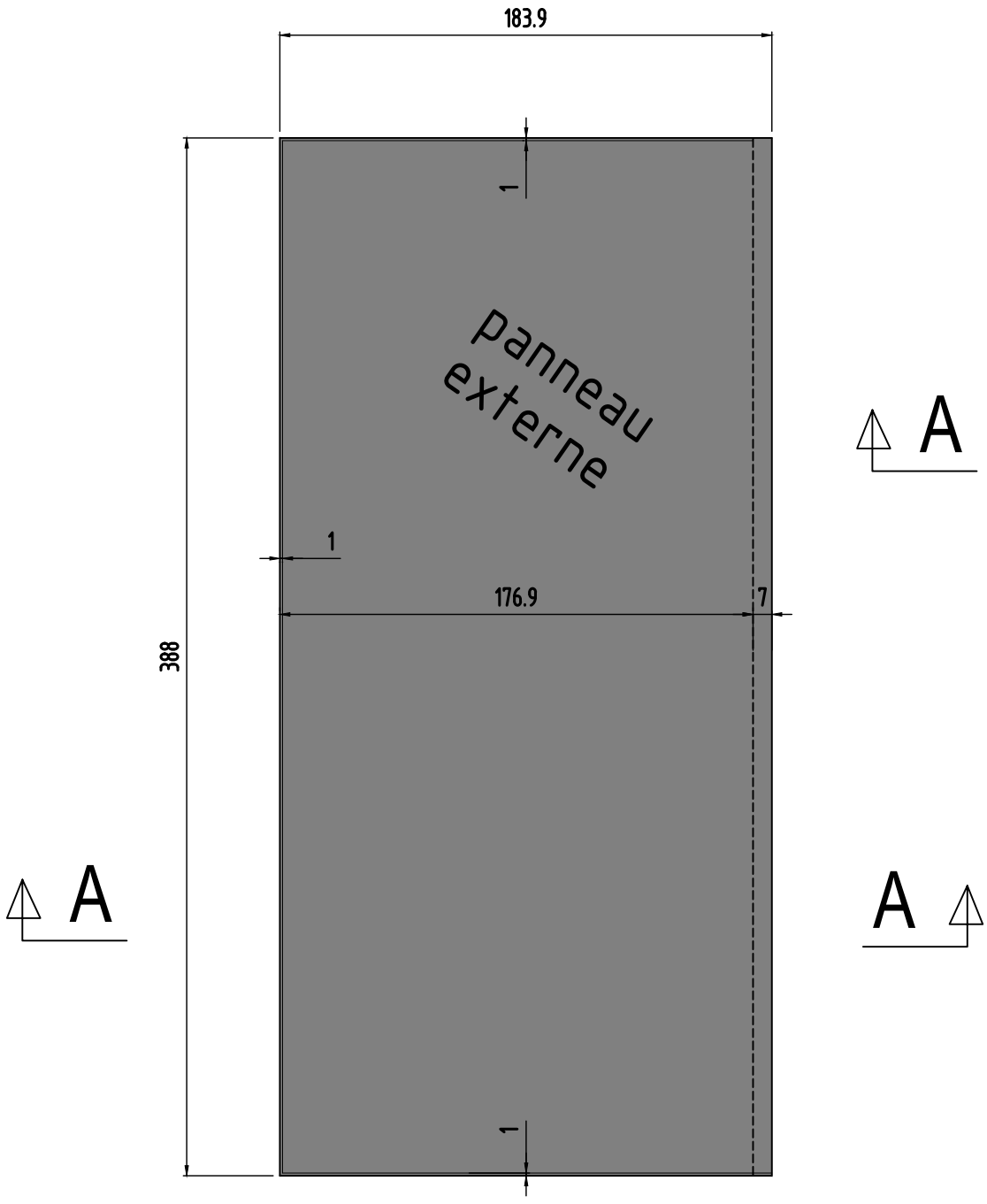

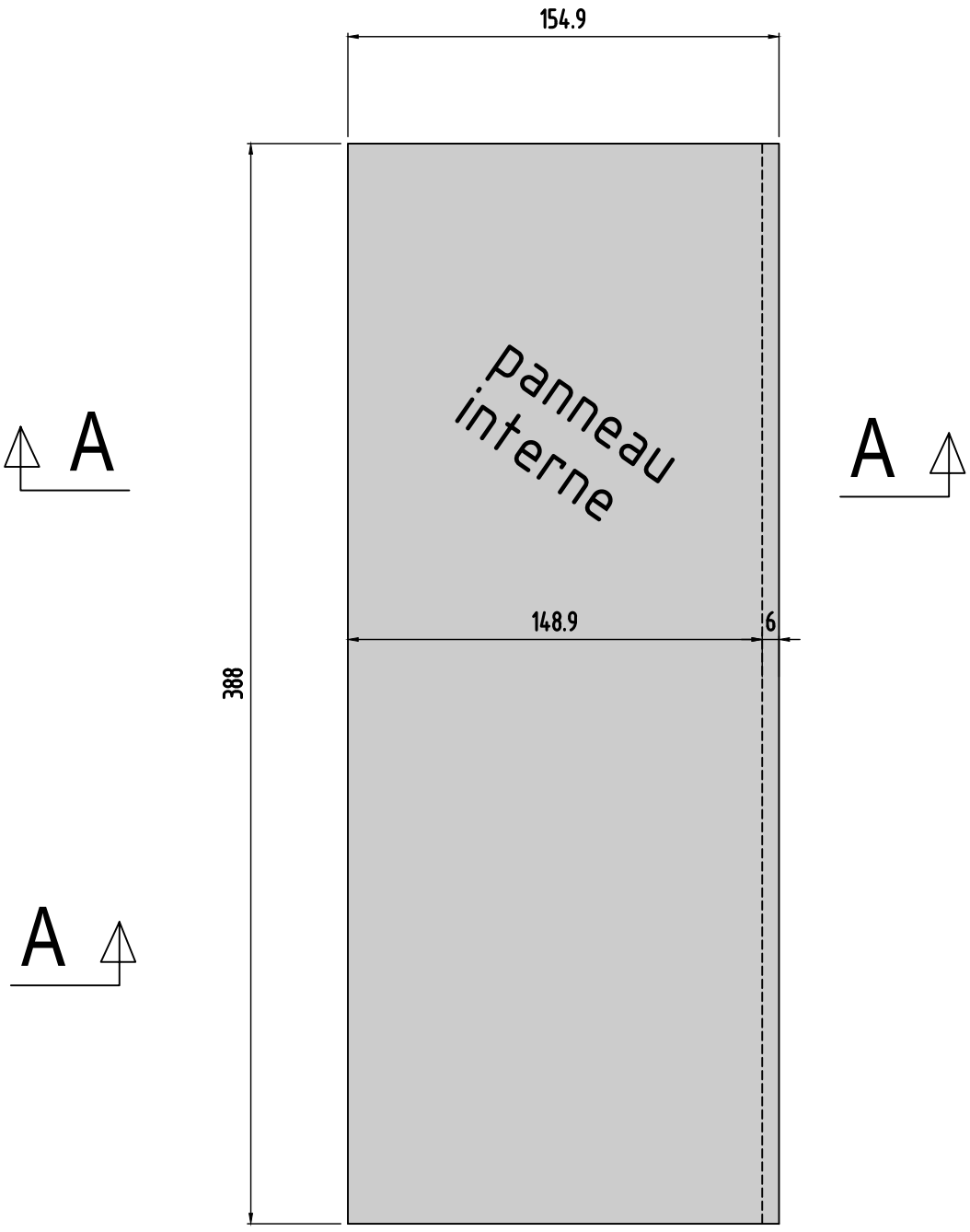

Panneau 88

0	MODIFICATIONS
B	A
AFFAIRE:284	
Ech:1/25	
Cahier C.20	
Page 10	

Panneau
N°89
Nombre des pièces:1

coupe A-A longitudinale

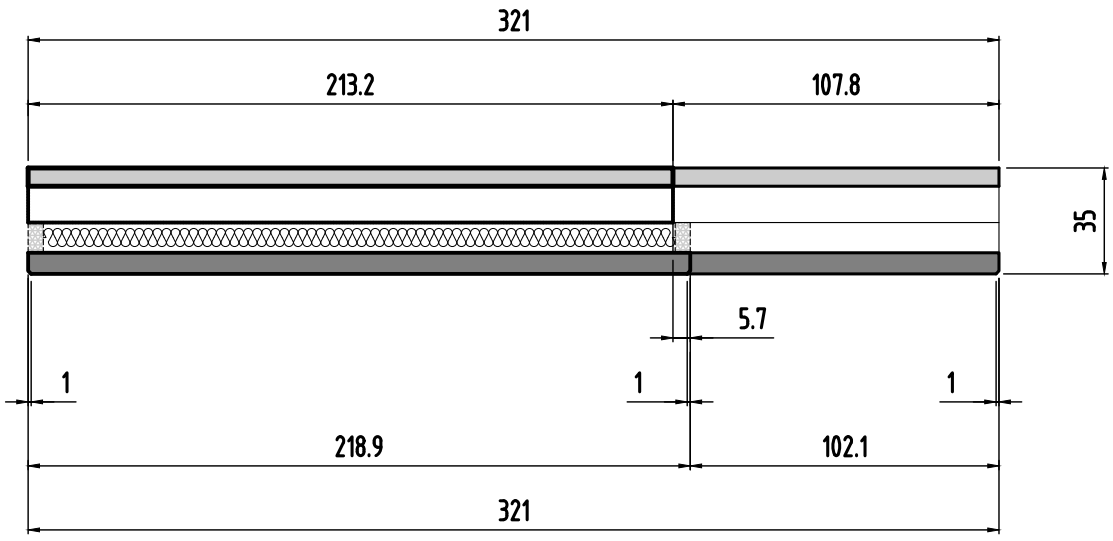

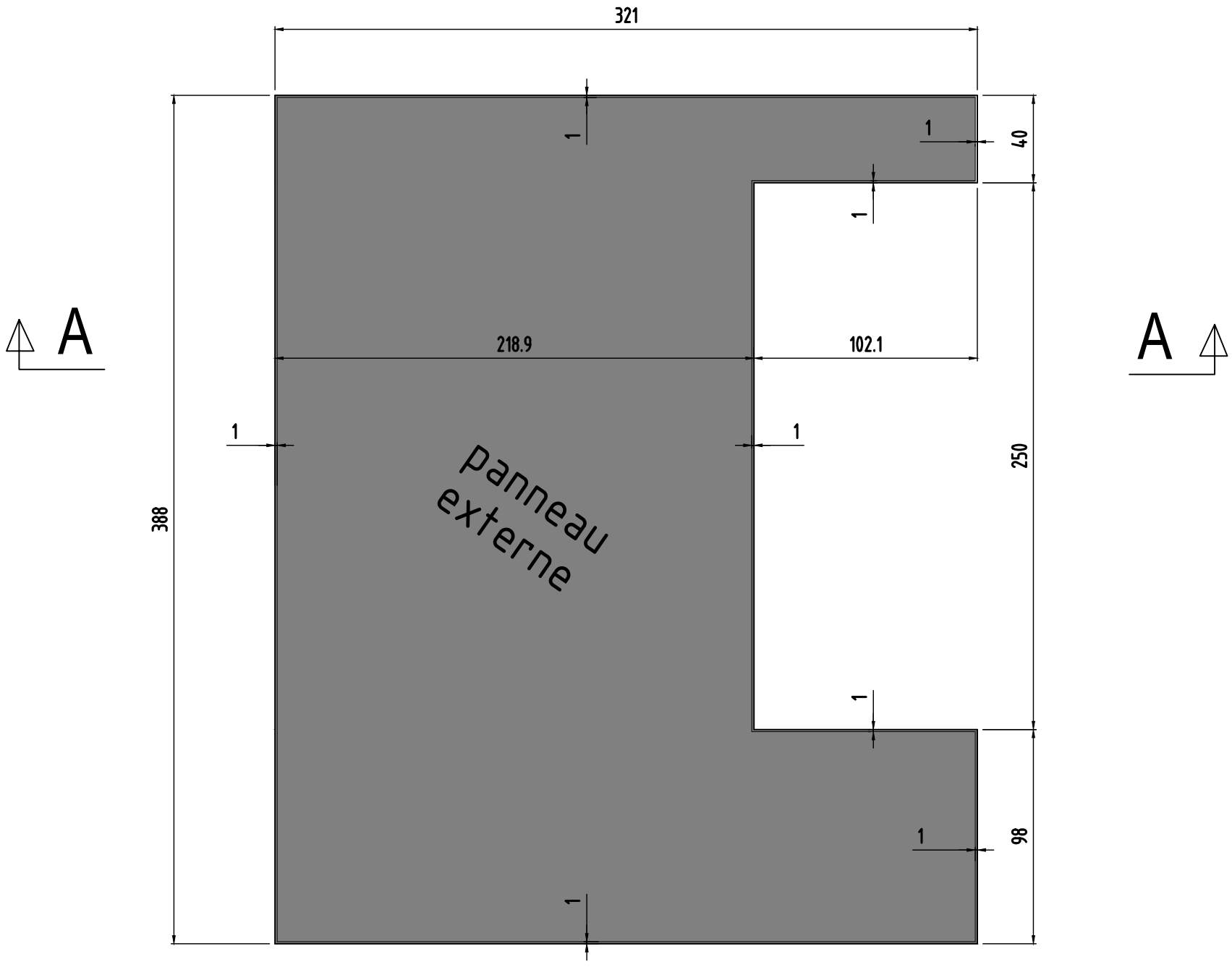

Panneau 89

0	MODIFICATIONS
B	A
AFFAIRE:284	Cahier C.20
Ech:1/25	Page 11

Panneau
N°89
Nombre des pièces:1

Panneau 89

coupe A-A longitudinale

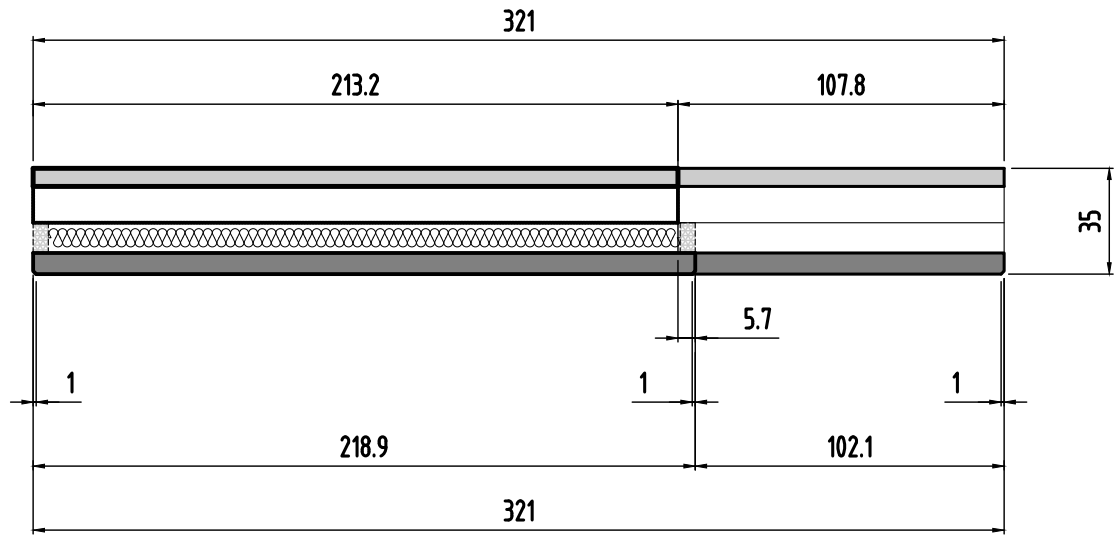

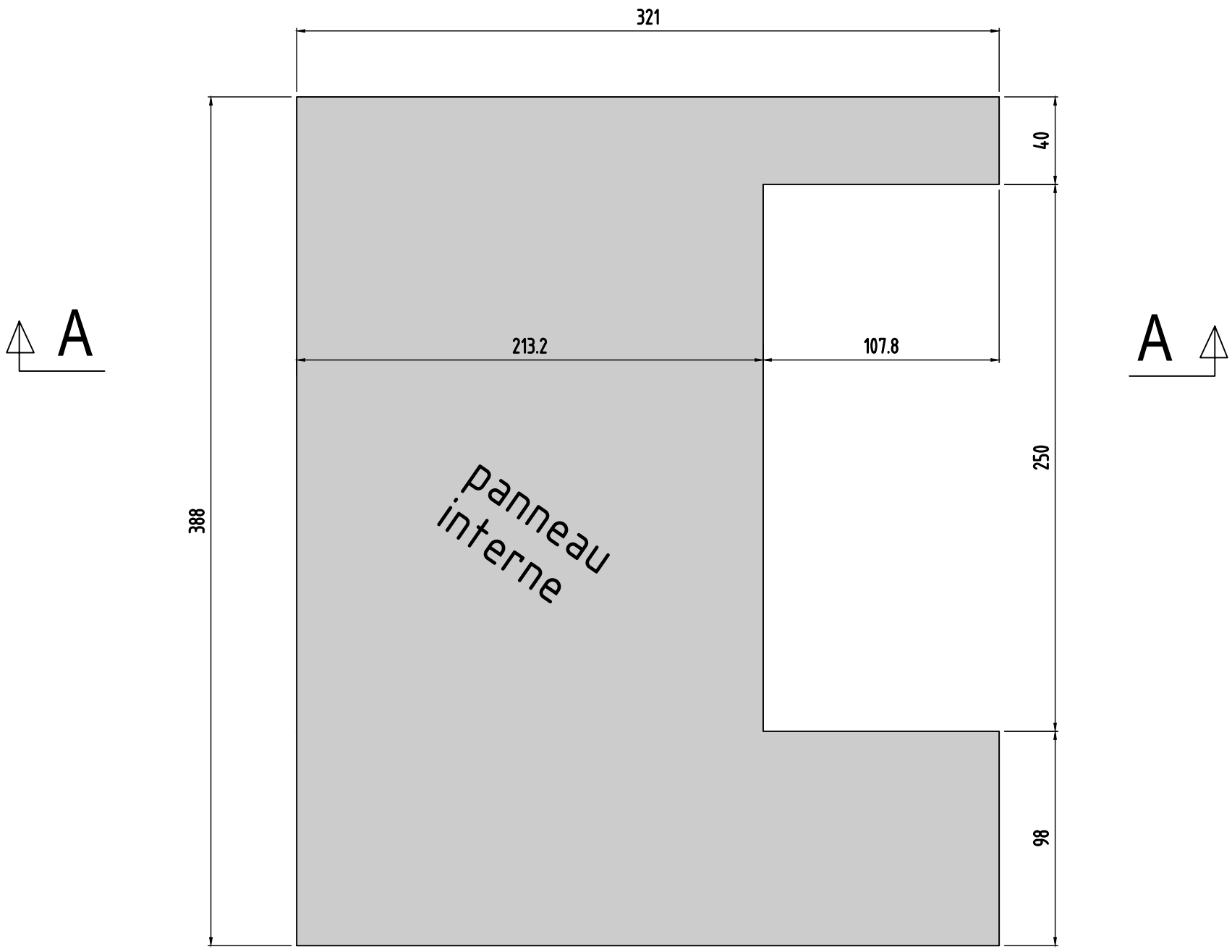

0	MODIFICATIONS	
A		AFFAIRE:284
B		Ech:1/25

Cahier C.20
Page 12

Panneau
N°90
Nombre des pièces:1

coupe A-A longitudinale

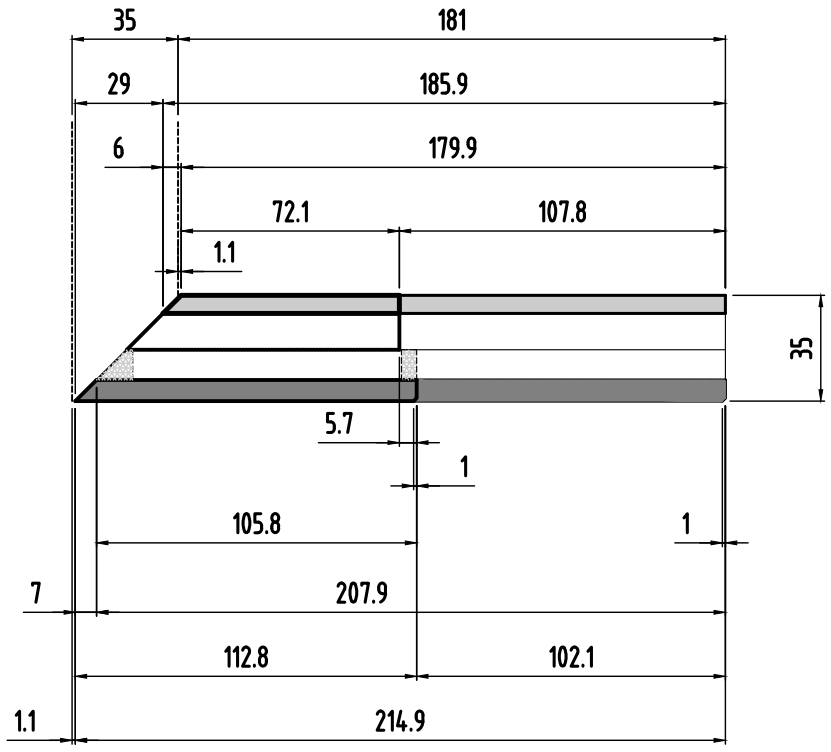

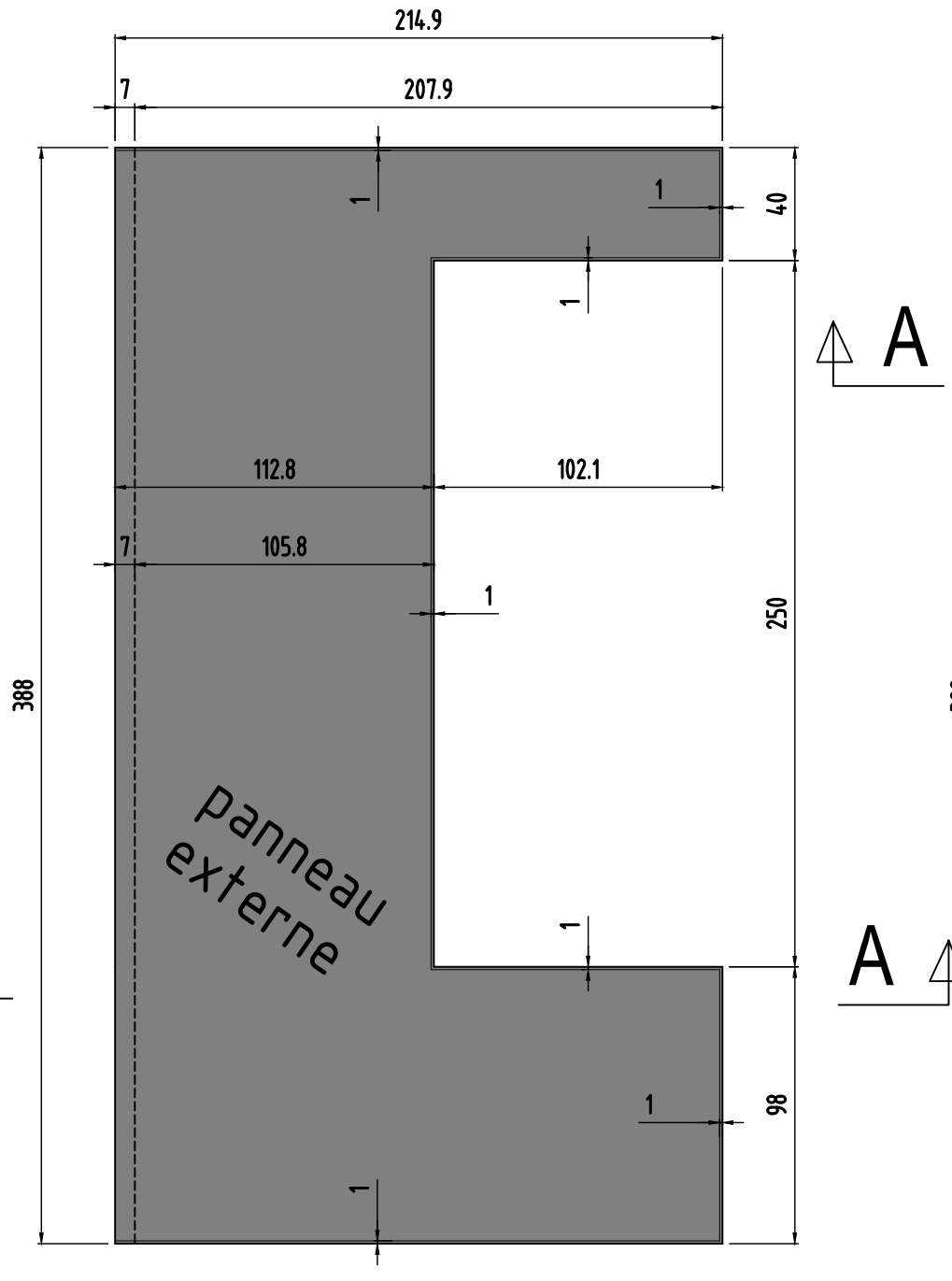

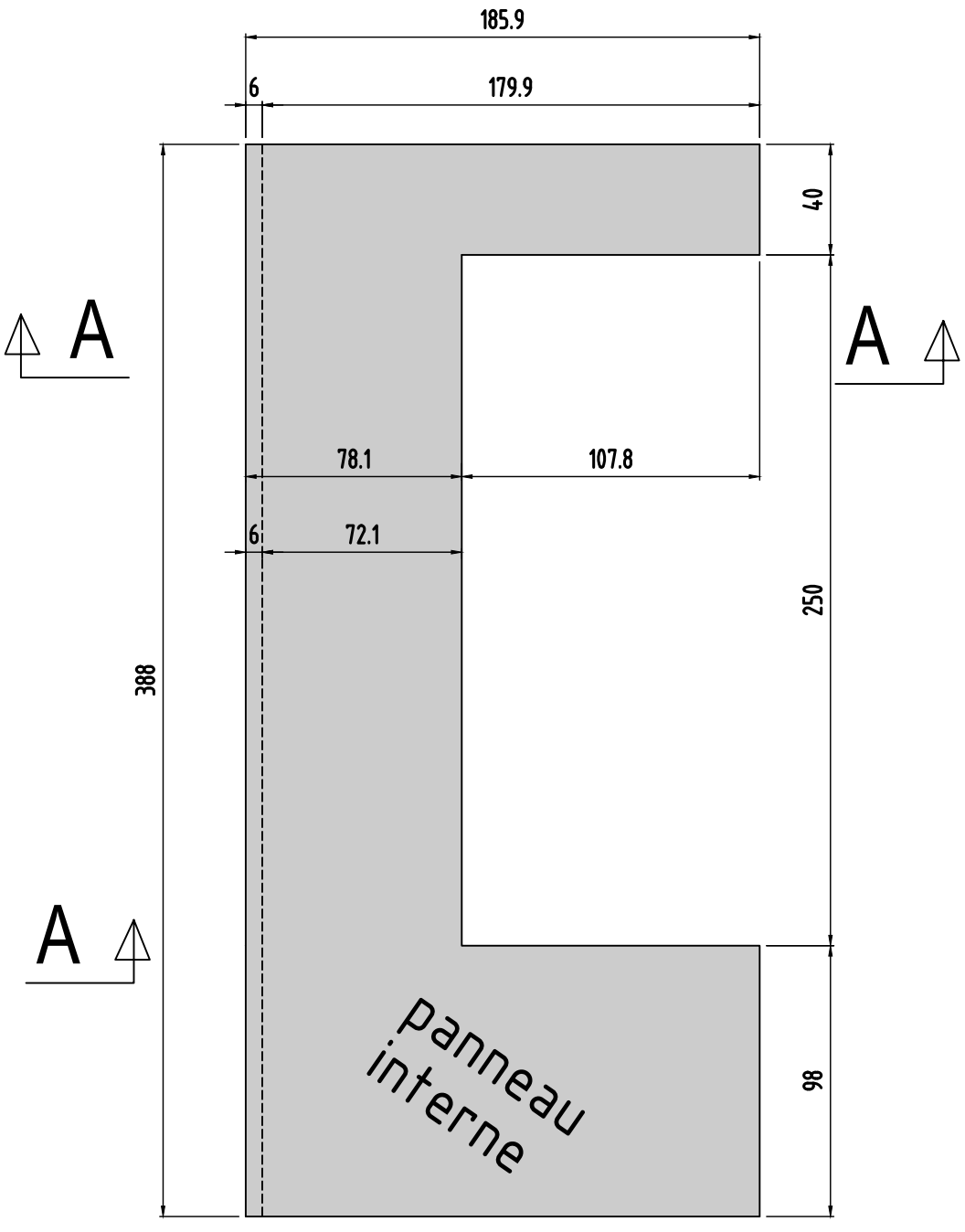

Panneau 90

0	MODIFICATIONS	
B	A	
	AFFAIRE:284	Cahier C.20
	Ech:1/25	Page 13

Panneau
N°91
Nombre des pièces:1

coupe A-A longitudinale

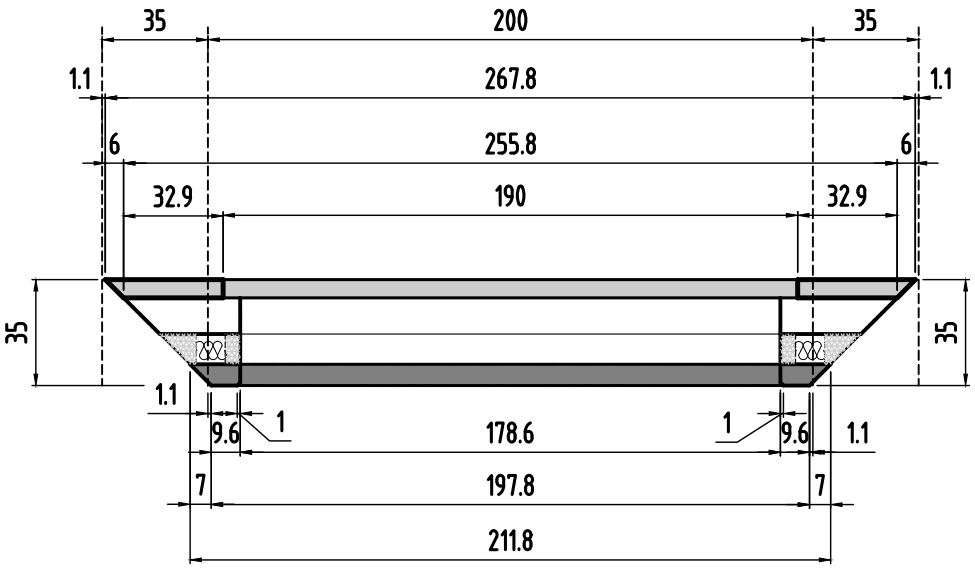

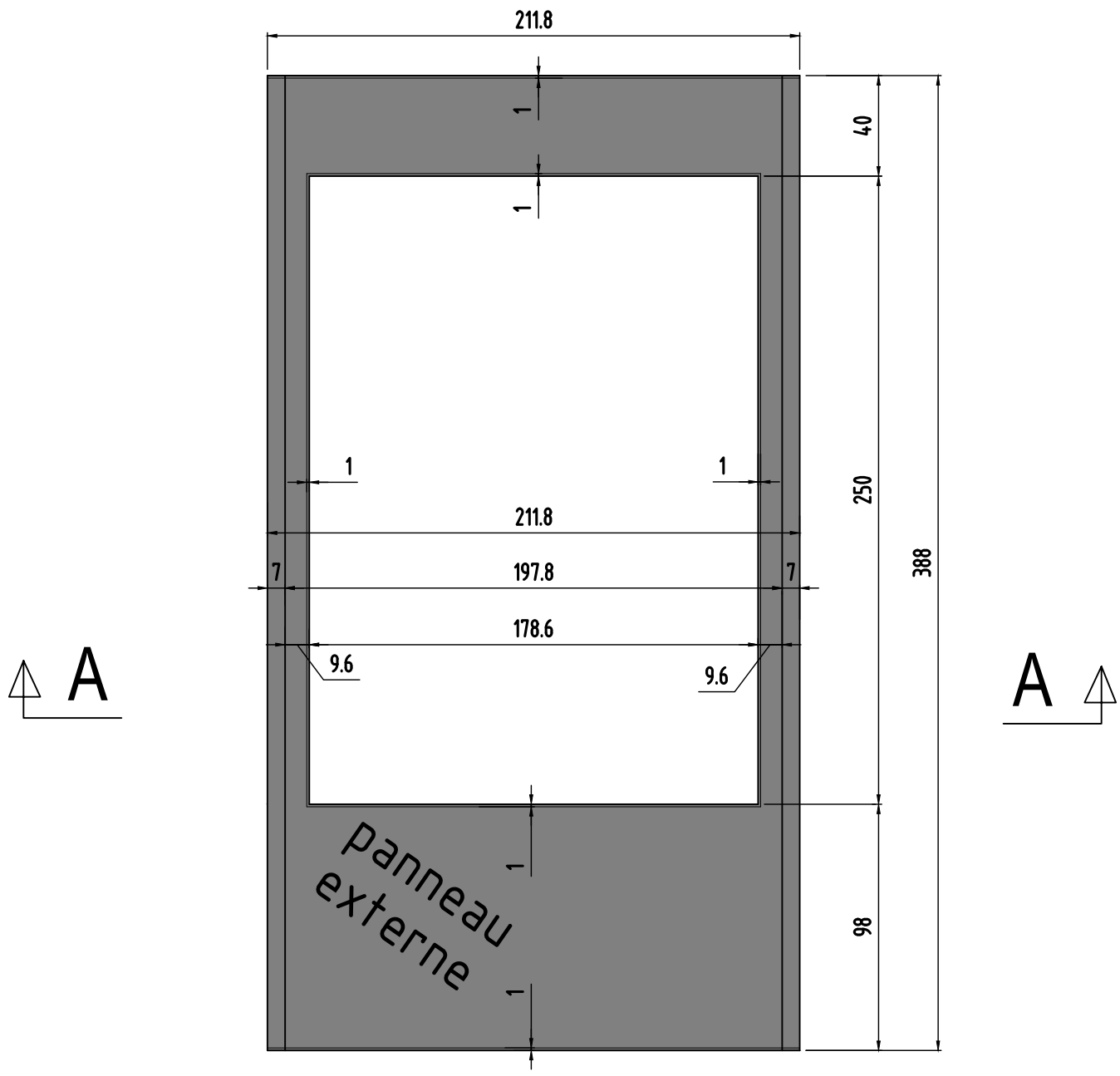

Panneau 91

0	MODIFICATIONS
B	A
Ech:1/25	AFFAIRE:284
Page 15	Cahier C.20

Panneau
N°91
Nombre des pièces:1

coupe A-A longitudinale

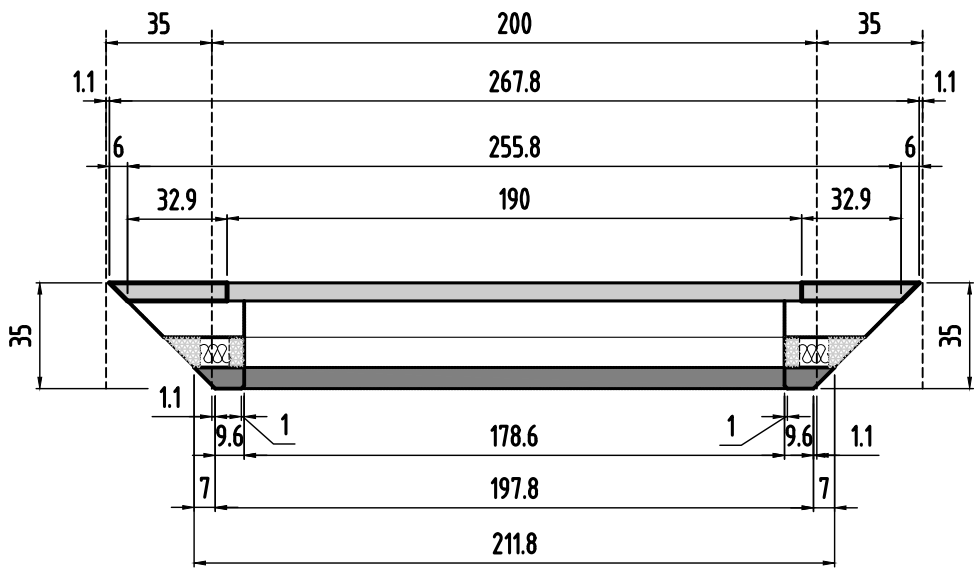

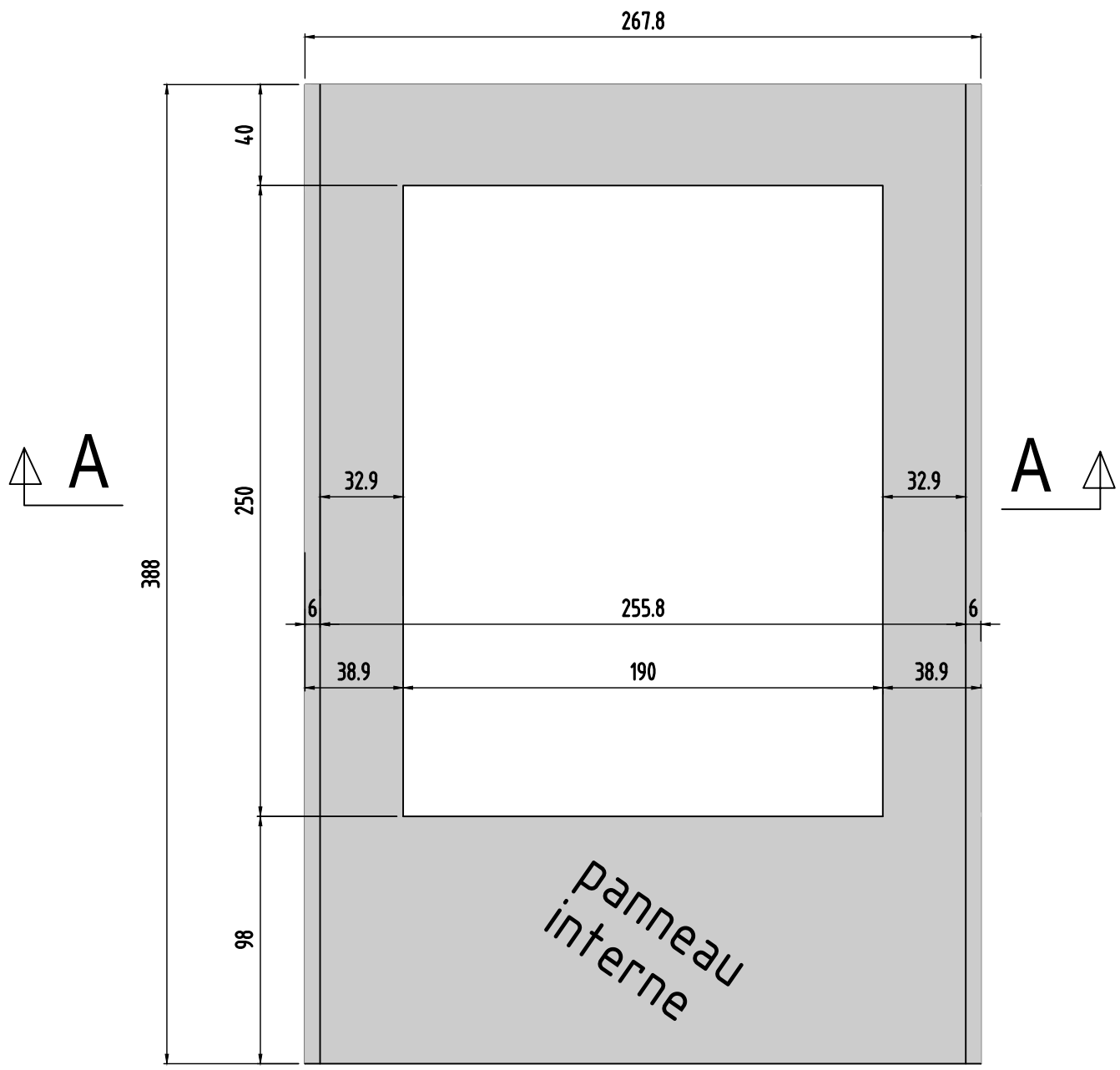

Panneau 91

0	MODIFICATIONS
B	A
AFFAIRE:284	Cahier C.20
Ech:1/25	Page 15

Panneau
N°92
Nombre des pièces:1

coupe A-A longitudinale

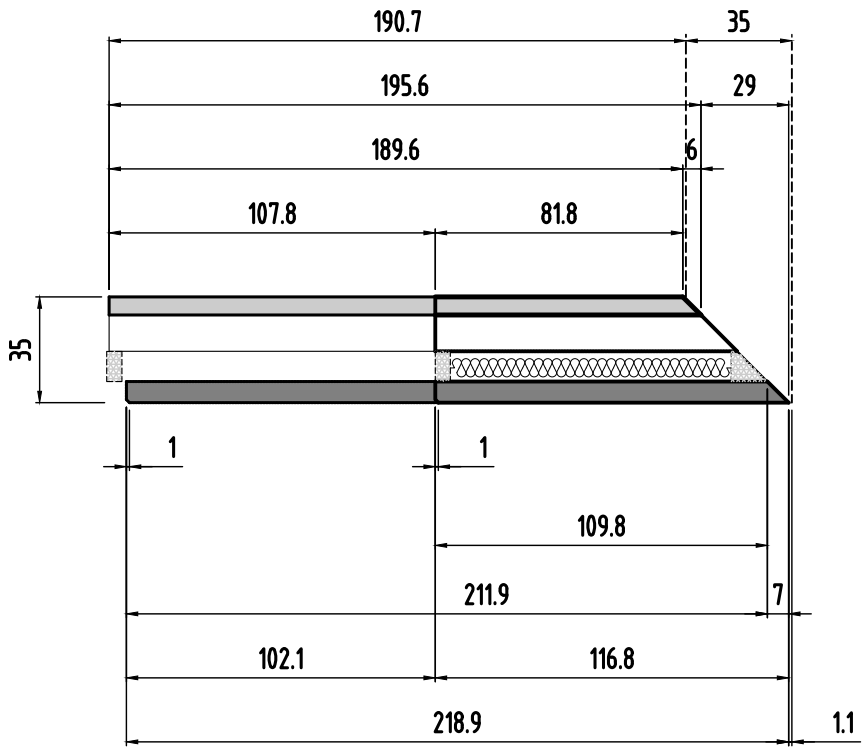

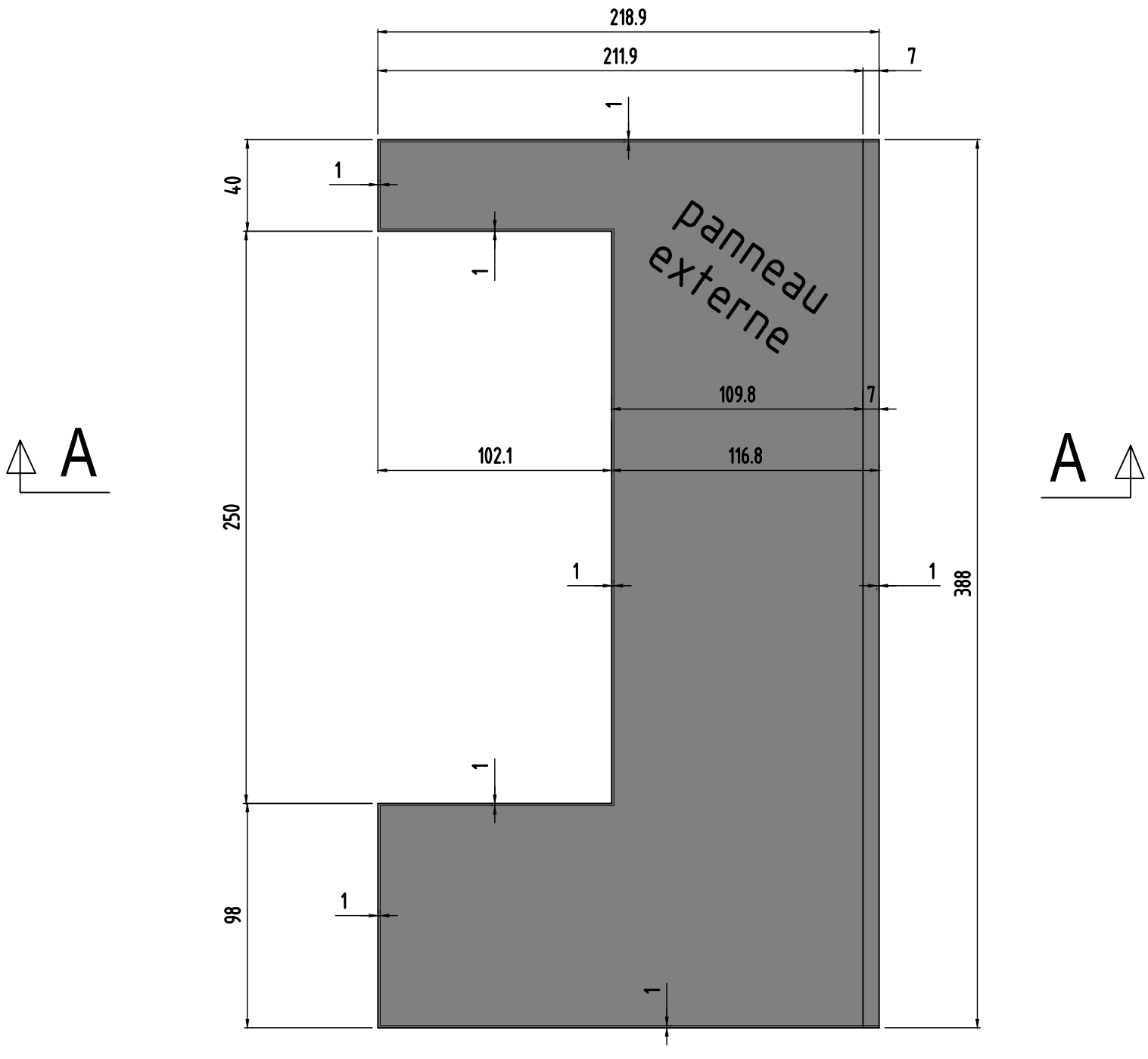

Panneau 92

0	MODIFICATIONS
B	A
	AFFAIRE:284
Ech:1/25	
Page 16	Cahier C.20

Panneau
N°92
Nombre des pièces:1

coupe A-A longitudinale

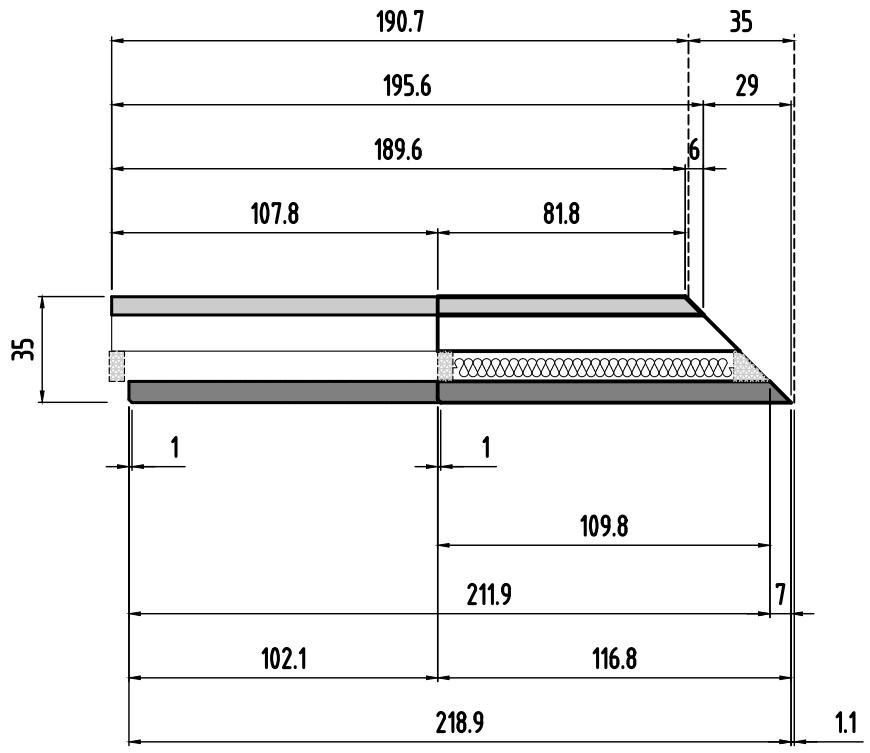

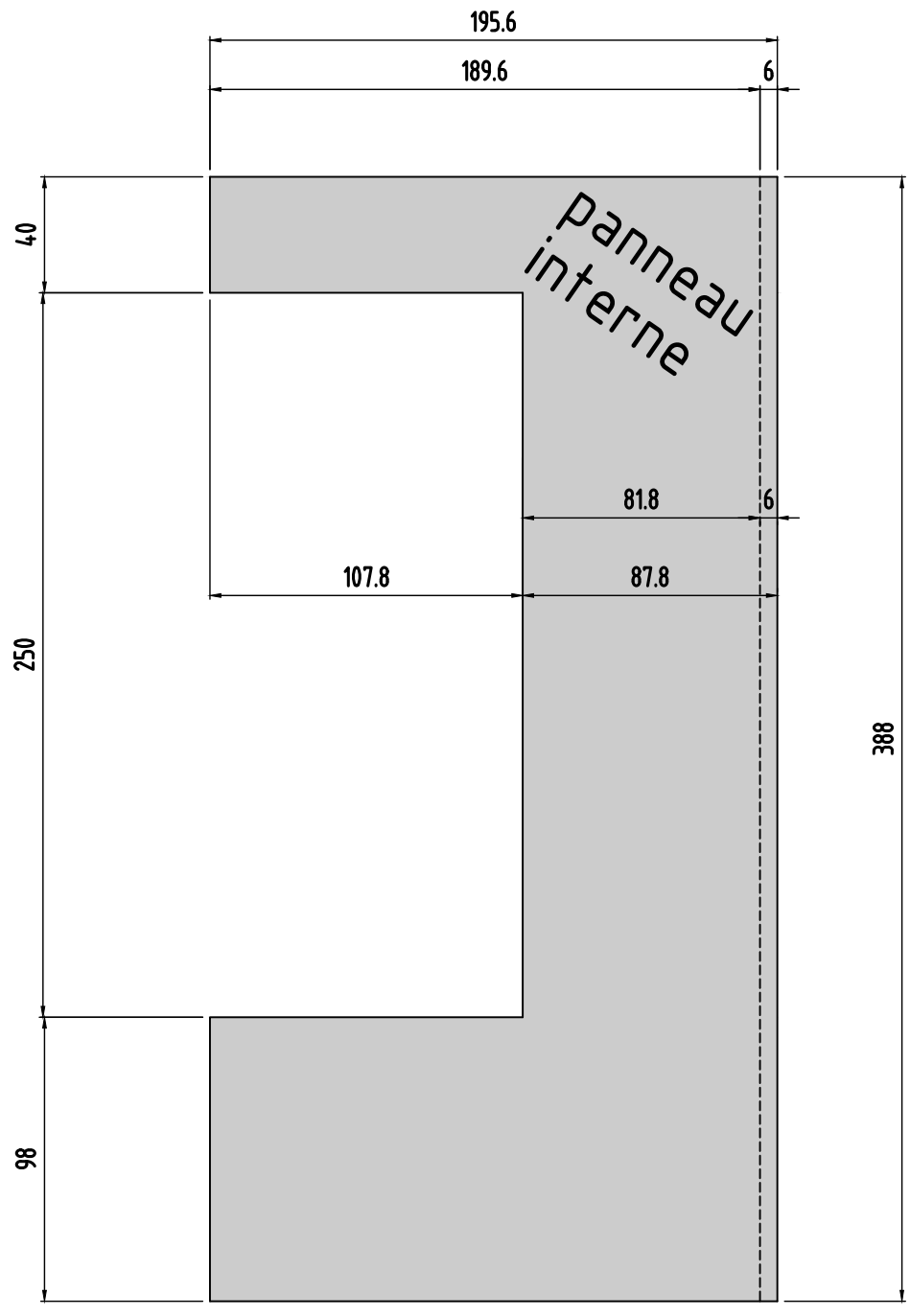

Panneau 92

0	MODIFICATIONS	
B	A	
	AFFAIRE:284	Cahier C.20
	Ech:1/25	Page 17

Panneau
N°93
Nombre des pièces:1

coupe A-A longitudinale

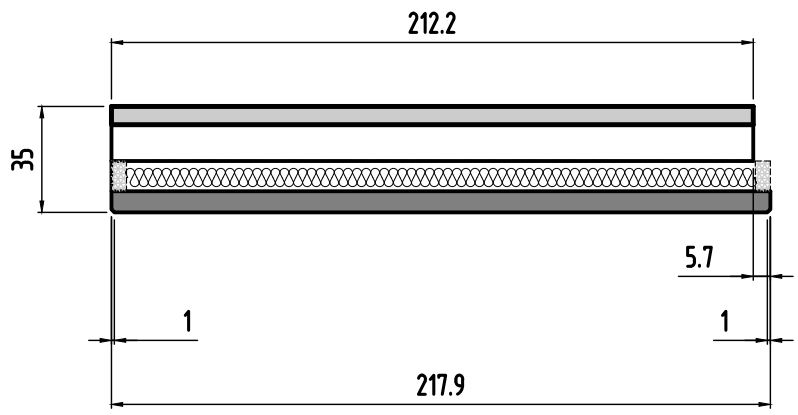

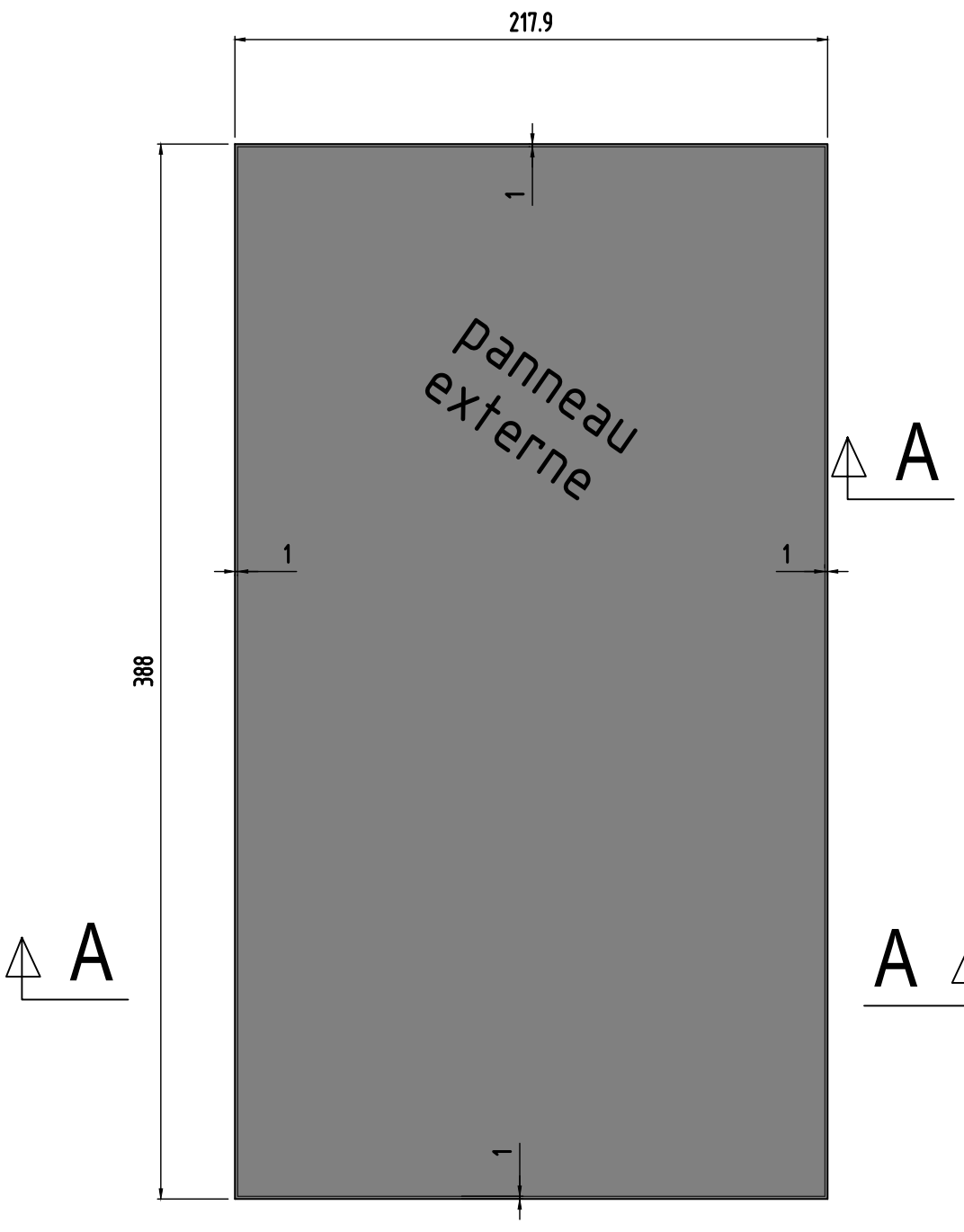

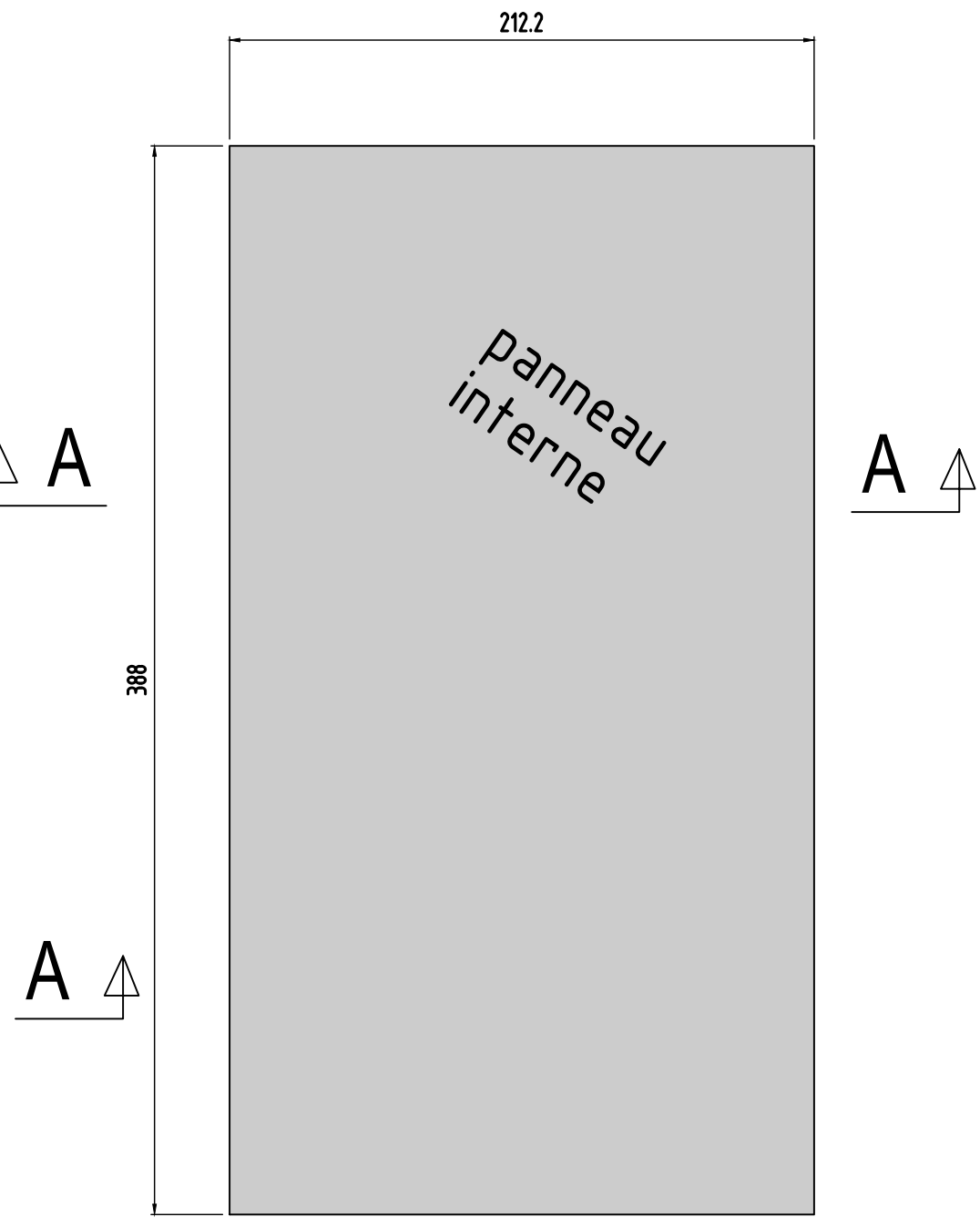

Panneau 93

0	MODIFICATIONS
B	A
AFFAIRE:284	Cahier C.20
Ech:1/25	Page 18

Panneau
N°94
Nombre des pièces:1

coupe A-A longitudinale

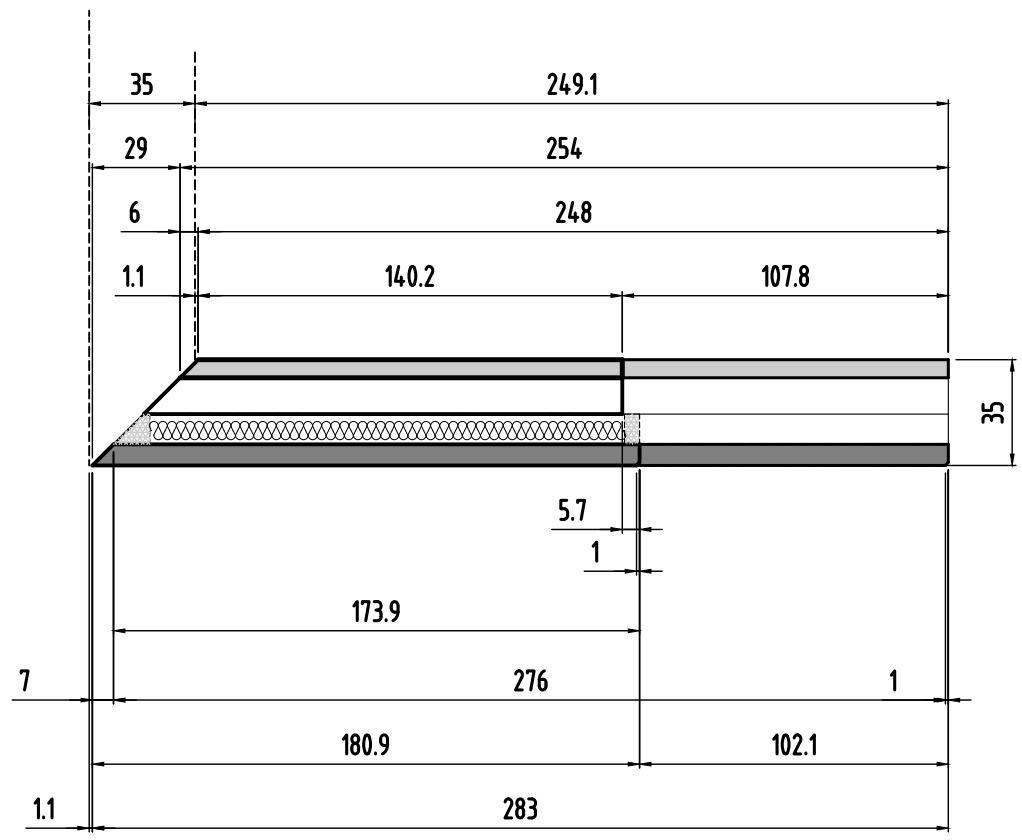

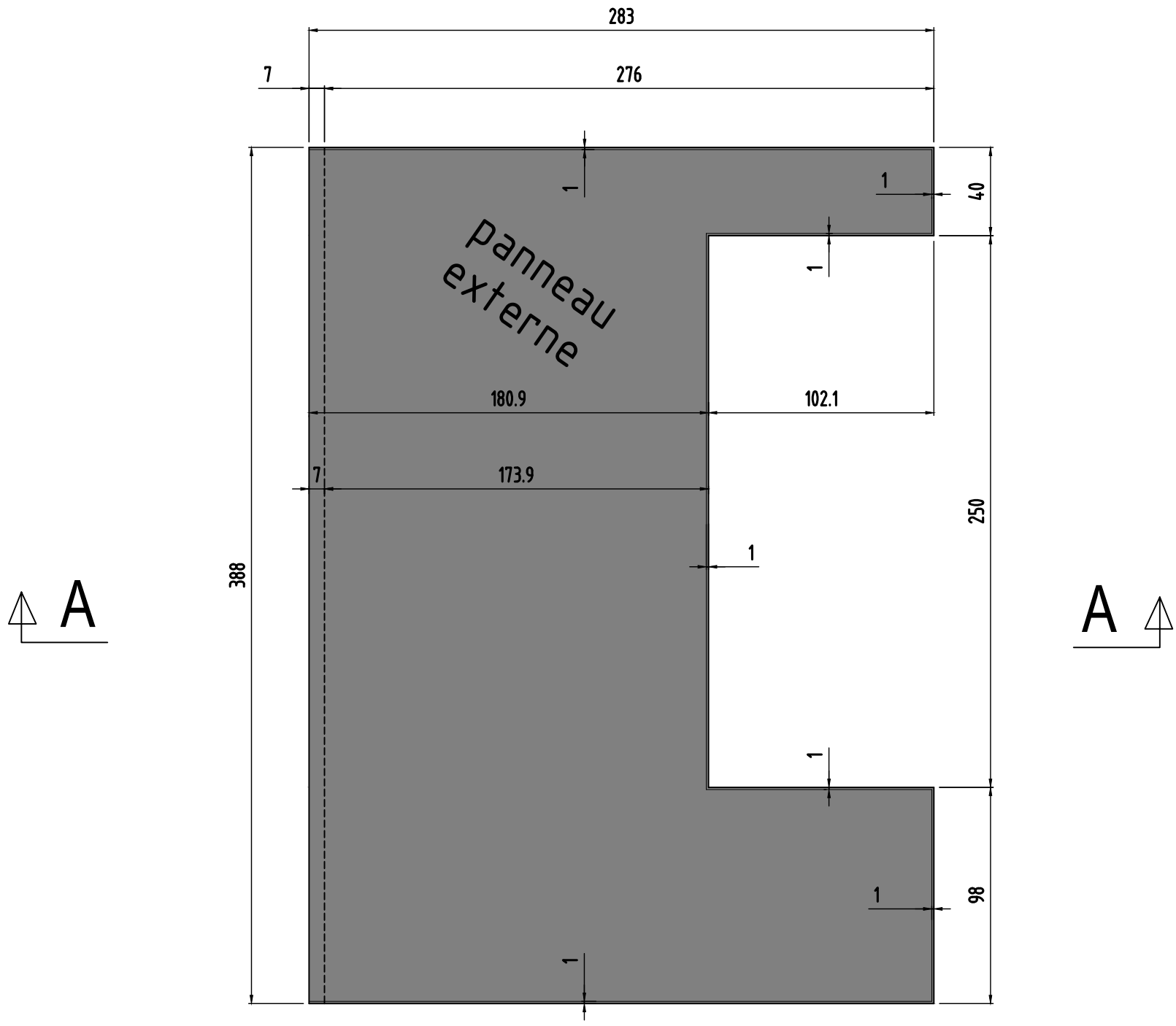

Panneau 94

0	MODIFICATIONS
B	A
AFFAIRE:284	Cahier C.20
Ech:1/25	Page 19

Panneau
N°94
Nombre des pièces:1

coupe A-A longitudinale

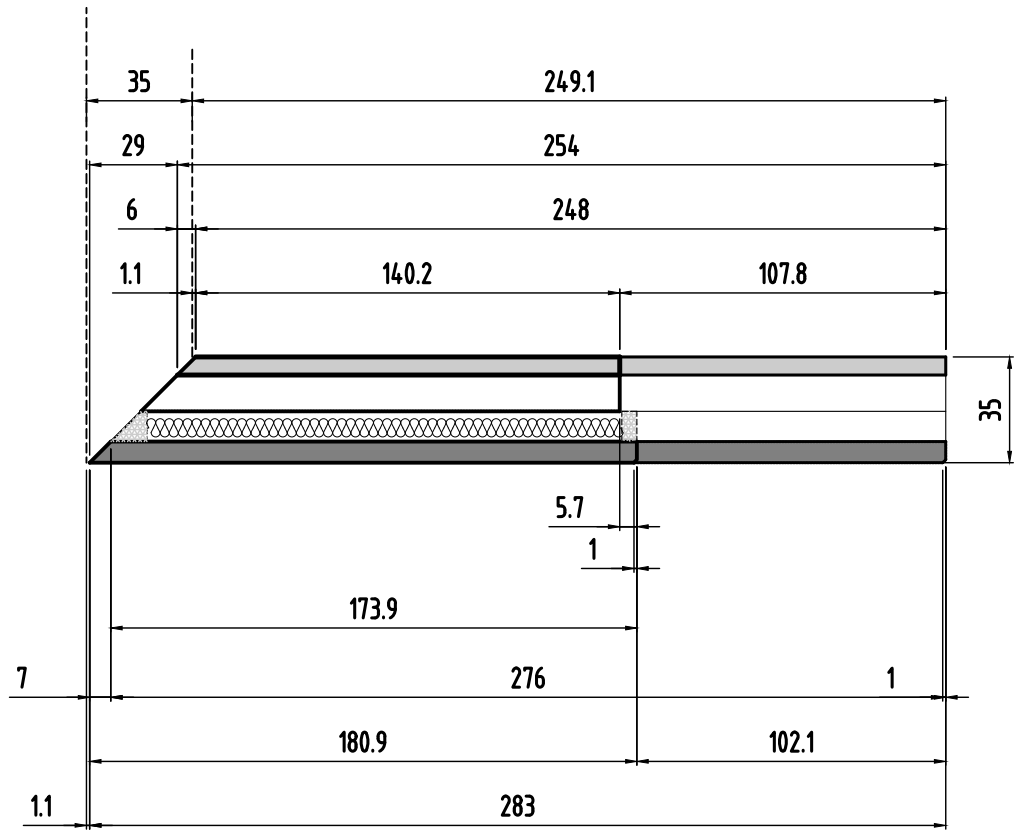

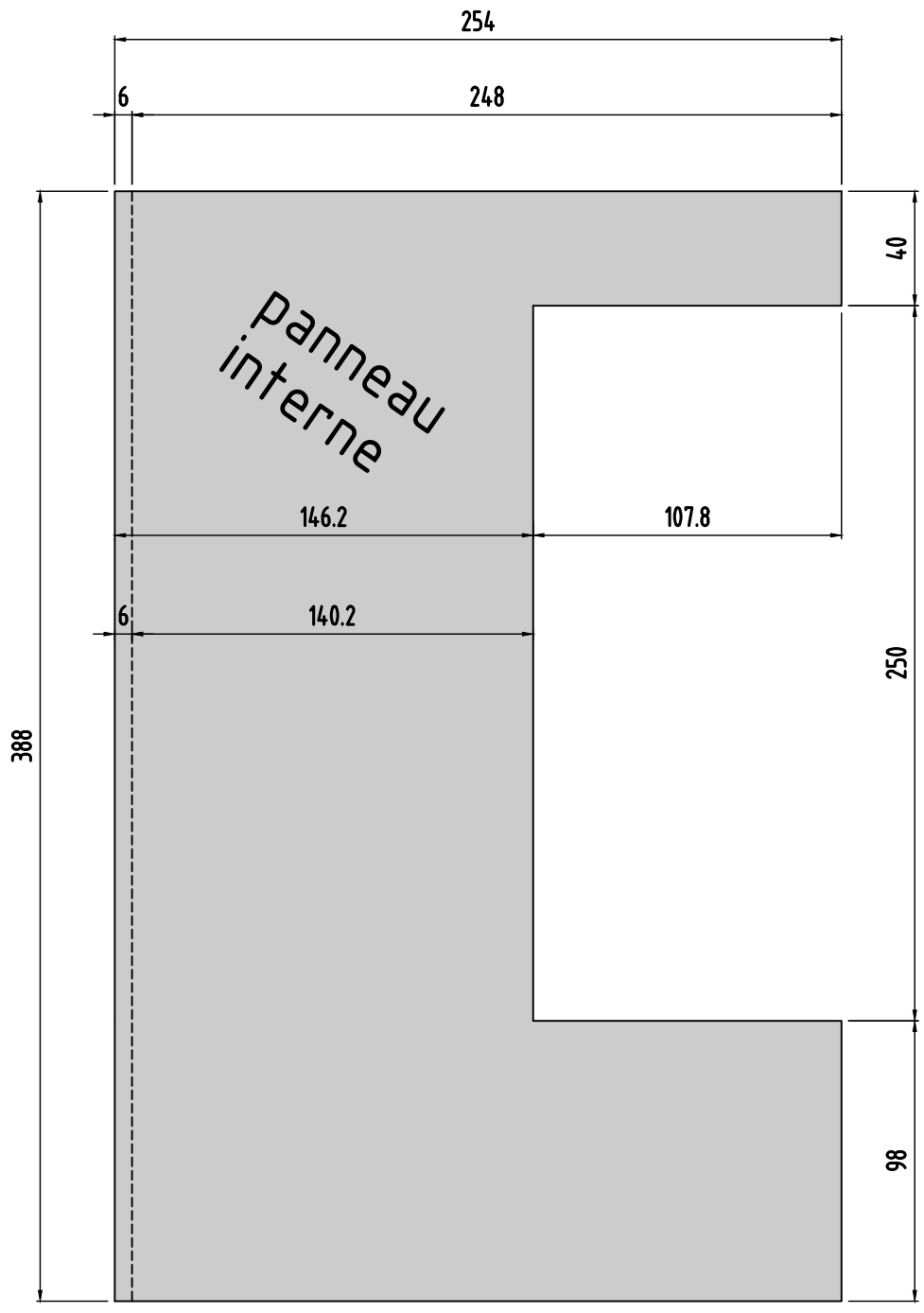

Panneau 94

0	MODIFICATIONS
B	A
AFFAIRE:284 Ech:1/25	
Cahier C.20 Page 20	

Panneau
N°95
Nombre des pièces:1

coupe A-A longitudinale

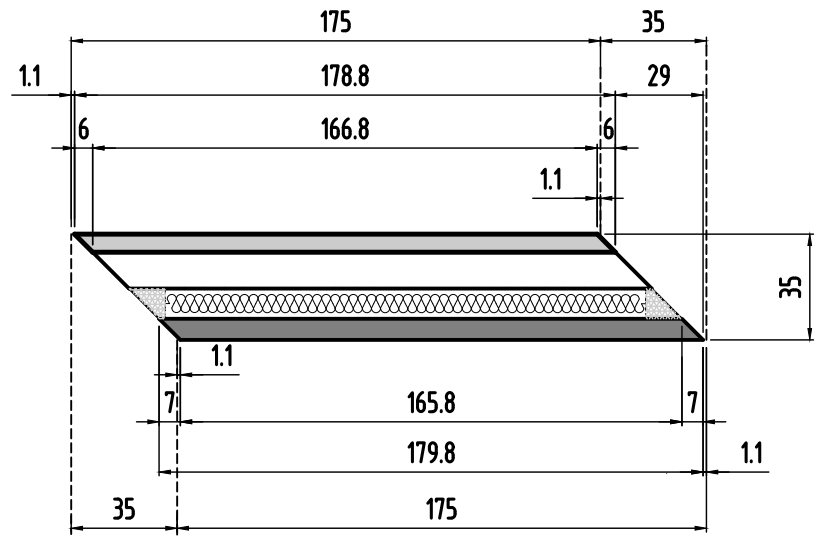

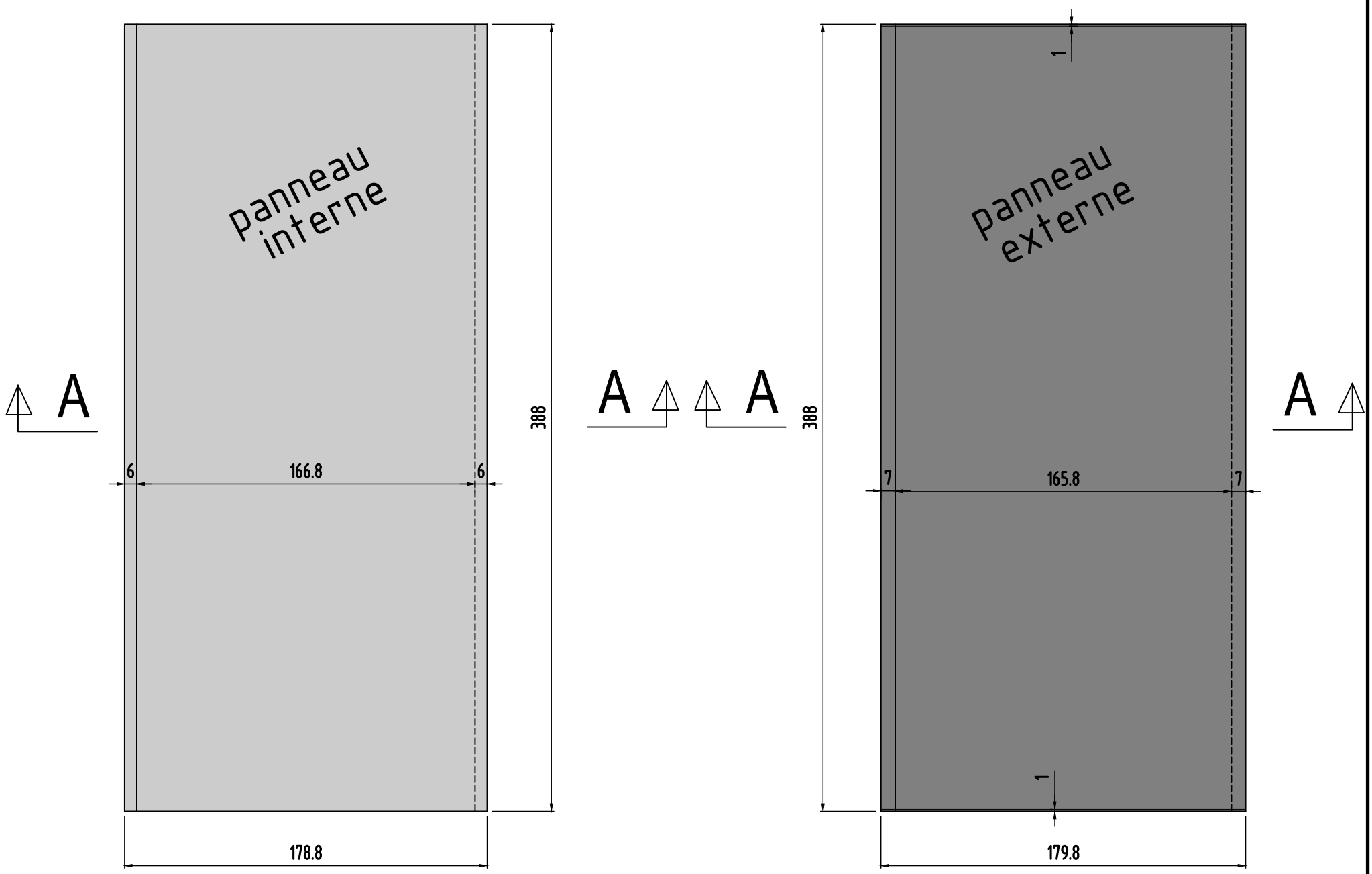

Panneau 95

0	MODIFICATIONS
B	A
AFFAIRE:284	
Ech:1/25	
Cahier C.20	
Page 21	

Panneau
N°96
Nombre des pièces:1

Panneau 96

coupe A-A longitudinale

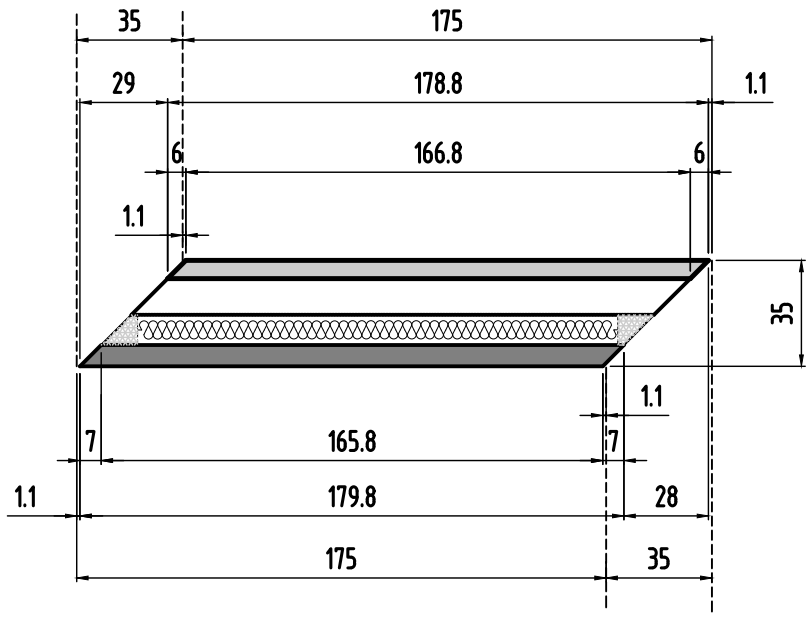

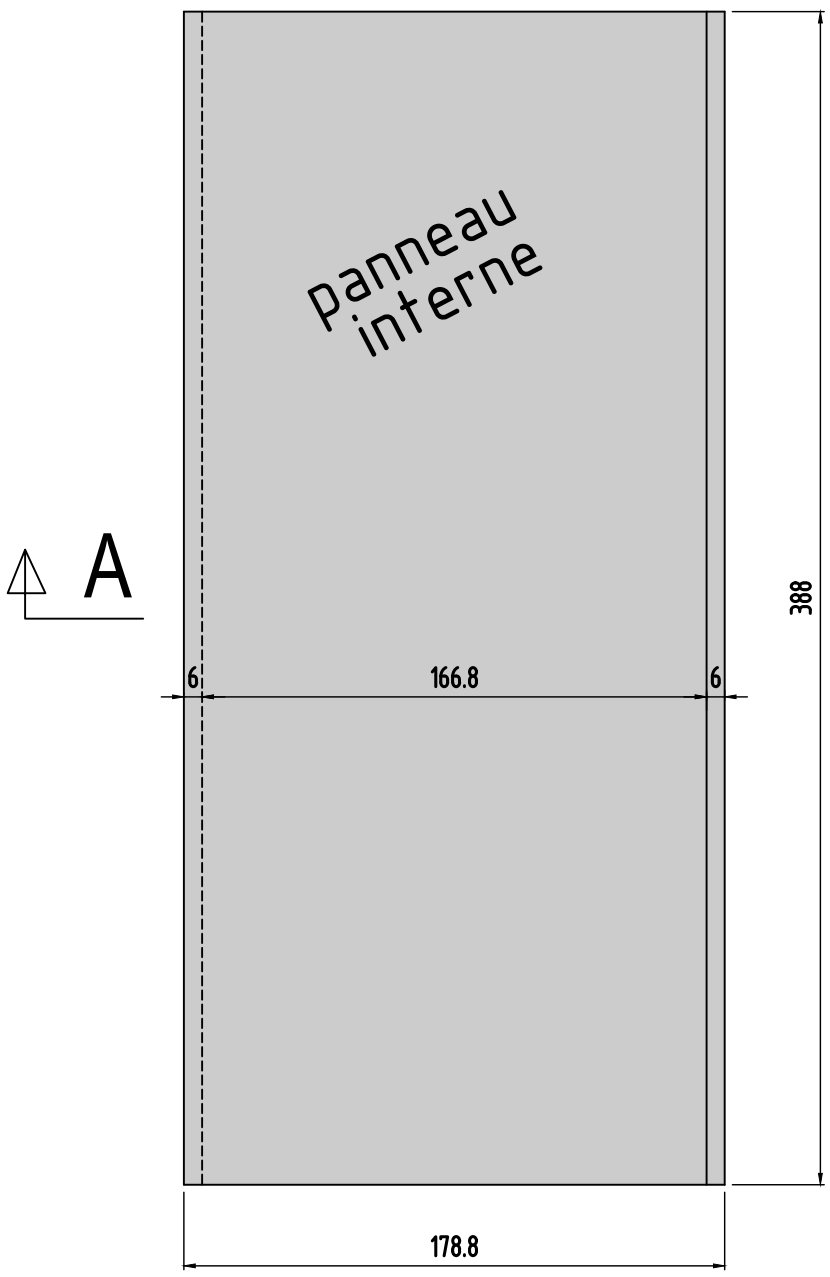

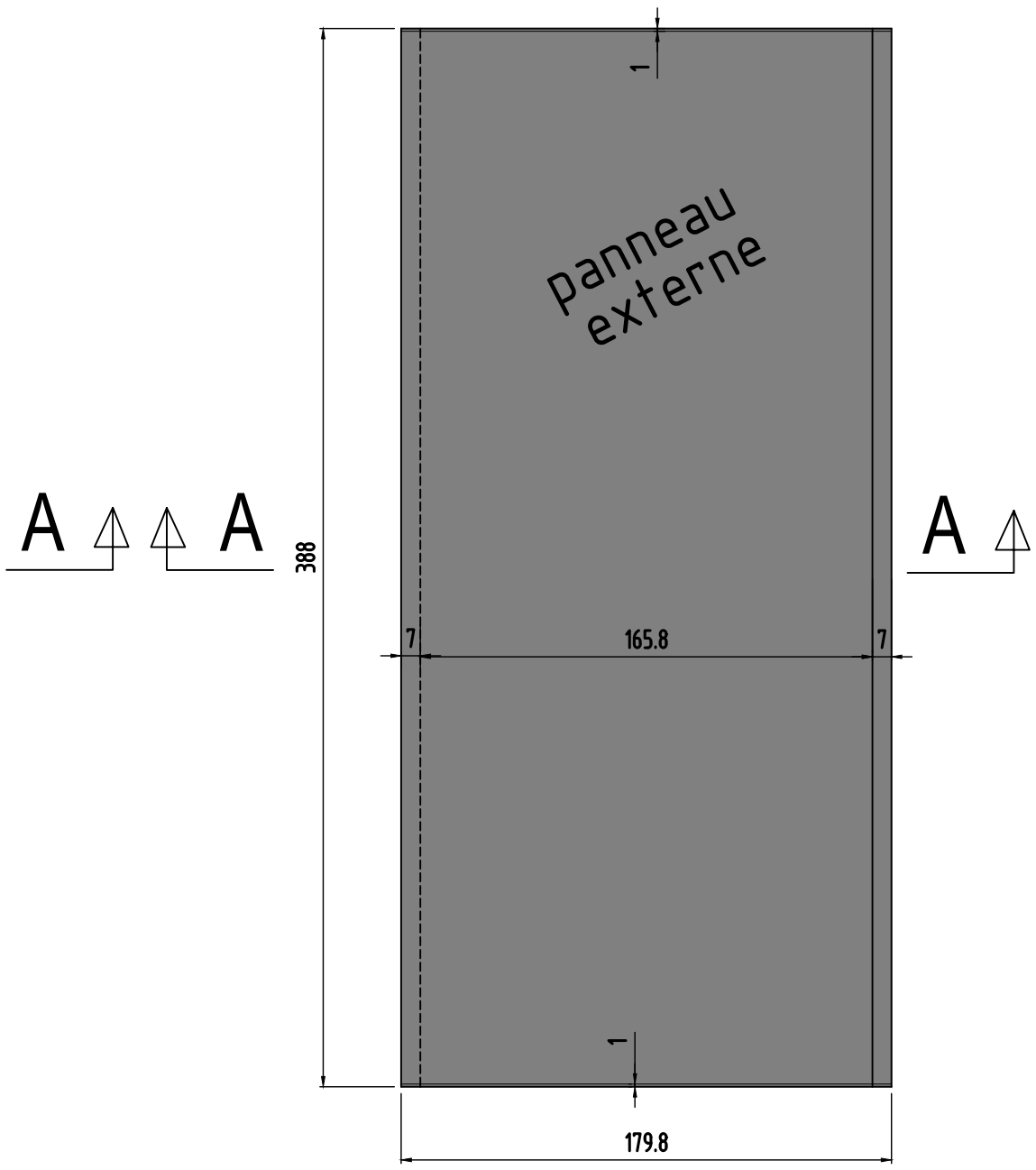

0	MODIFICATIONS
B	A
	AFFAIRE:284
Ech:1/25	
	Cahier C.20
Page 22	

Panneau
N°97
Nombre des pièces:1

coupe A-A longitudinale

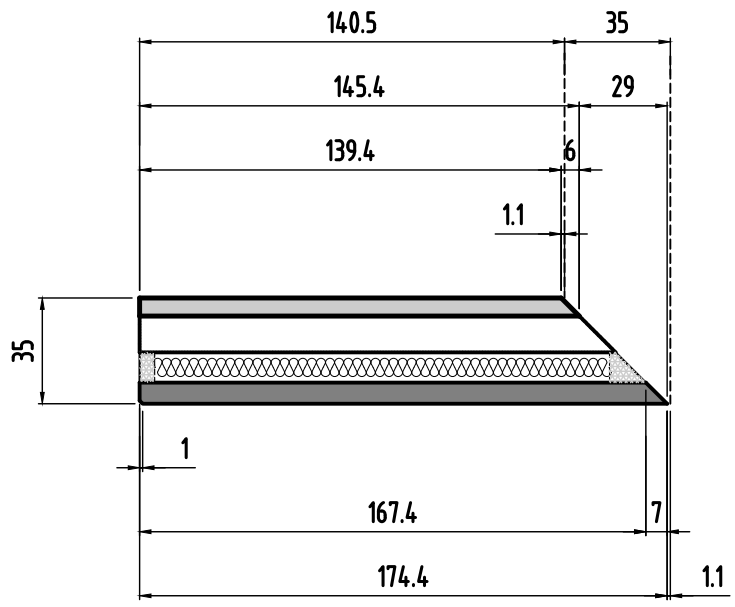

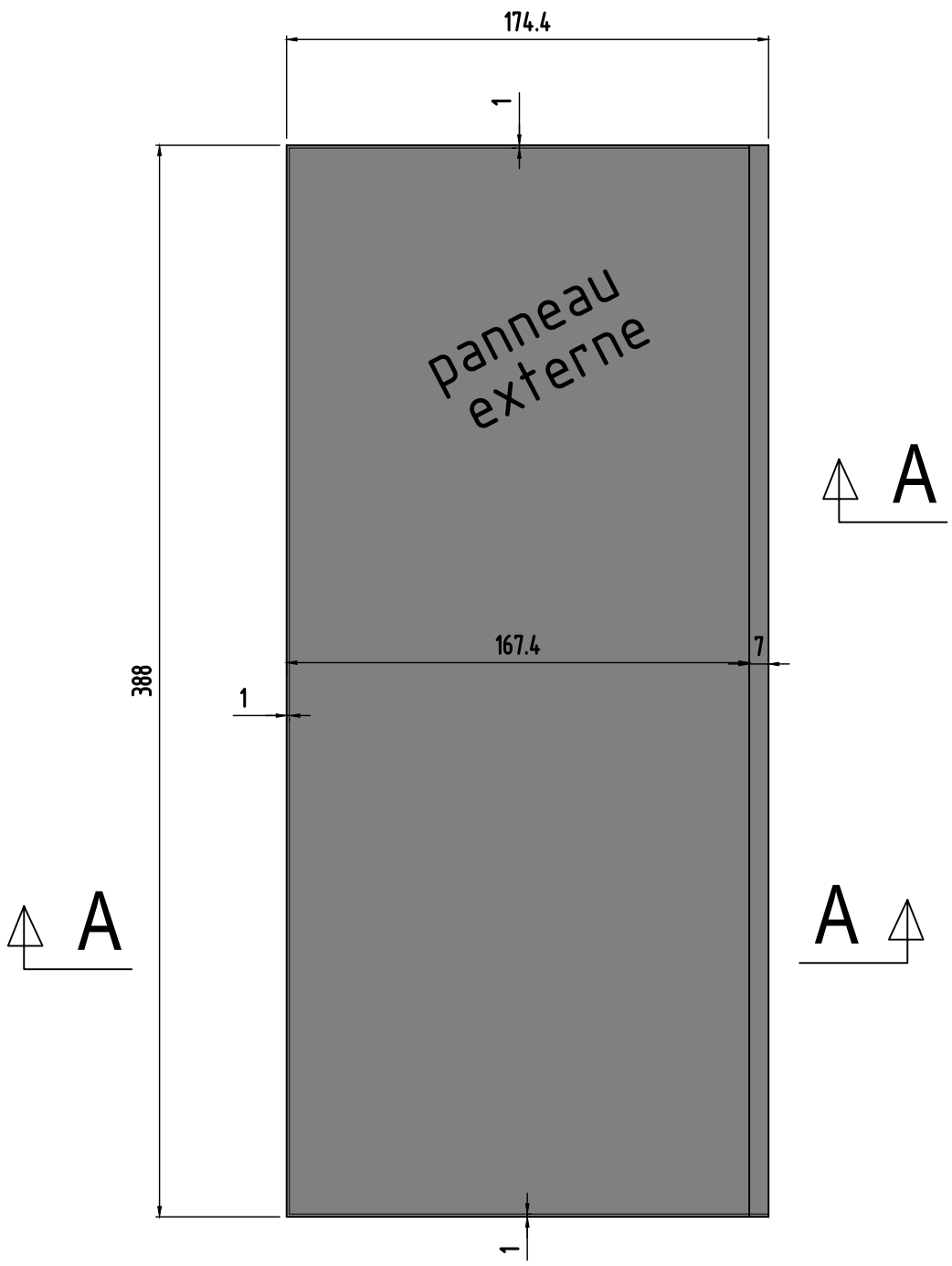

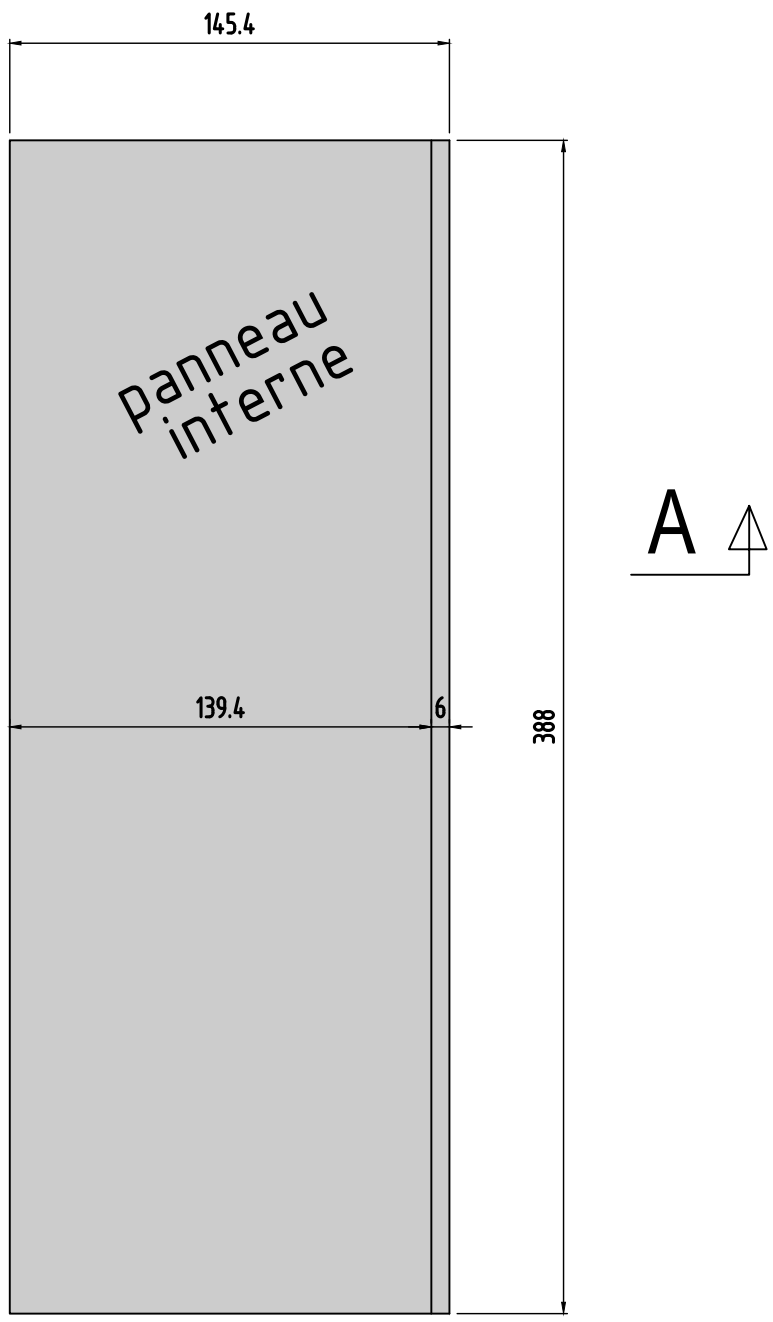

Panneau 97

0	MODIFICATIONS
B	A
Ech:1/25	AFFAIRE:284
Page 23	Cahier C.20

Panneau
N°98
Nombre des pièces:1

coupe A-A longitudinale

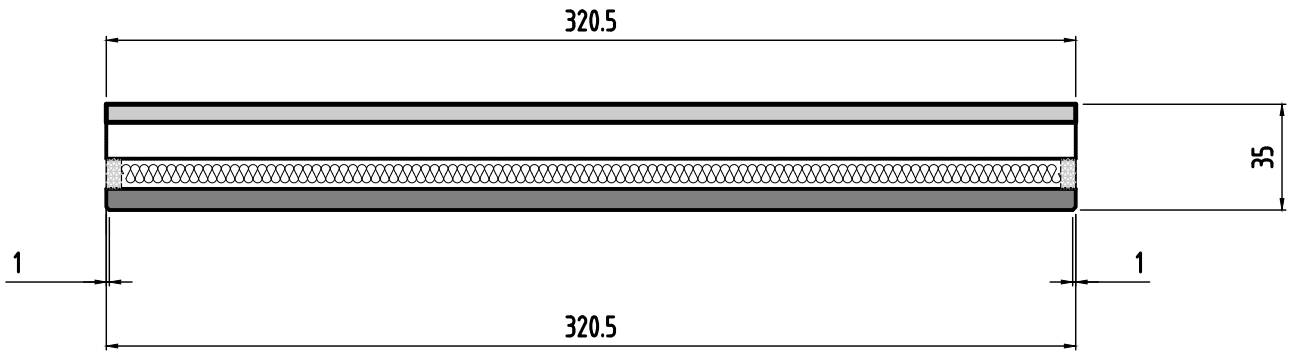

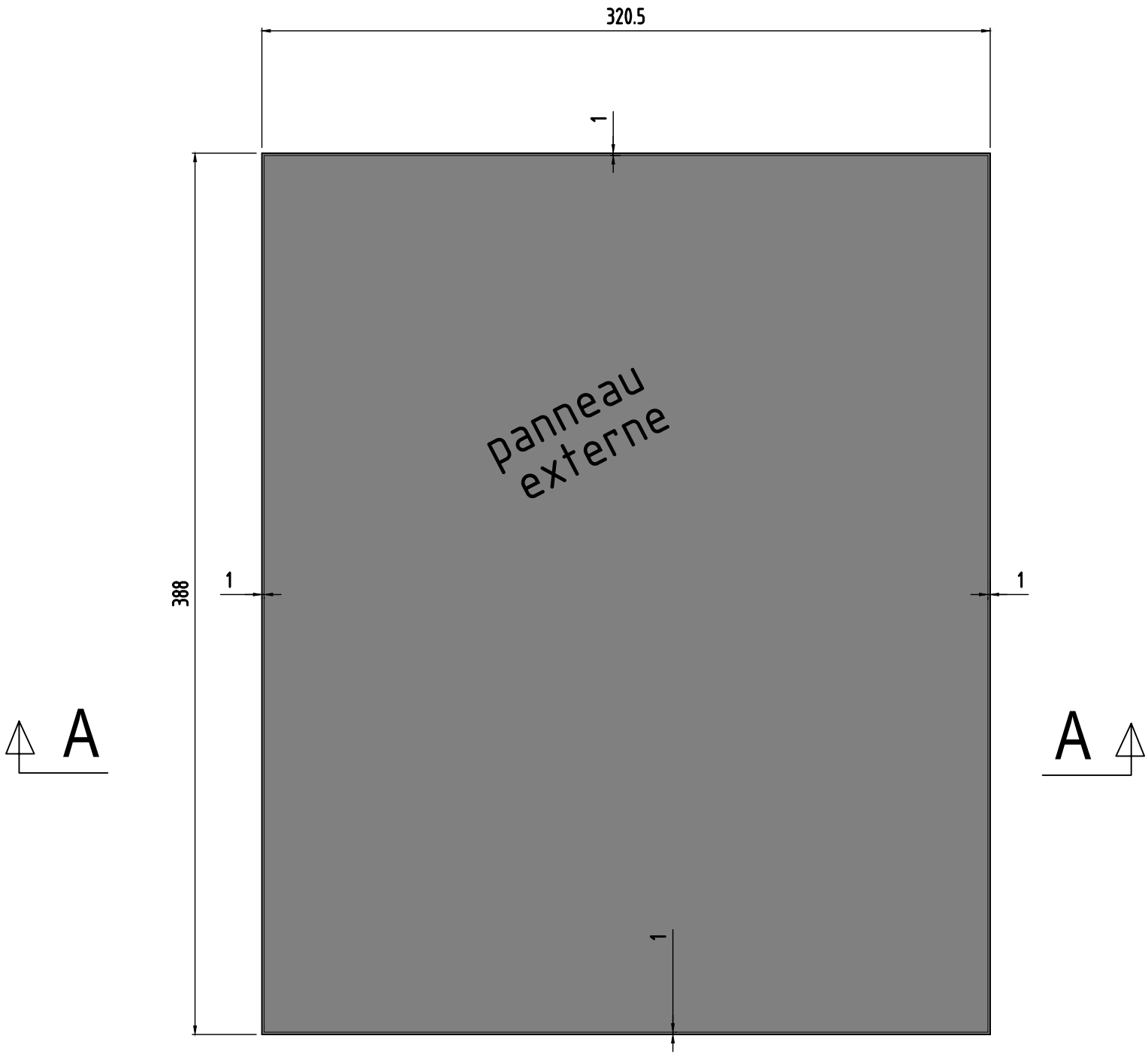

Panneau 98

0	MODIFICATIONS
B	A
AFFAIRE:284	
Ech:1/25	
Cahier C.20	
Page 24	

Panneau
N°98
Nombre des pièces:1

Panneau 98

coupe A-A longitudinale

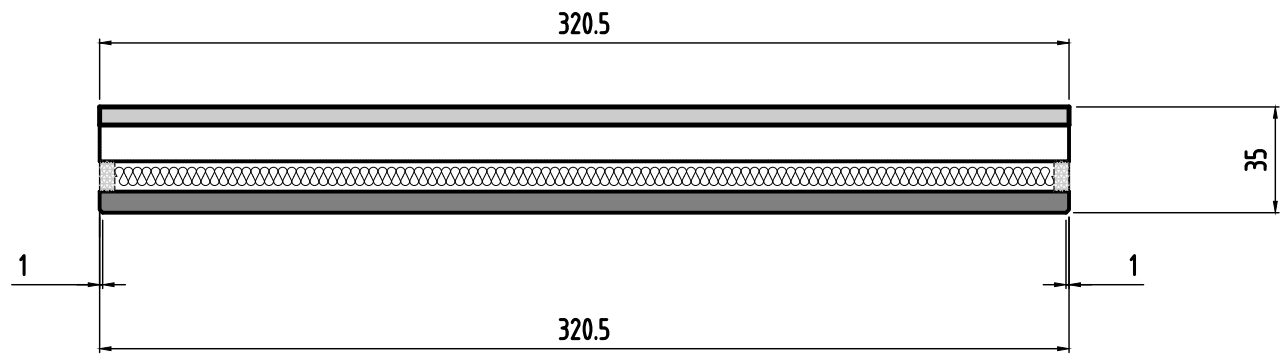

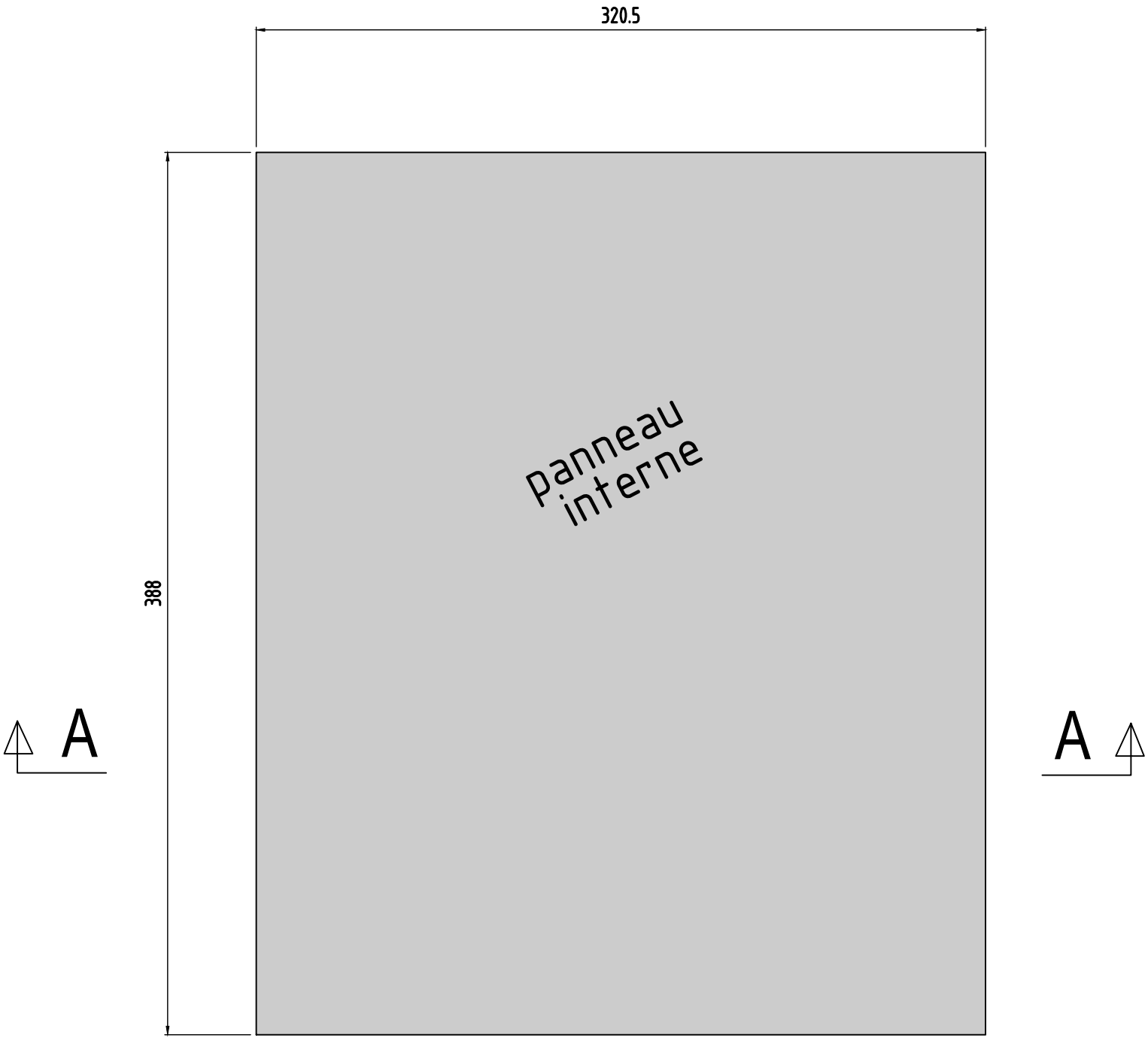

0	MODIFICATIONS
B	A
AFFAIRE:284	
Ech:1/25	
Cahier C.20	
Page 25	

Panneau
N°99
Nombre des pièces:1

Panneau 99

coupe A-A longitudinale

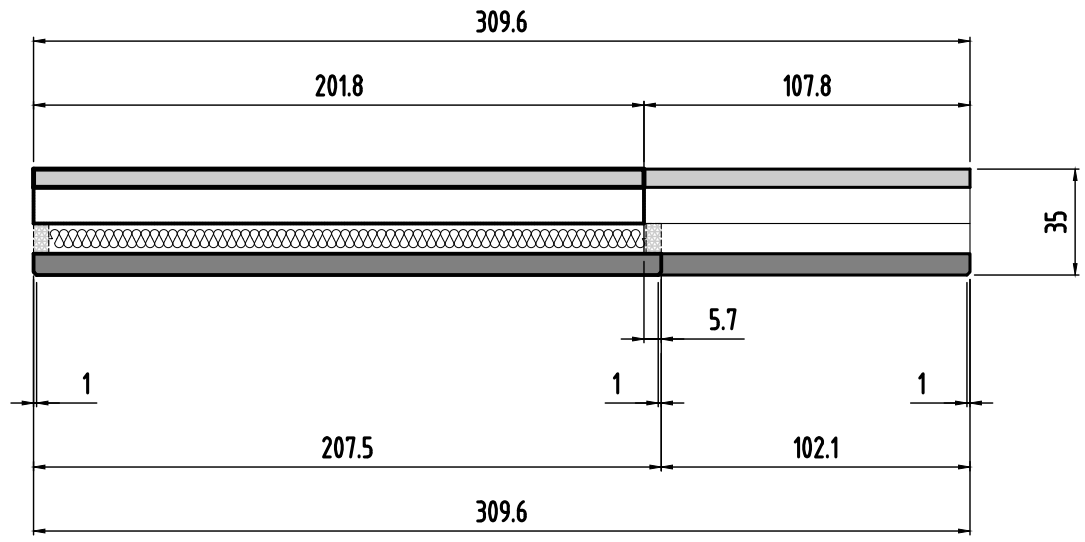

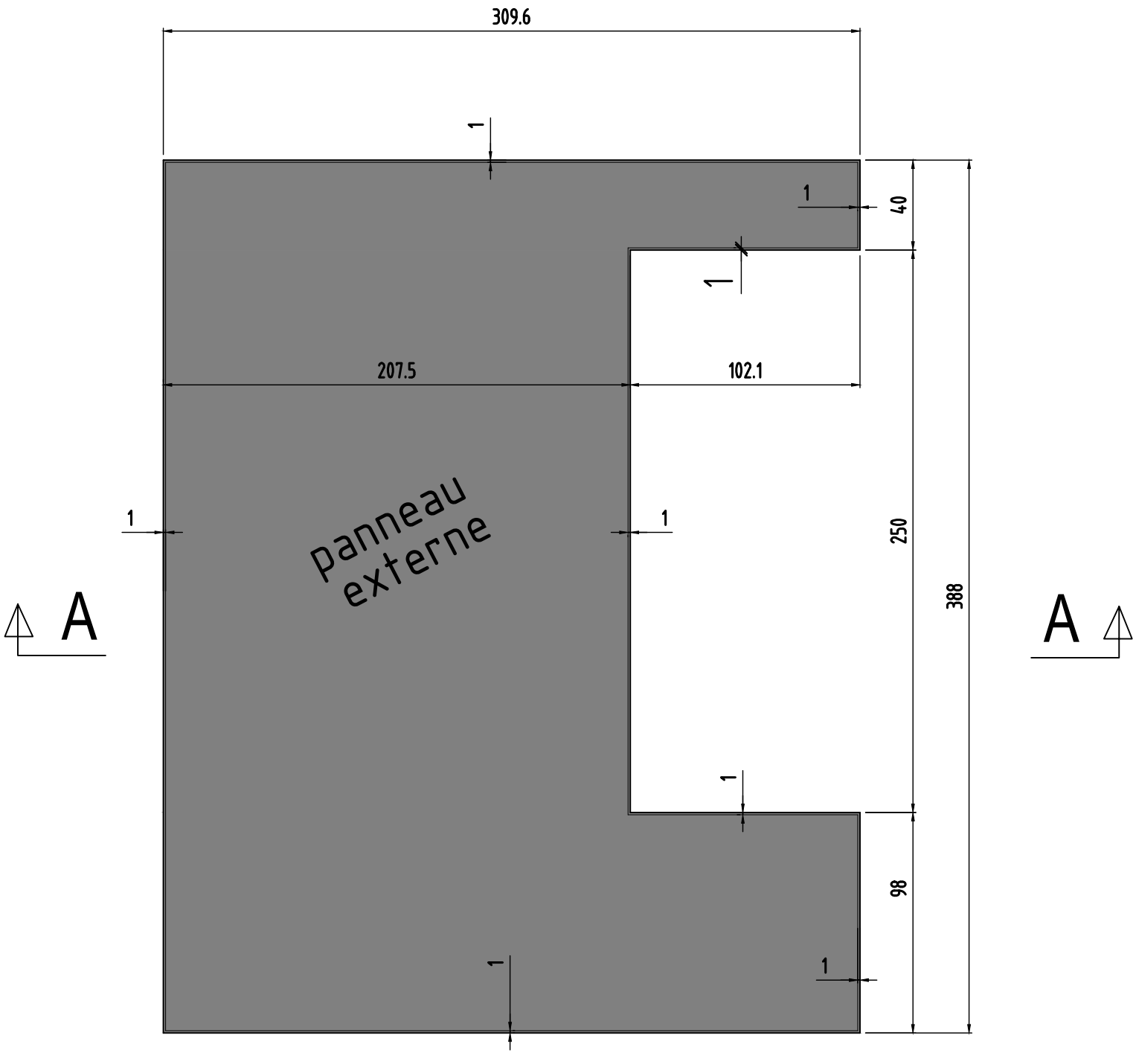

0	MODIFICATIONS
B	A
AFFAIRE:284	Cahier C.20
Ech:1/25	Page 26

Panneau
N°99
Nombre des pièces:1

coupe A-A longitudinale

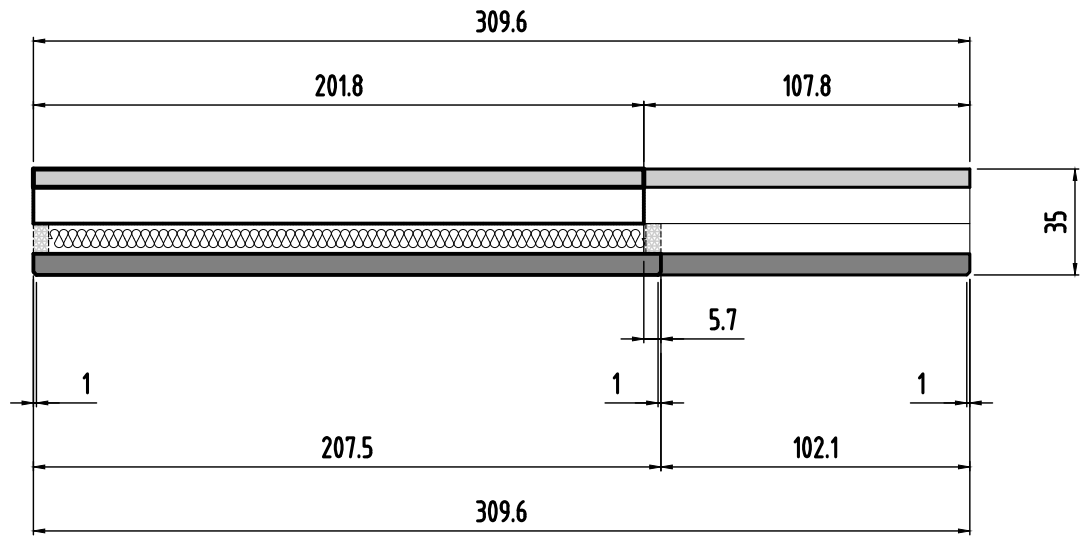

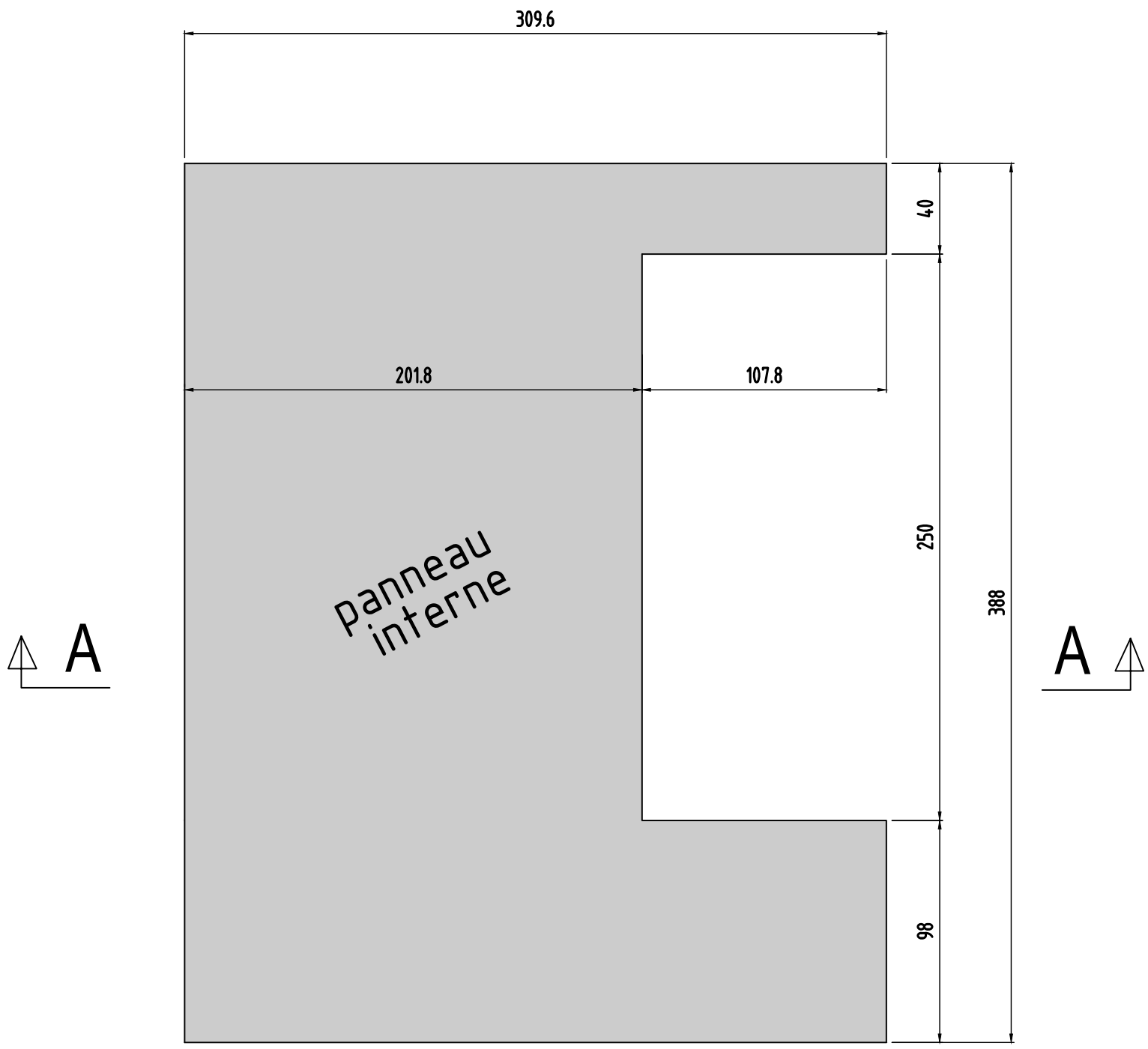

Panneau 99

0	MODIFICATIONS
B	A
AFFAIRE:284	Cahier C.20
Ech:1/25	Page 27

Panneaux
N°100,103 et 106
Nombre des pièces:3

coupe A-A longitudinale

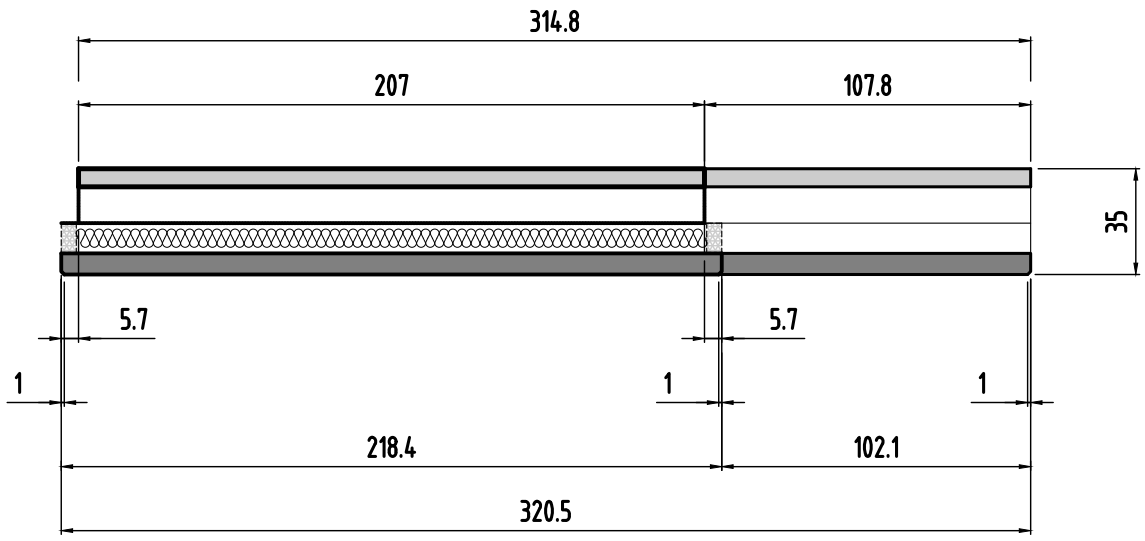

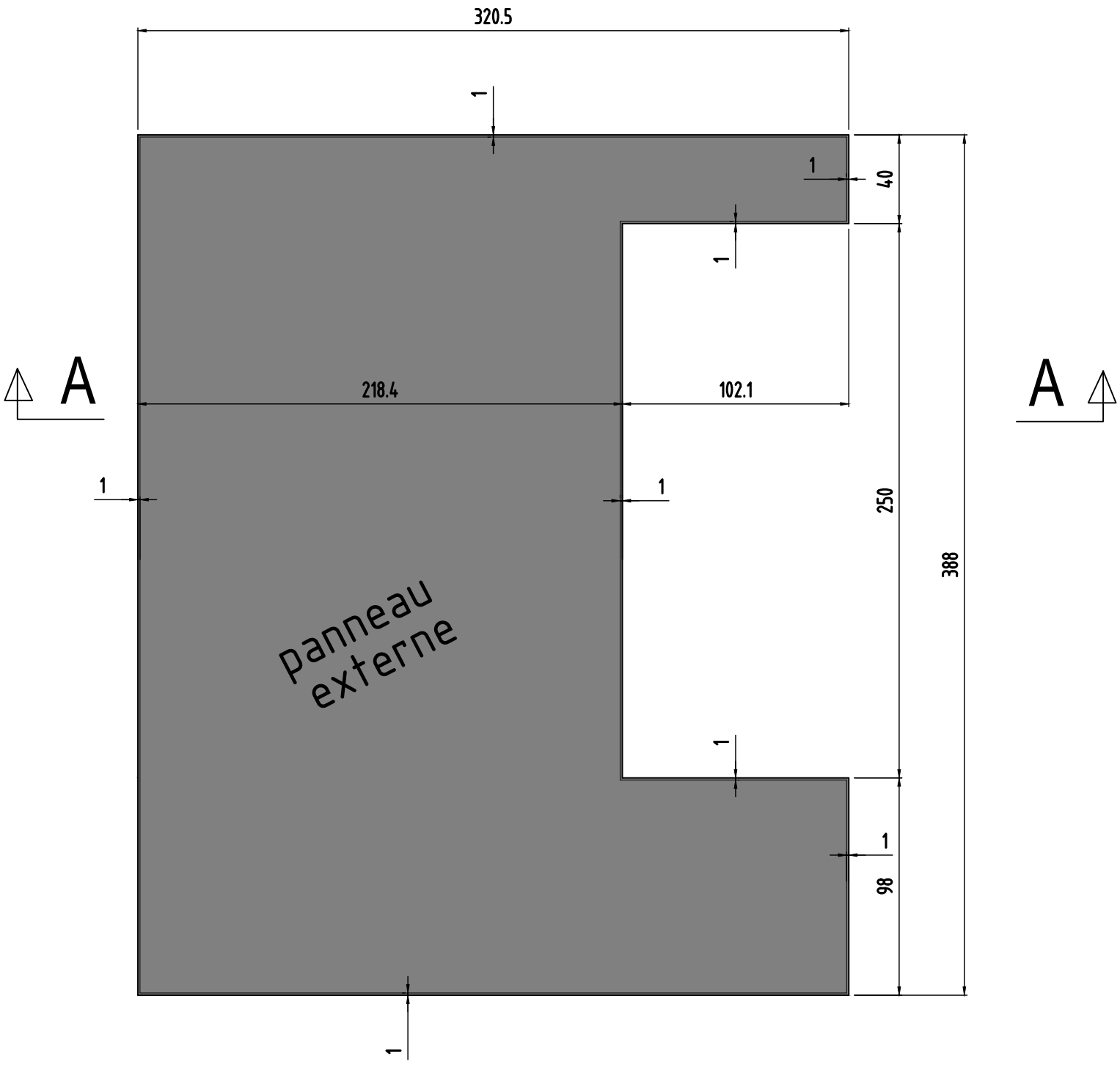

Panneaux 100,103 et 106

0	MODIFICATIONS	
B	A	
	AFFAIRE:284	Cahier C.20
	Ech:1/25	Page 28

Panneaux
N°100,103 et 106
Nombre des pièces:3

coupe A-A longitudinale

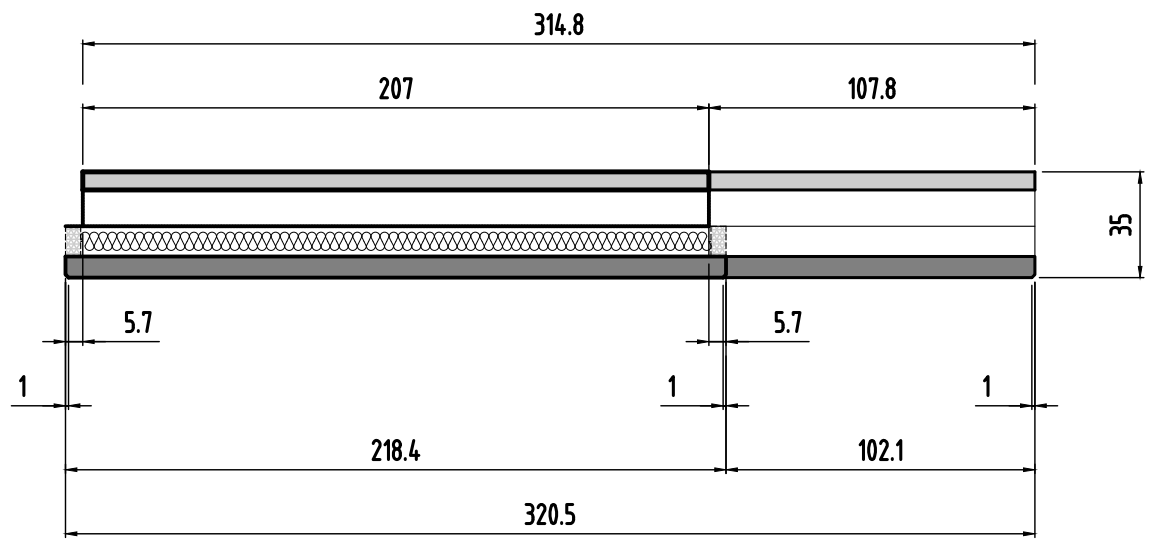

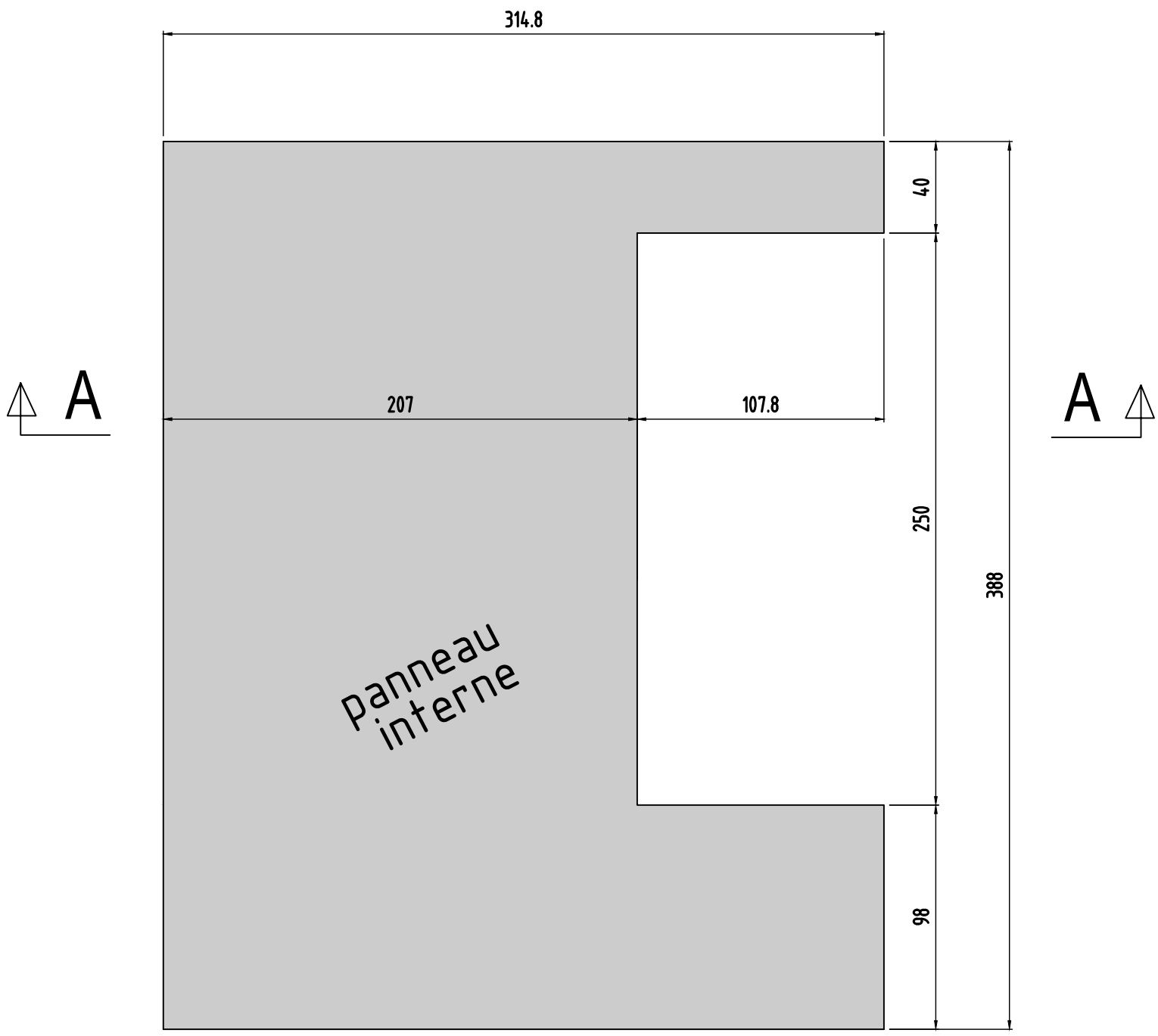

Panneaux 100,103 et 106

0	MODIFICATIONS	
B	A	
	AFFAIRE:284	Cahier C.20
	Ech:1/25	Page 29

Panneaux
N°101,104 et 107
Nombre des pièces:3

coupe A-A longitudinale

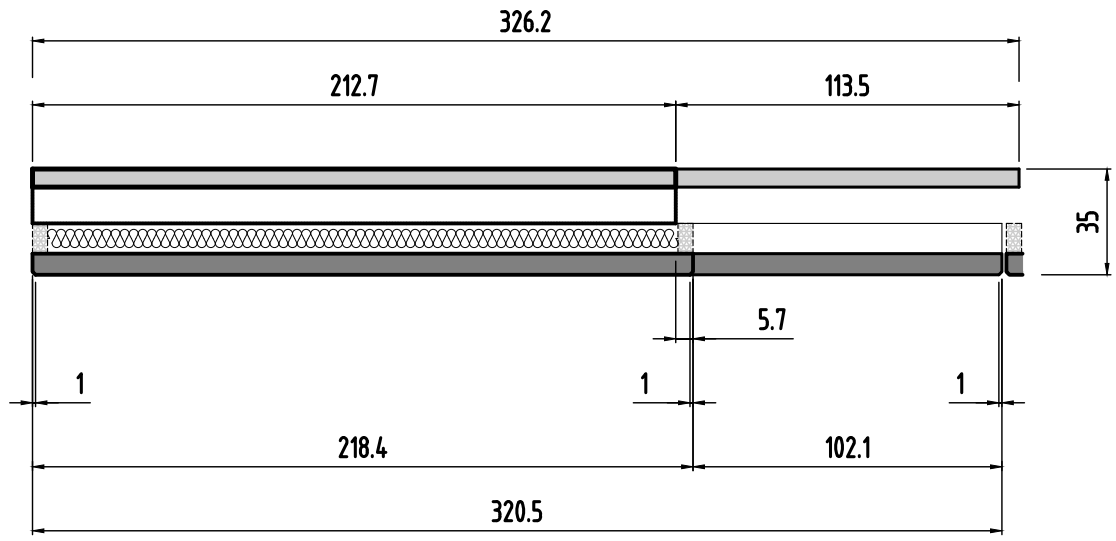

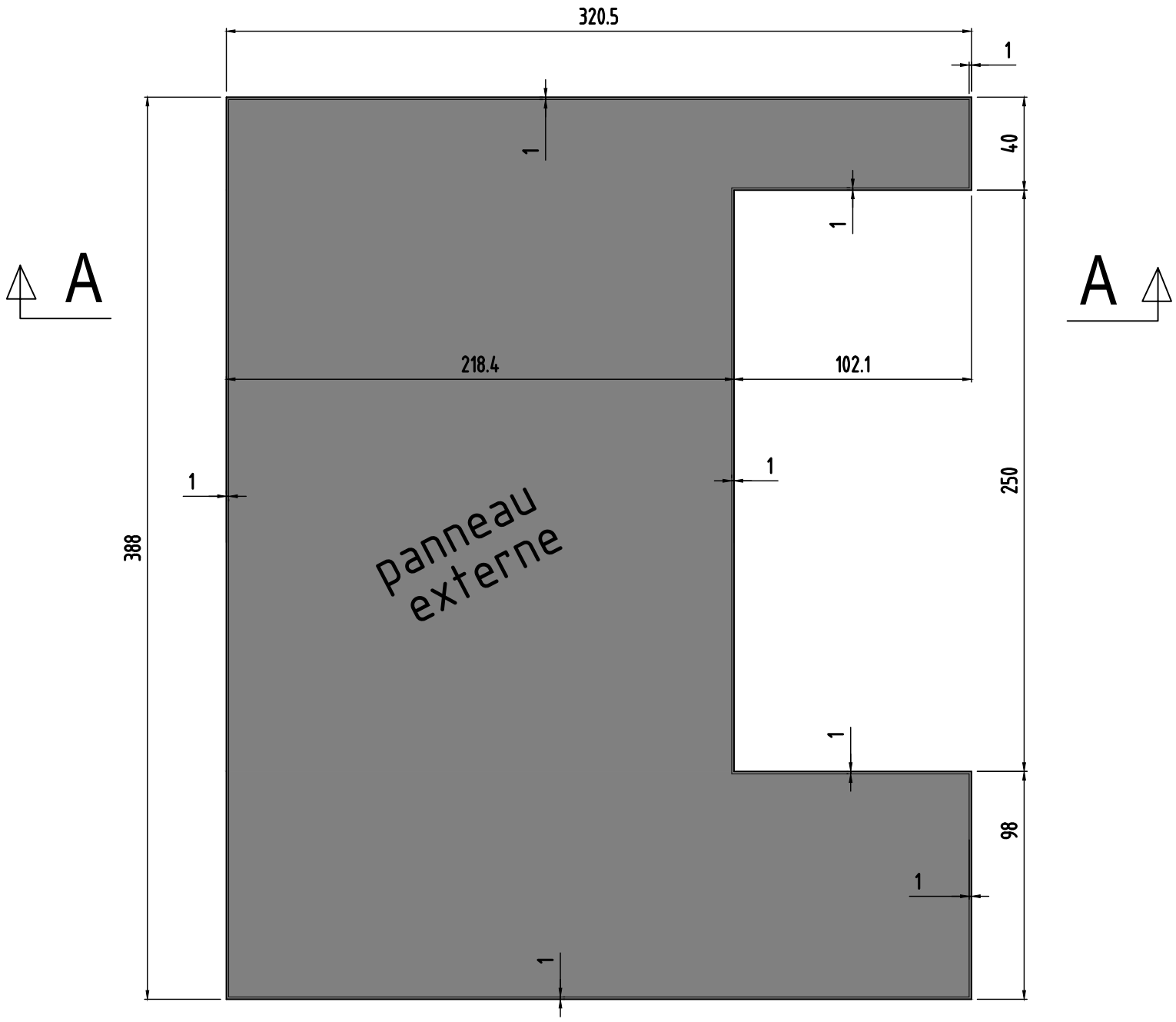

Panneaux 101,104 et 107

0	MODIFICATIONS
B	A
AFFAIRE:284	Cahier C.20
Ech:1/25	Page 30

Panneaux
N°101,104 et 107
Nombre des pièces:3

coupe A-A longitudinale

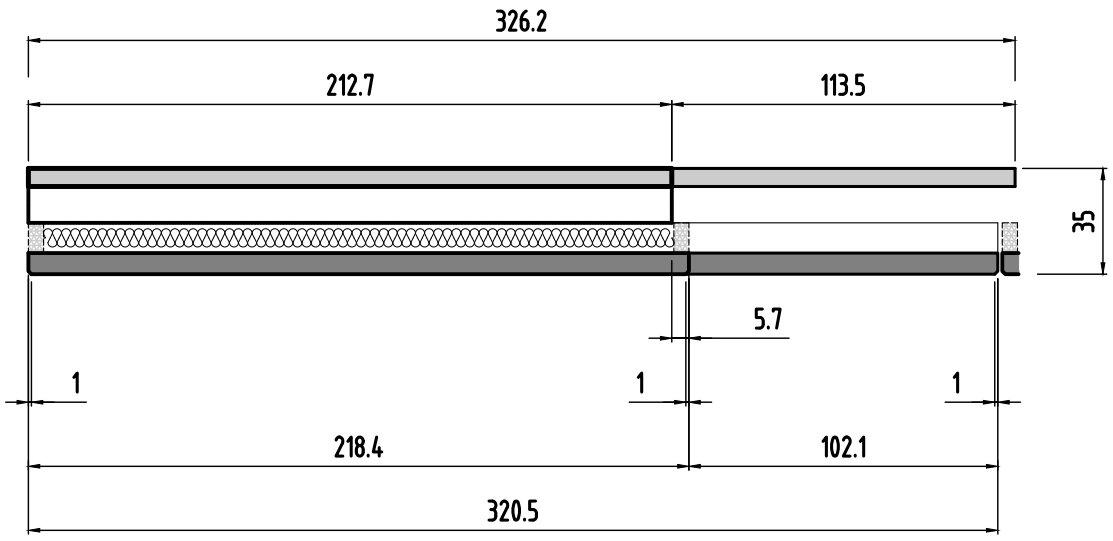

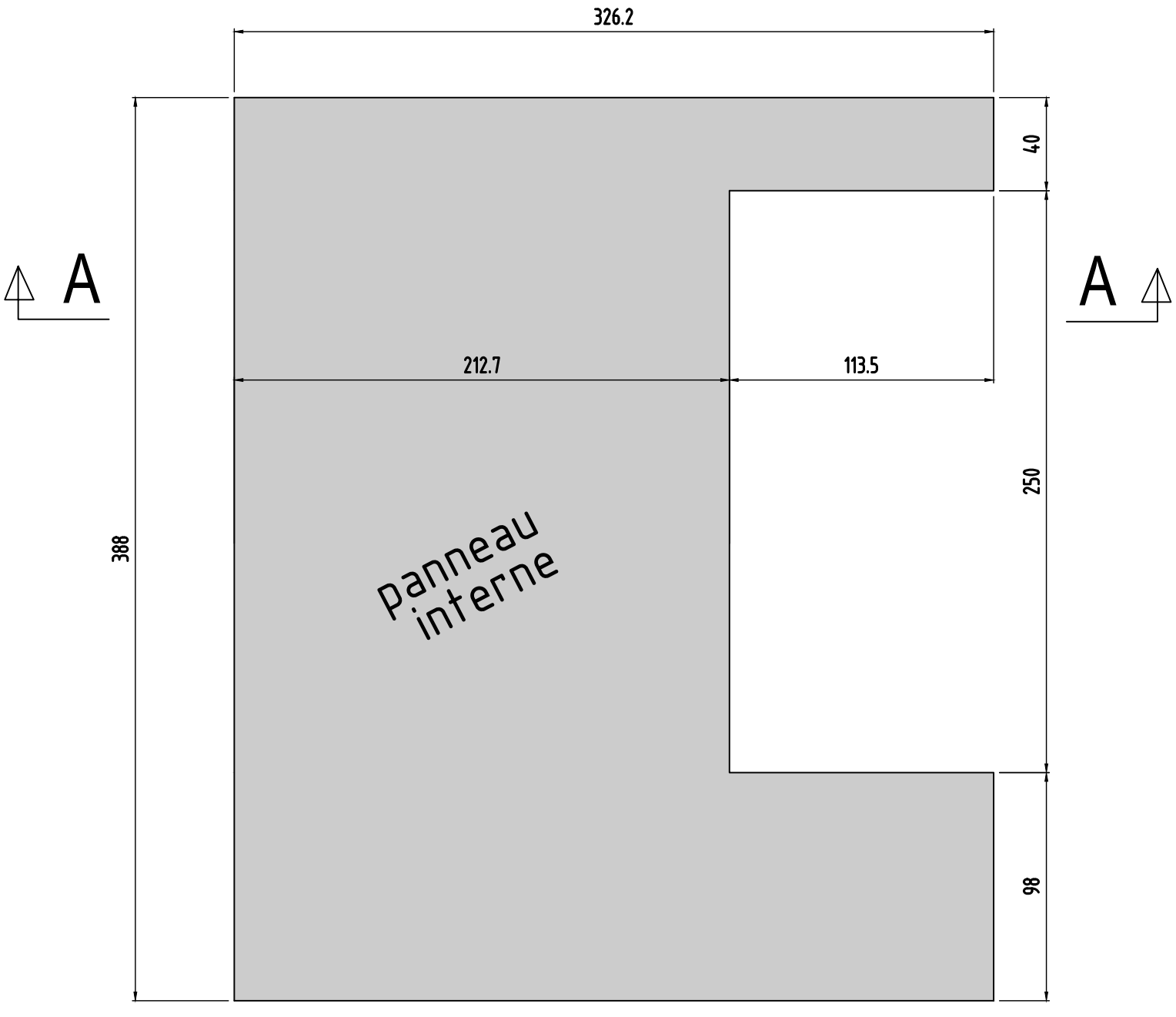

Panneaux 101,104 et 107

0	MODIFICATIONS	
B	A	
	AFFAIRE:284	Cahier C.20
	Ech:1/25	Page 31

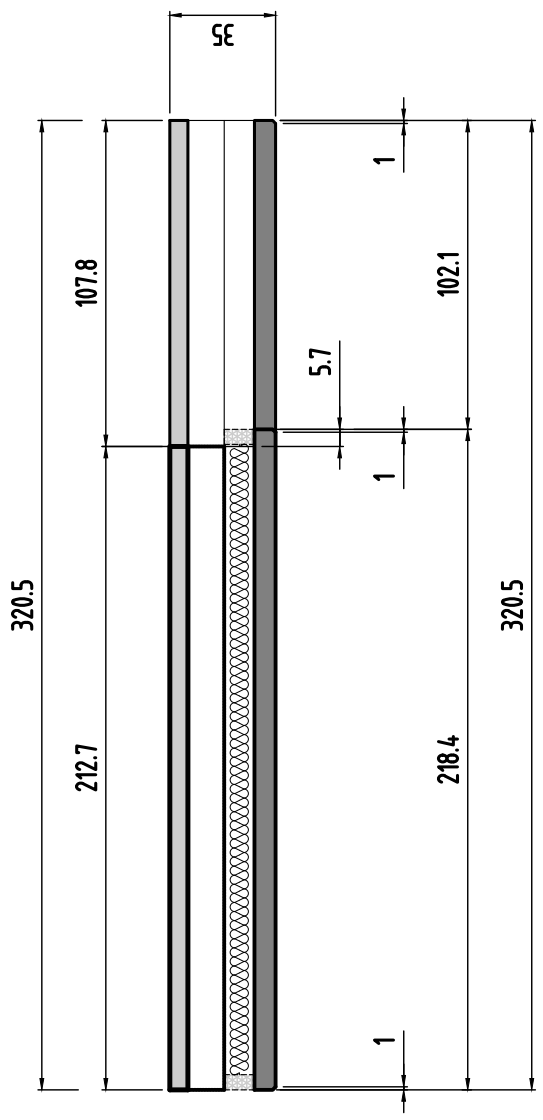

coupe A-A longitudinale

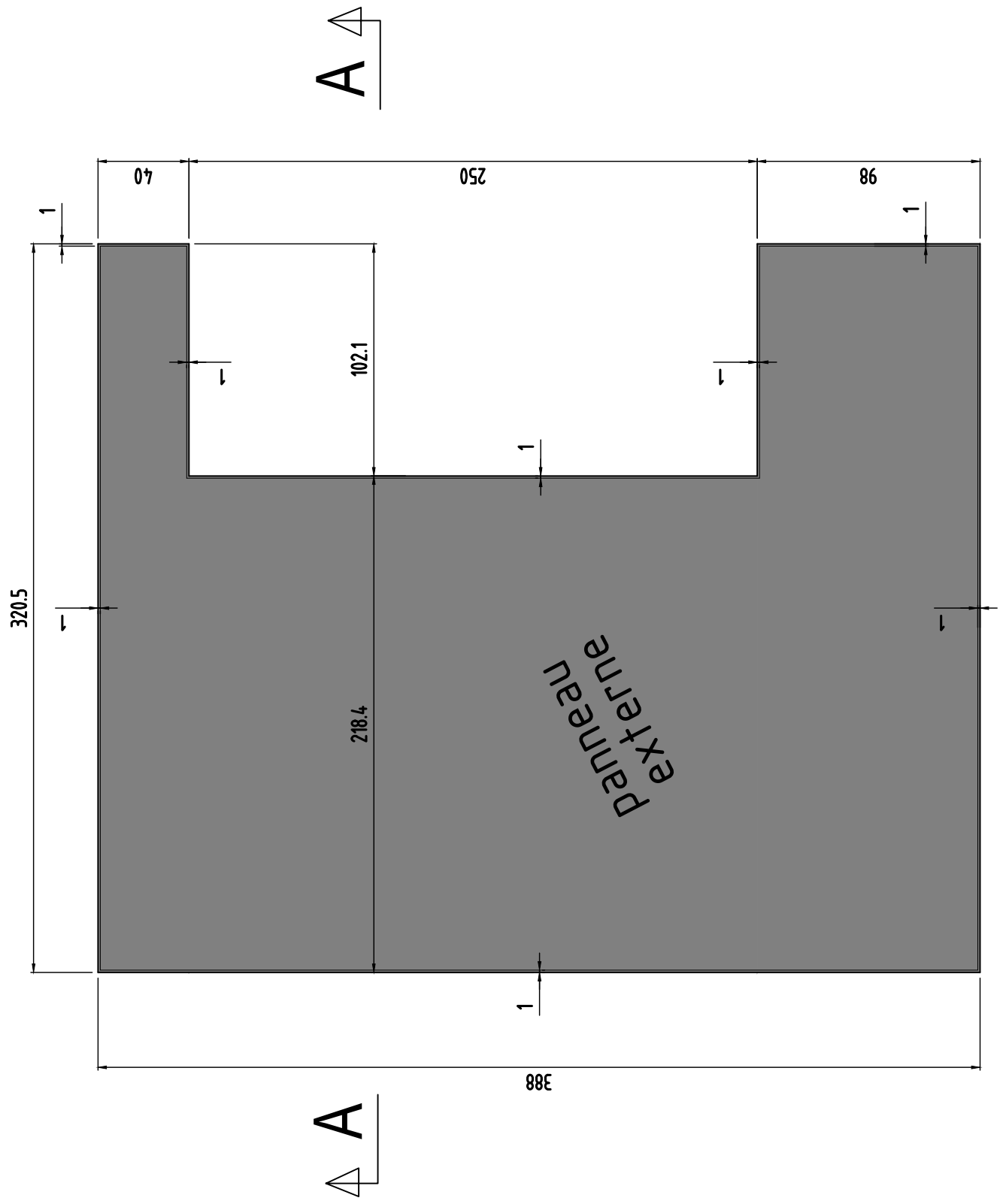

Panneaux
N°102 et 105
Nombre des pièces:2

Panneaux 102 et 105	MODIFICATIONS	A		AFFAIRE:284	Cahier C.20
	0	B		Ech:1/25	Page 32

coupe A-A longitudinale

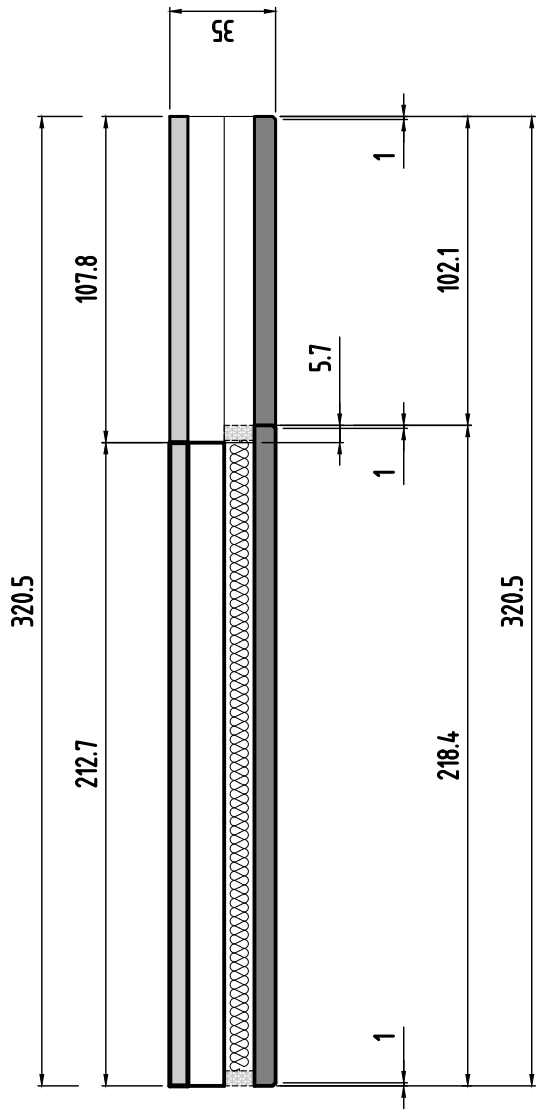

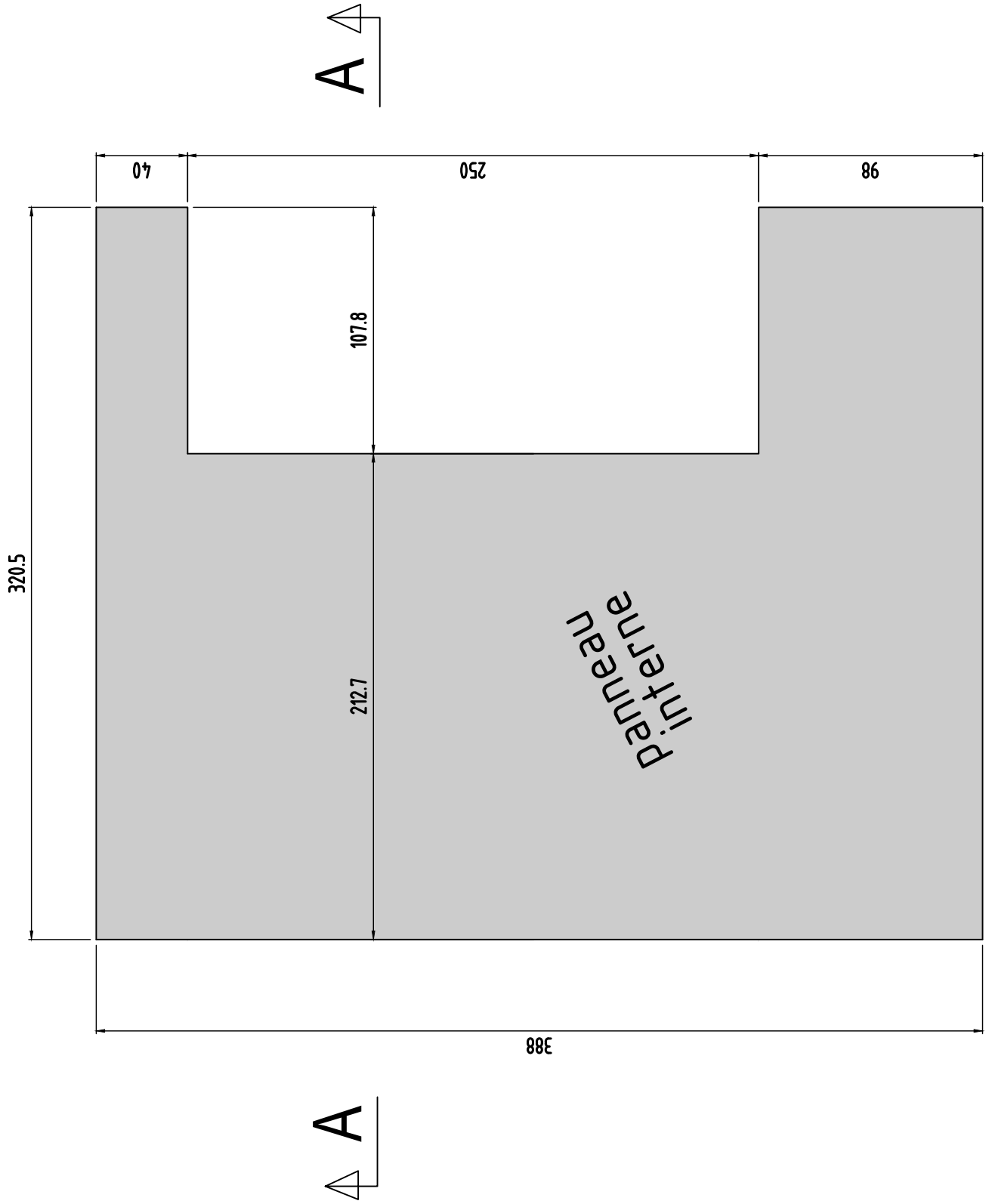

Panneaux
N°102 et 105
Nombre des pièces:2

Panneaux 102 et 105	MODIFICATIONS	A		AFFAIRE:284	Cahier C.20
	0	B		Ech:1/25	Page 33

Panneau
N°108
Nombre des pièces:1

coupe A-A longitudinale

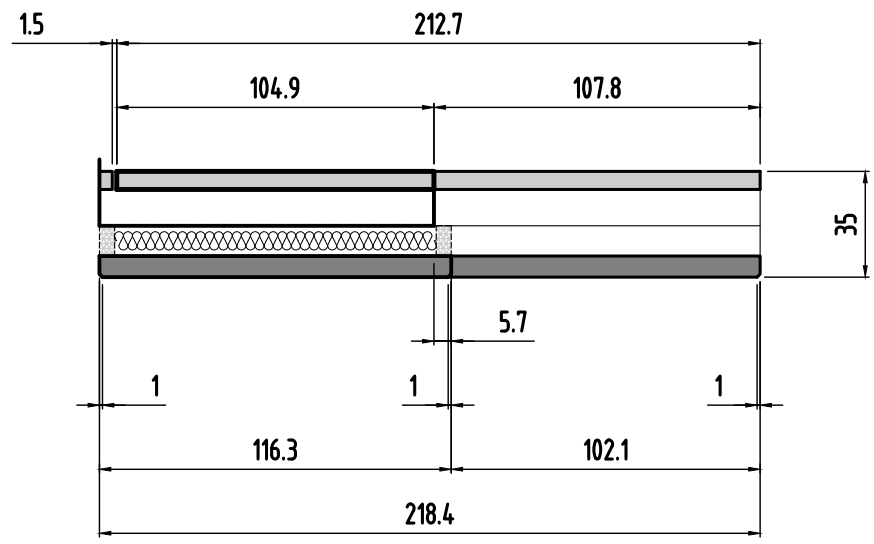

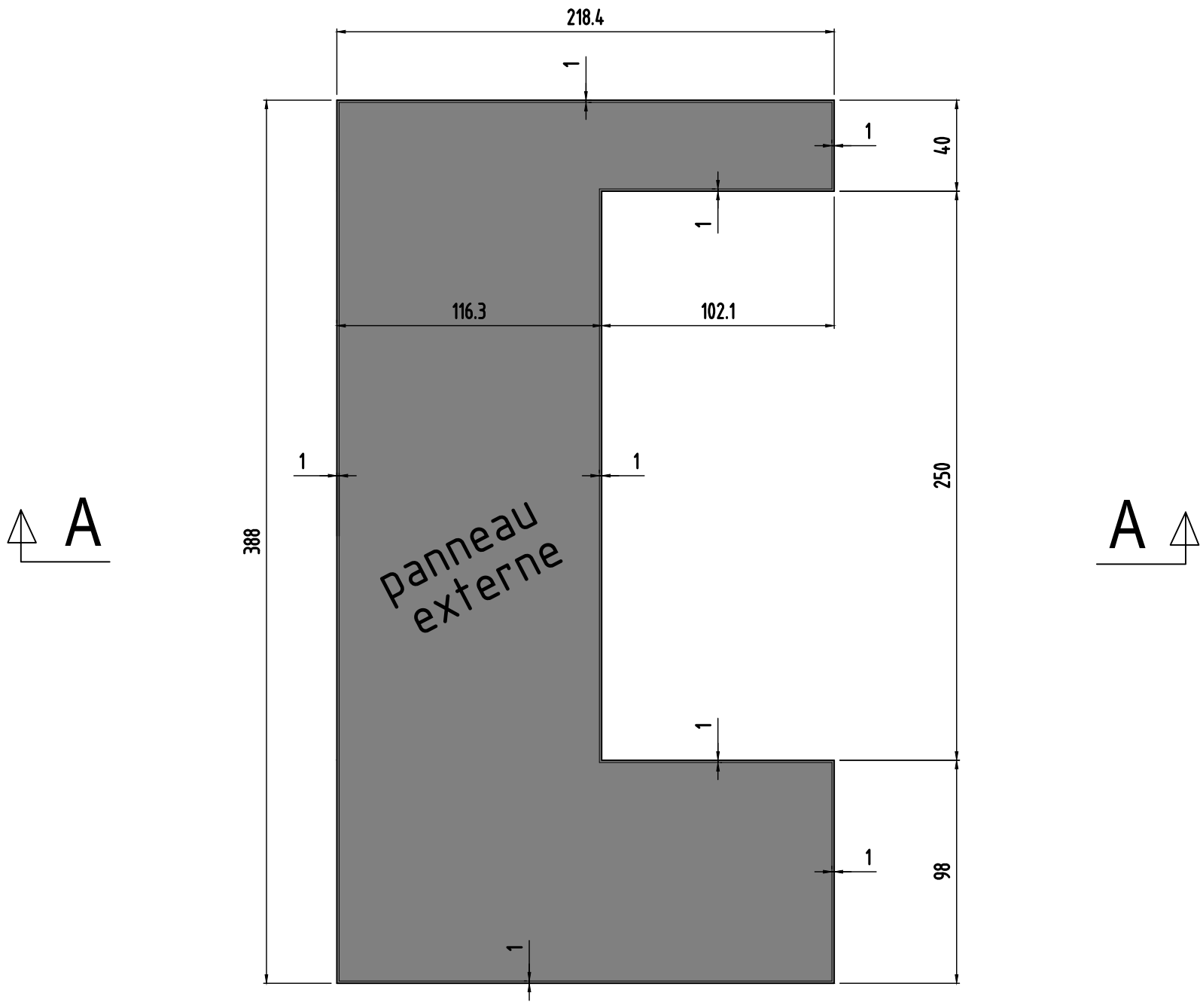

Panneau 108

0	MODIFICATIONS
B	A
AFFAIRE:284	Cahier C.20
Ech:1/25	Page 34

Panneau
N°108
Nombre des pièces:1

coupe A-A longitudinale

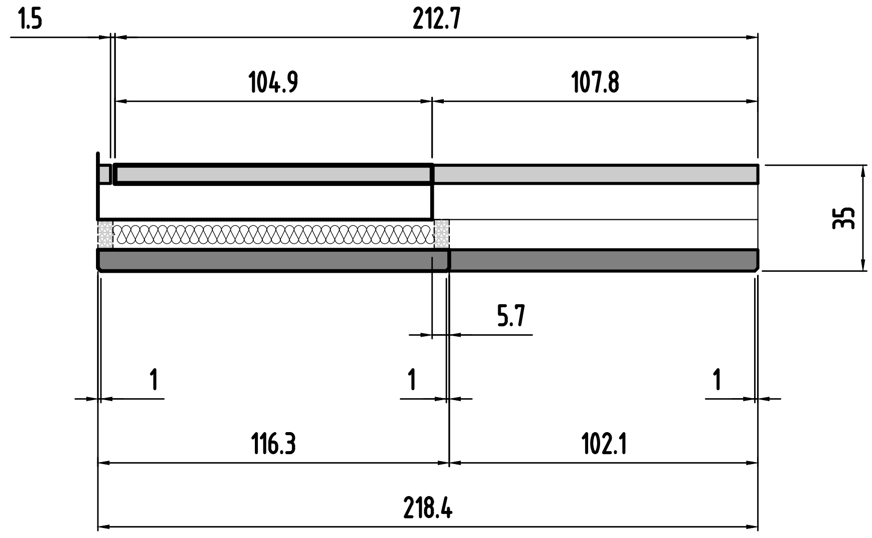

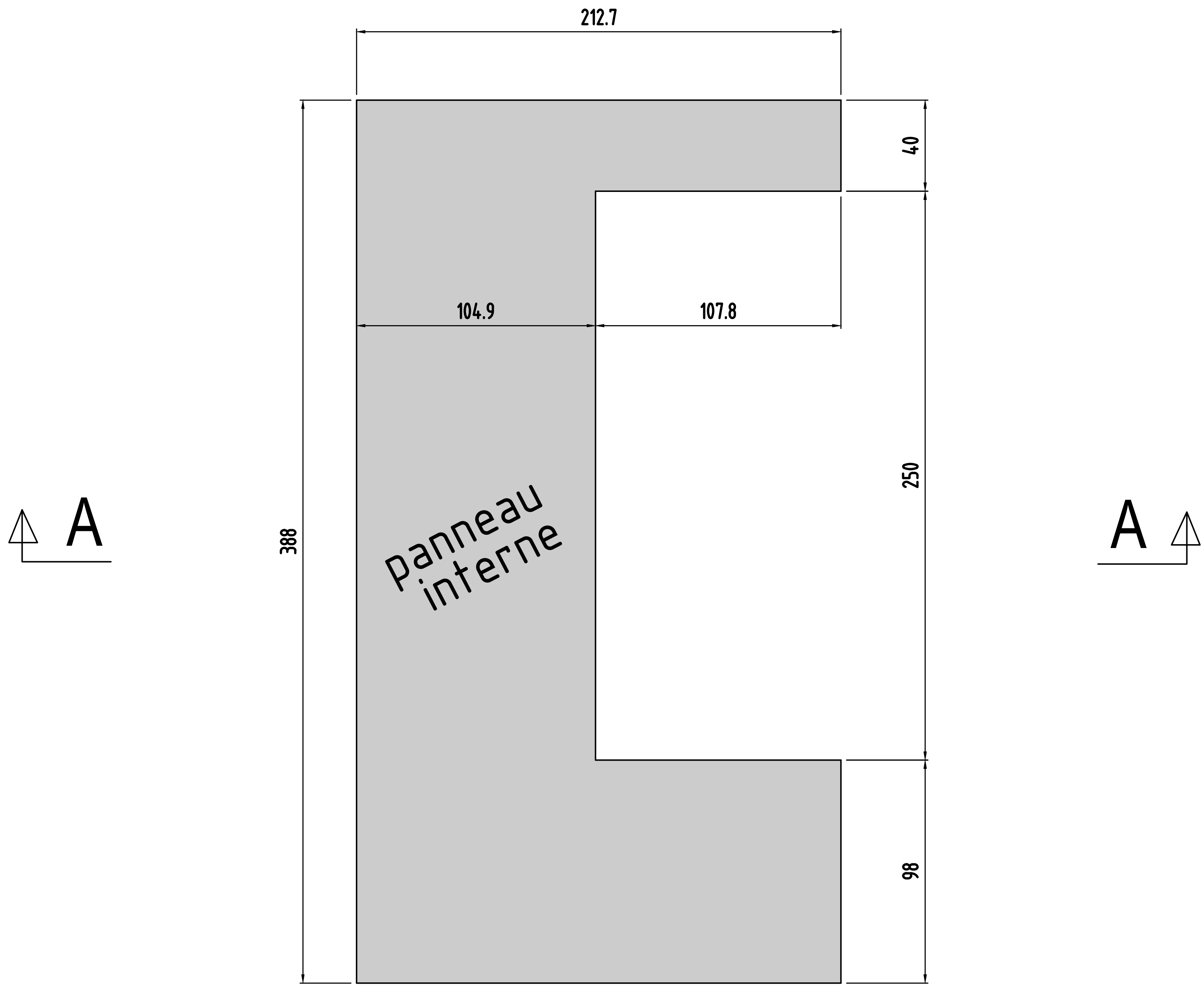

Panneau 108

0
MODIFICATIONS
B
A
AFFAIRE:284
Ech:1/25
Cahier C.20
Page 35

Panneau
N°109
Nombre des pièces:1

coupe A-A longitudinale

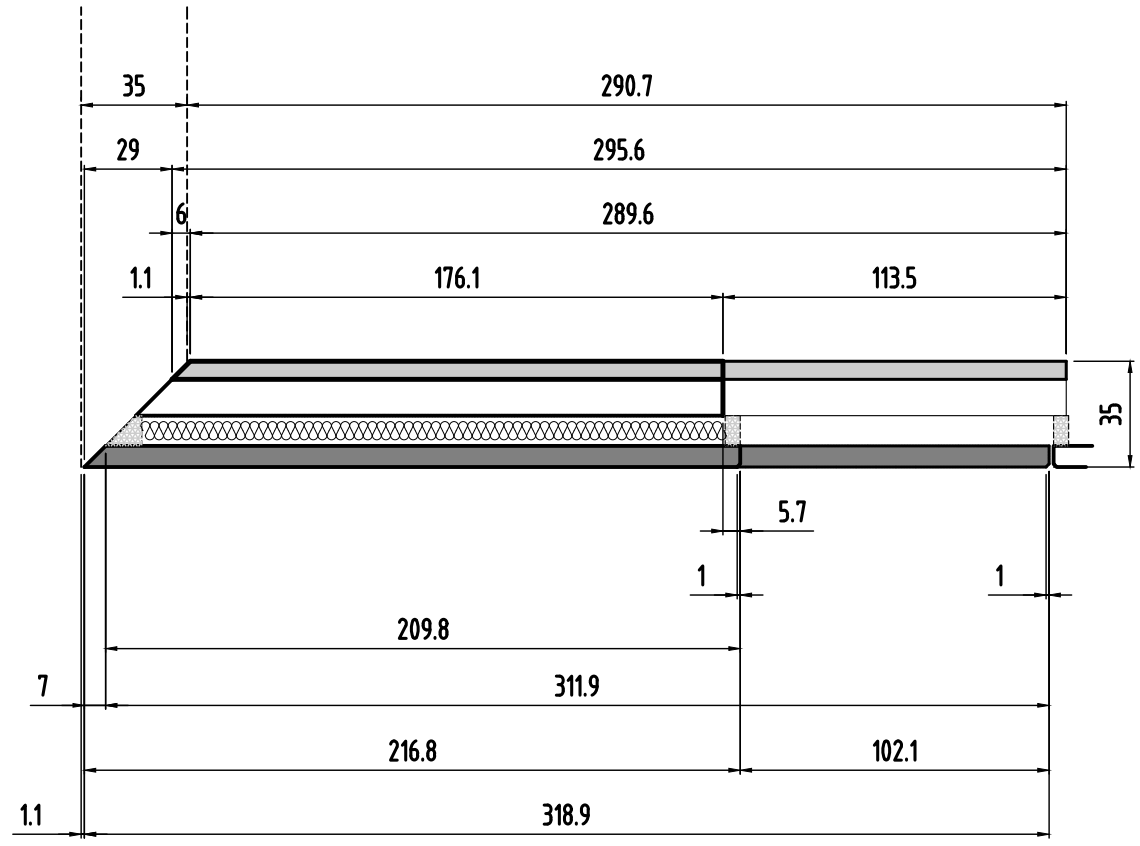

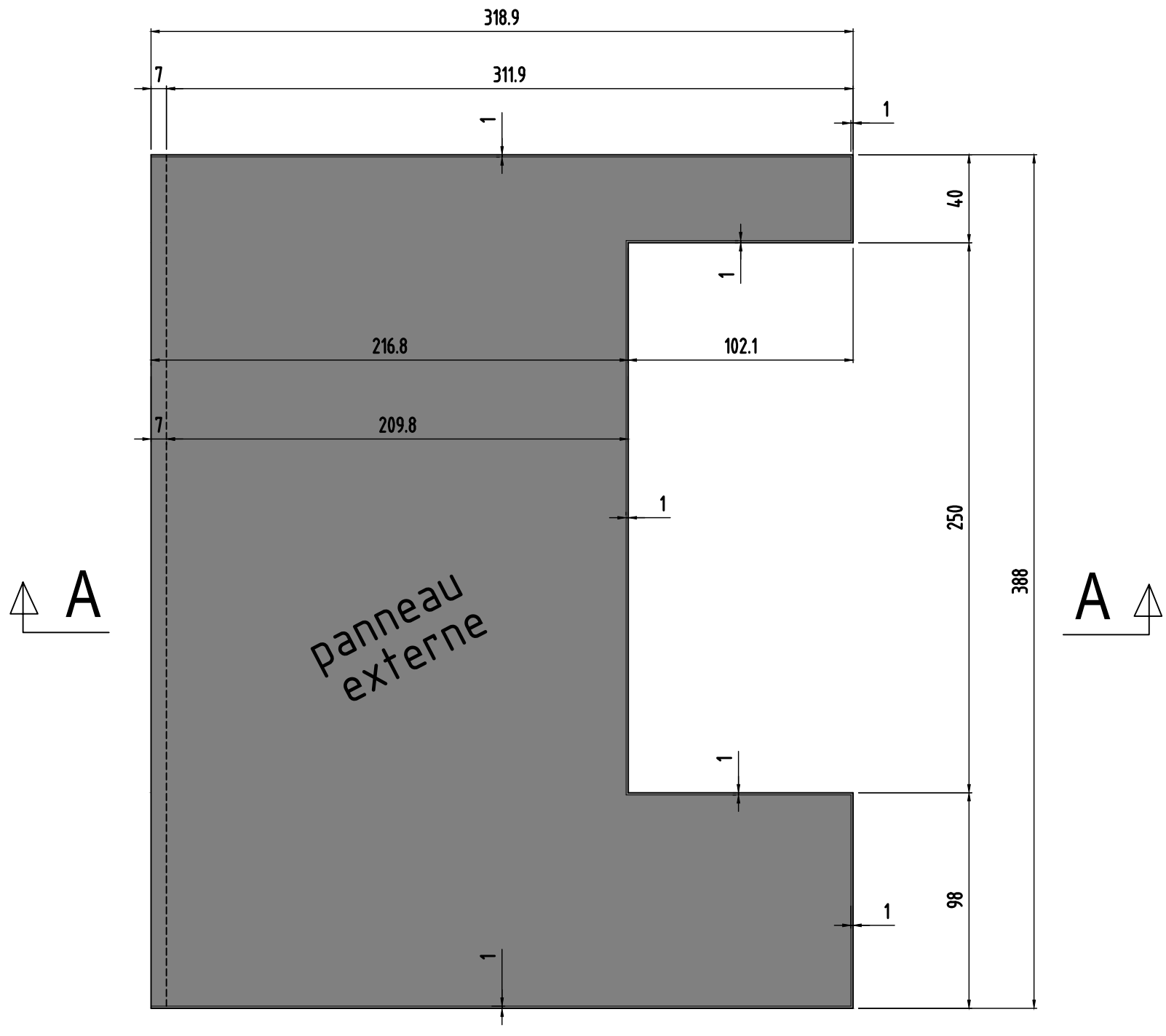

Panneau 109

0	MODIFICATIONS
B	A
AFFAIRE:284	Cahier C.20
Ech:1/25	Page 36

Panneau
N°109
Nombre des pièces:1

coupe A-A longitudinale

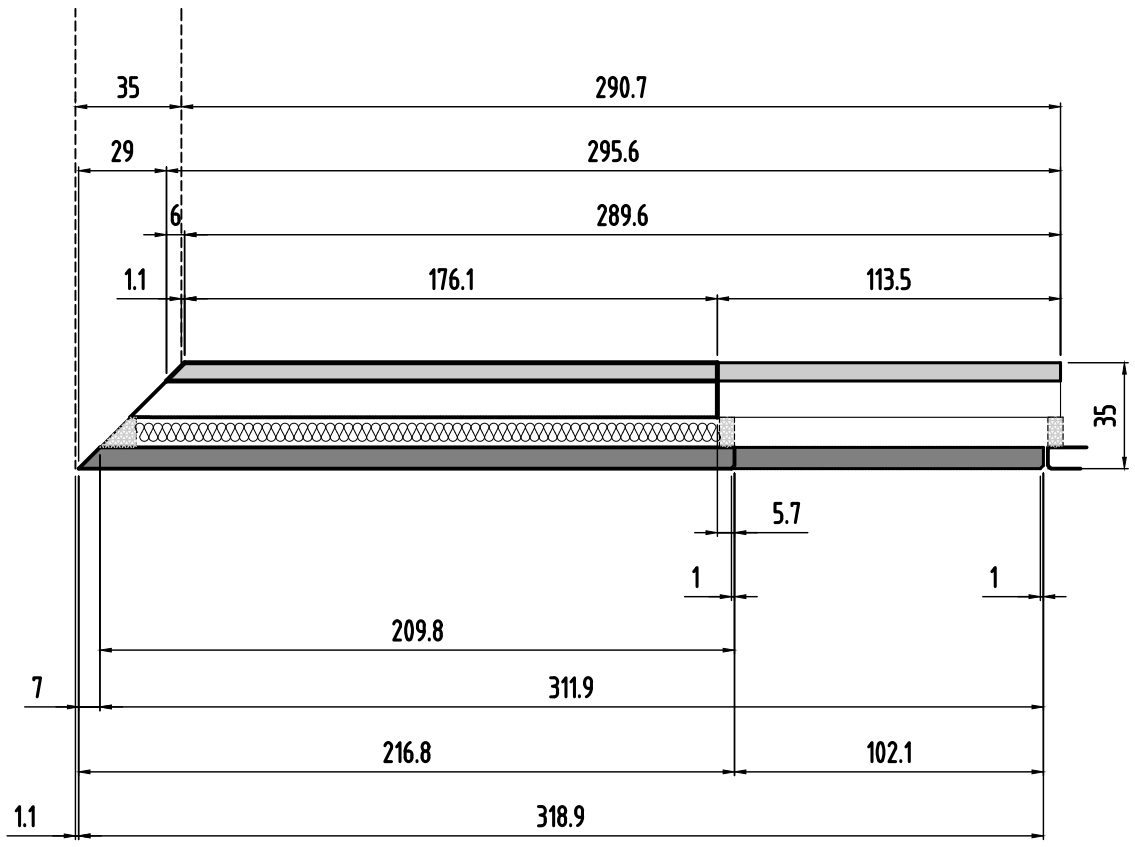

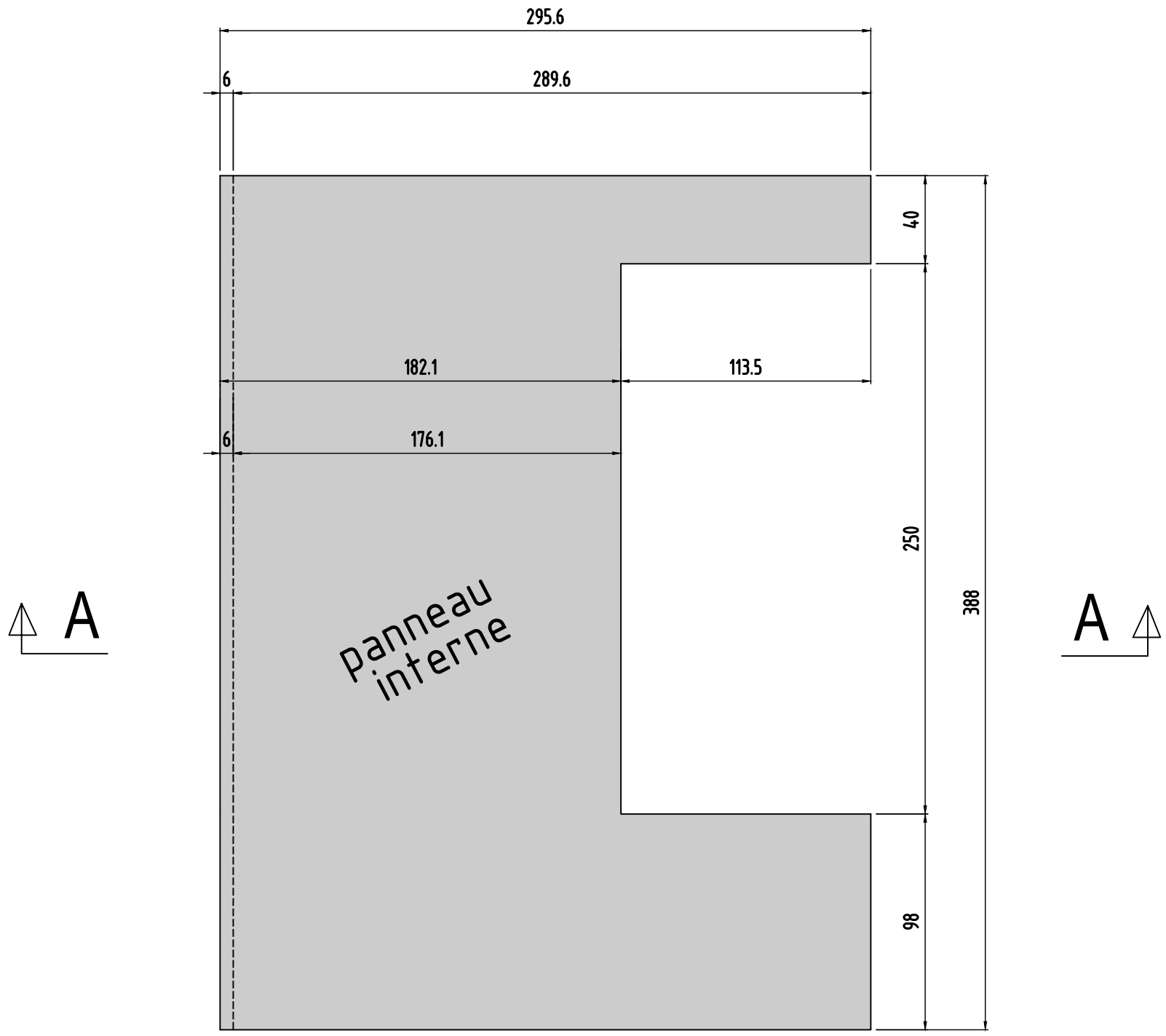

Panneau 109

0	MODIFICATIONS
B	A
AFFAIRE:284	Cahier C.20
Ech:1/25	Page 37

COUPE FEU: PLANCHERS CF = 2 HEURE
STABLE AU FEU: VERTICAUX SF = 2 HEURE

SURCHARGES D'EXPLOITATION:

LOGEMENTS:	150 DaN/m2
PARTIES COMMUNES:	250 DaN/m2
JARDINS ET TERRASSES:	250 DaN/m2
BALCONS	350 DaN/m2

CHARGES PERMANENTES:

LOGEMENTS (Revetements + cloisons)	150 DaN/m2
JARDINS (Terres saturées):	2000 DaN/m3

PRECONISATIONS DES BETONS:

NORME NF EN 206-1 en vigueur

Béton apparent :	XC1 C25/30	Fc28 = 25 Mpa
Béton Voiles sous terre :	XF1 C25/30	Fc28 = 25 MPa
Gros Béton :	XF1 C16/20	Fc28 = 20 MPa

sauf cas contraires indiqués sur la vue en plan

Repérage des voiles contre terres

Eléments de structure :

Béton porteur
Poteaux noyés
Poteaux porteurs
Poutres béton armé
Béton Non Porteur (NP)
Maçonnerie Pleine Porteuse
Maçonnerie Creuse Porteuse
Maçonnerie Pleine Non Porteuse
Maçonnerie Creuse Non Porteuse
Béton Préfabriqué
Impact des voiles béton porteur
Impact garde-corps et relevés BA

Complexes et revêtements :

Gros Béton et recharges
Dalles sur plots
Terre, pelouses
Jardinières

±. :	Environ	DAP :	Dalle Alvéolaire Précontrainte		
VAR :	Variable	S.L.C. :	Selon la Cote		
Lg:	Longrine	Tr:	Trumeau	R:	Raidisseur
C:	Chevêtre	M:	Massif	V:	Voile
Ch:	Chaînage	P:	Poteau	Vct:	Voile contre terre
L:	Linteau	PN:	Poteau noyé	T:	Tirant
Lib:	Libage	S:	Semelle	PV.a:	Amorce Poutre.V
BN:	Bande-noyée	SF:	Semelle filante	PV:	Poutre-voile

CHANTELOUP EN BRIE 77600

CONSTRUCTION D'UN HOTEL DE 94 CHAMBRES ET D'UN RESTAURANT

LOT 5.1 ZAC DU CHÊNE SAINT FIACRE

77600 Chanteloup

LOT 5-1 HOTEL CHANTELOUP

MAITRE D' OEUVRE	MAITRE D'OUVRAGE
ATELIER BAUVE ARCHITECTES 11, Rue DE DOCTEUR NAUDIER 77400LAGNY SUR MARNE ☏: 01.60.31.11.00 🗐: ...	SCI HOTEL DALI 12, BOULEVARD DES SPORTS 77700 BAILLY ROMANVILLIERS ☏: 0164630413 🗐: ...
BUREAU DE CONTROLE	**ENTREPRISE G.O.**
CONTROLE G 86/88 rue du point du jour 92100 BOULOGNE-BILLANCOURT ☏: 09.82.50.61.49 🗐: ...	ROC - Rochefolle Construction ZA de la Courtillière - 1, rue de la Marne 77400 SAINT THIBAULT DES VIGNES ☏: 01.60.31.31.35 🗐 01.60.31.61.61

PL HAUT 2EME PANNEAUX PREFA COUPES (coffrage) BT2

ind.	date	modifications
0	29-03-17	1 ère diffusion.

DOSSIER	PLAN	IND.	APD	
284	C.21	EXE	PRO	
			EXE	X
			DOE	

Ingenieur	Projeteur	Date	Echelle
	H.B.E	08/03/17	1/25

Panneau
N°113
Nombre des pièces:1

coupe A-A longitudinale

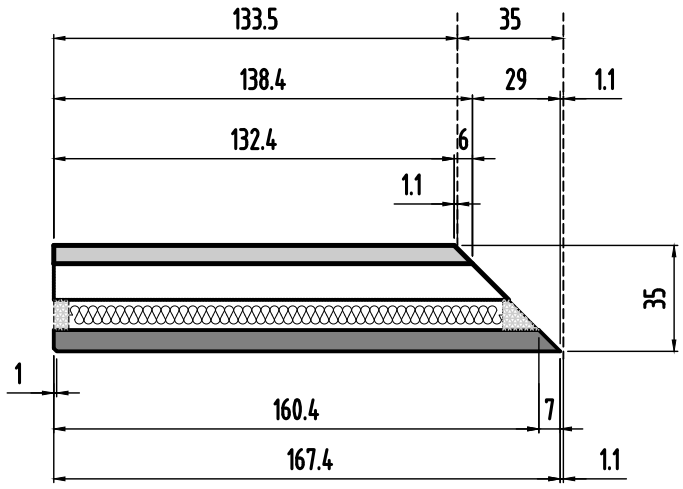

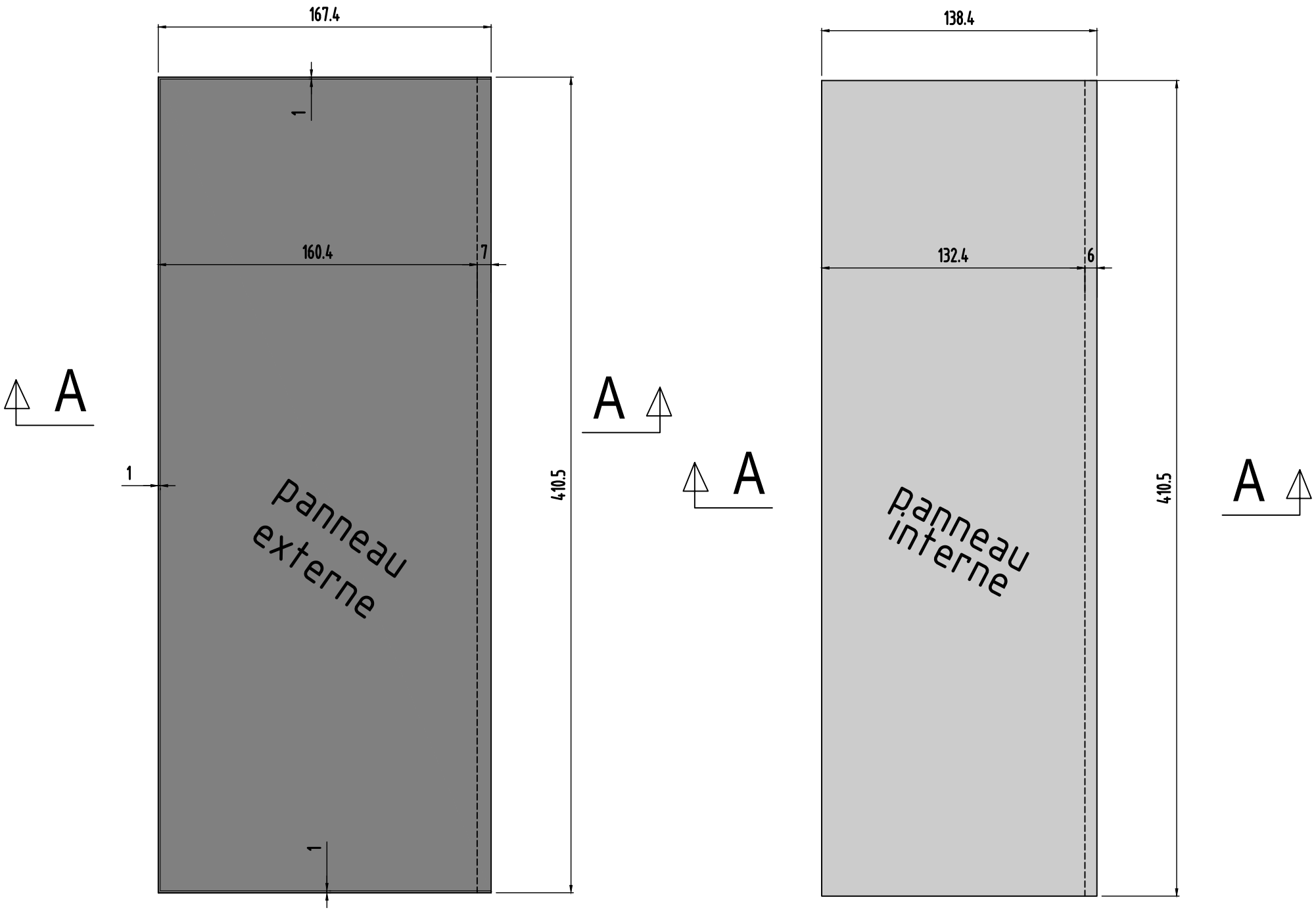

Panneau 113

0	MODIFICATIONS
A	
B	

AFFAIRE:284
Ech:1/25

Cahier C.21
Page 01

Panneau
N°114,117,118 et 119
Nombre des pièces:4

coupe A-A longitudinale

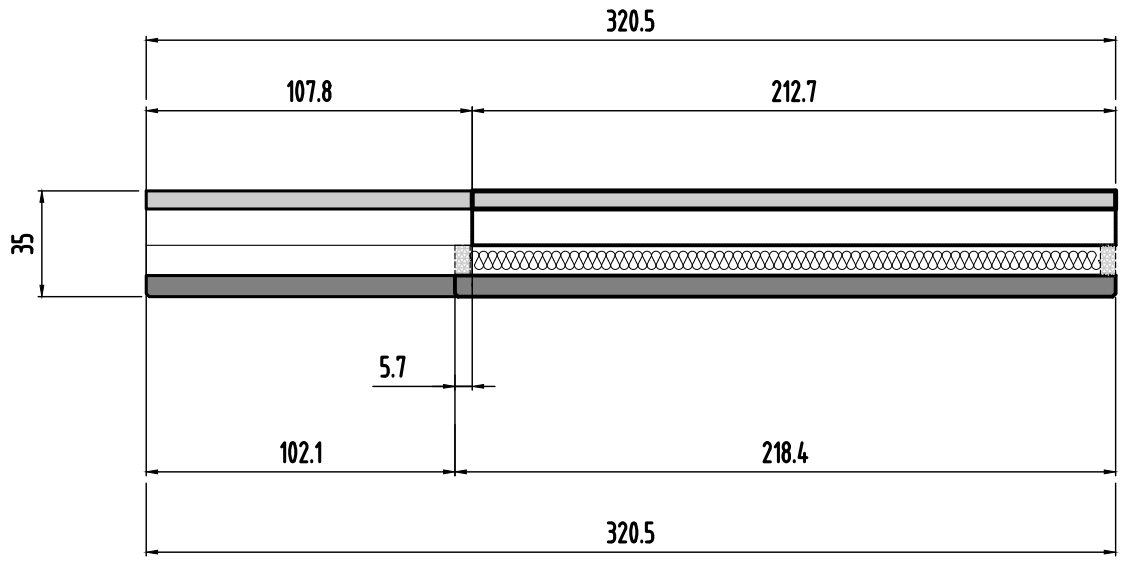

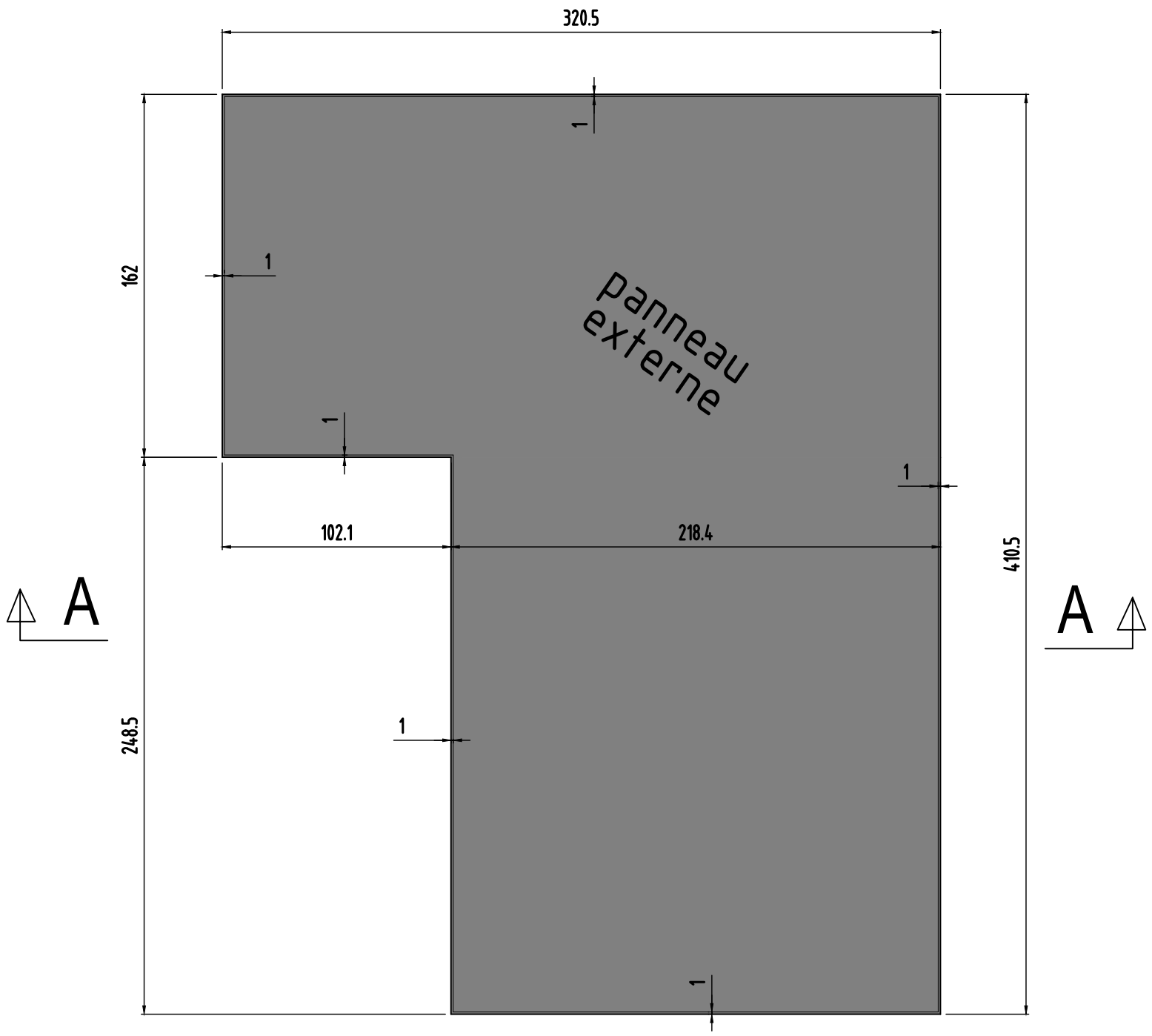

Panneaux 114,117,118 et 119

0	MODIFICATIONS
B	A
AFFAIRE:284	
Ech:1/25	
Cahier C.21	
Page 02	

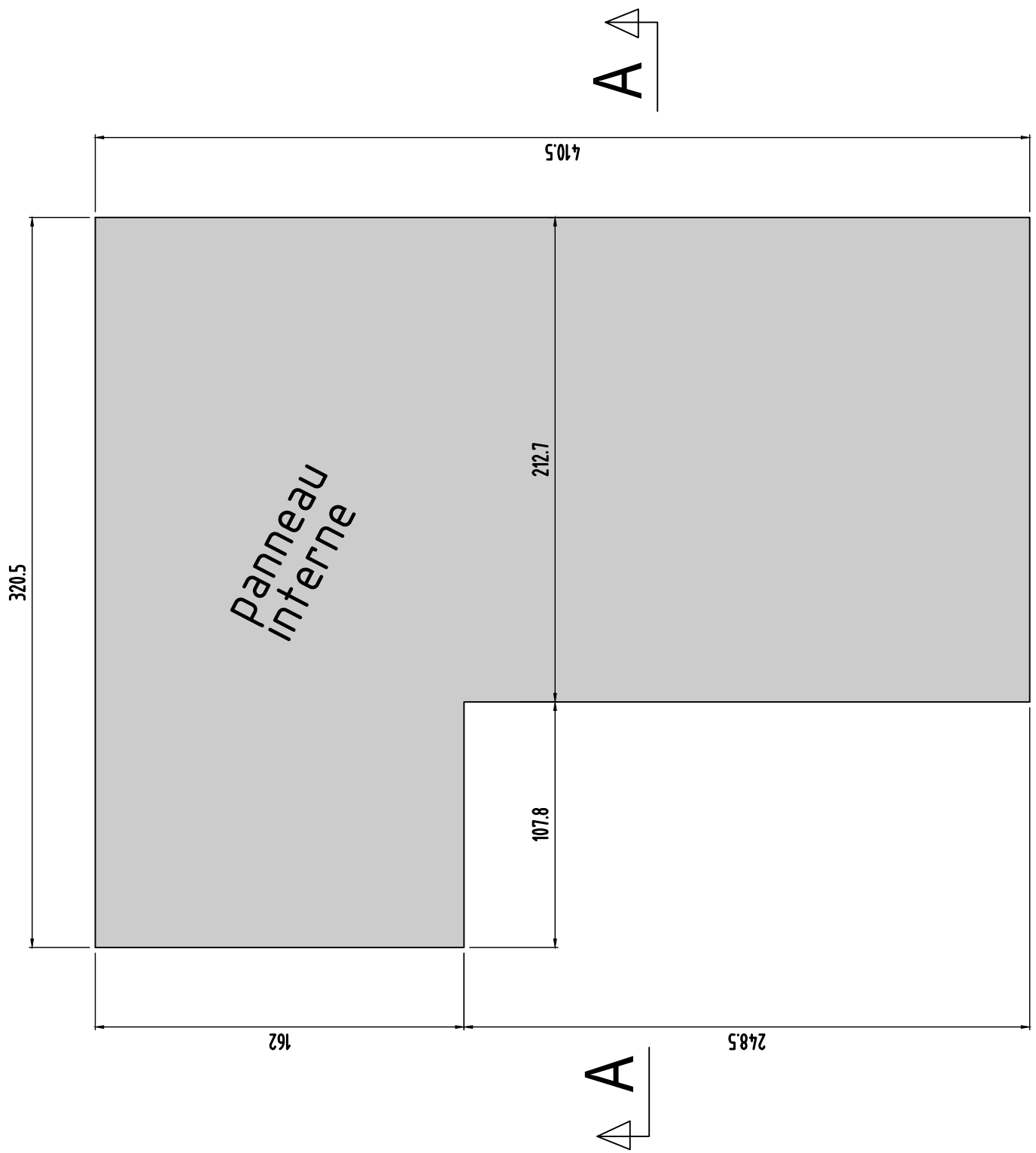

coupe A-A longitudinale

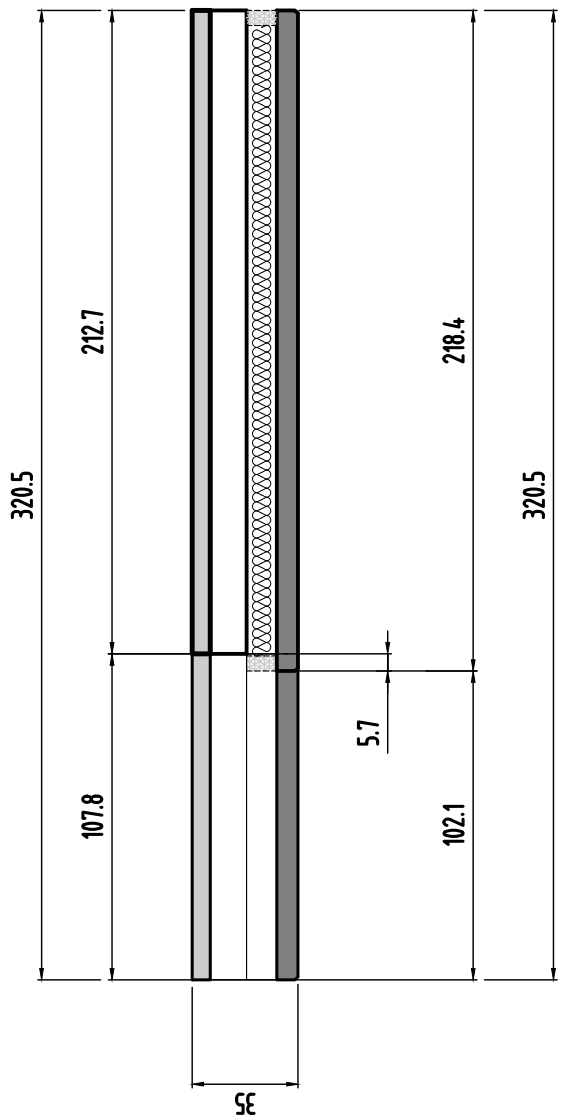

Panneaux 114,117,118 et 119	MODIFICATIONS	A		AFFAIRE:284	Cahier C.21
	0	B		Ech:1/25	Page 03

Panneau
N°115 et 120
Nombre des pièces:2

coupe A-A longitudinale

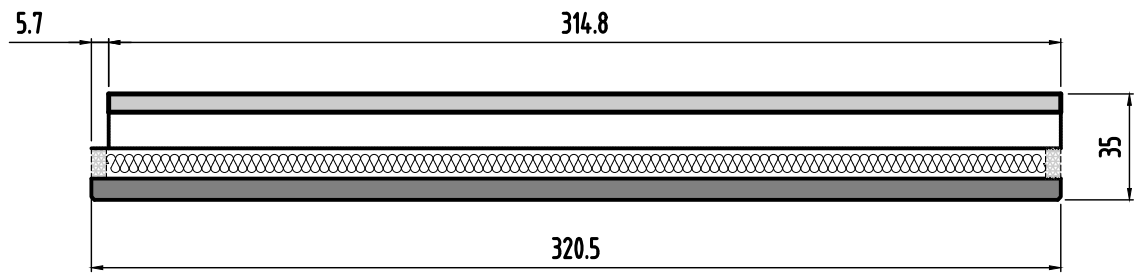

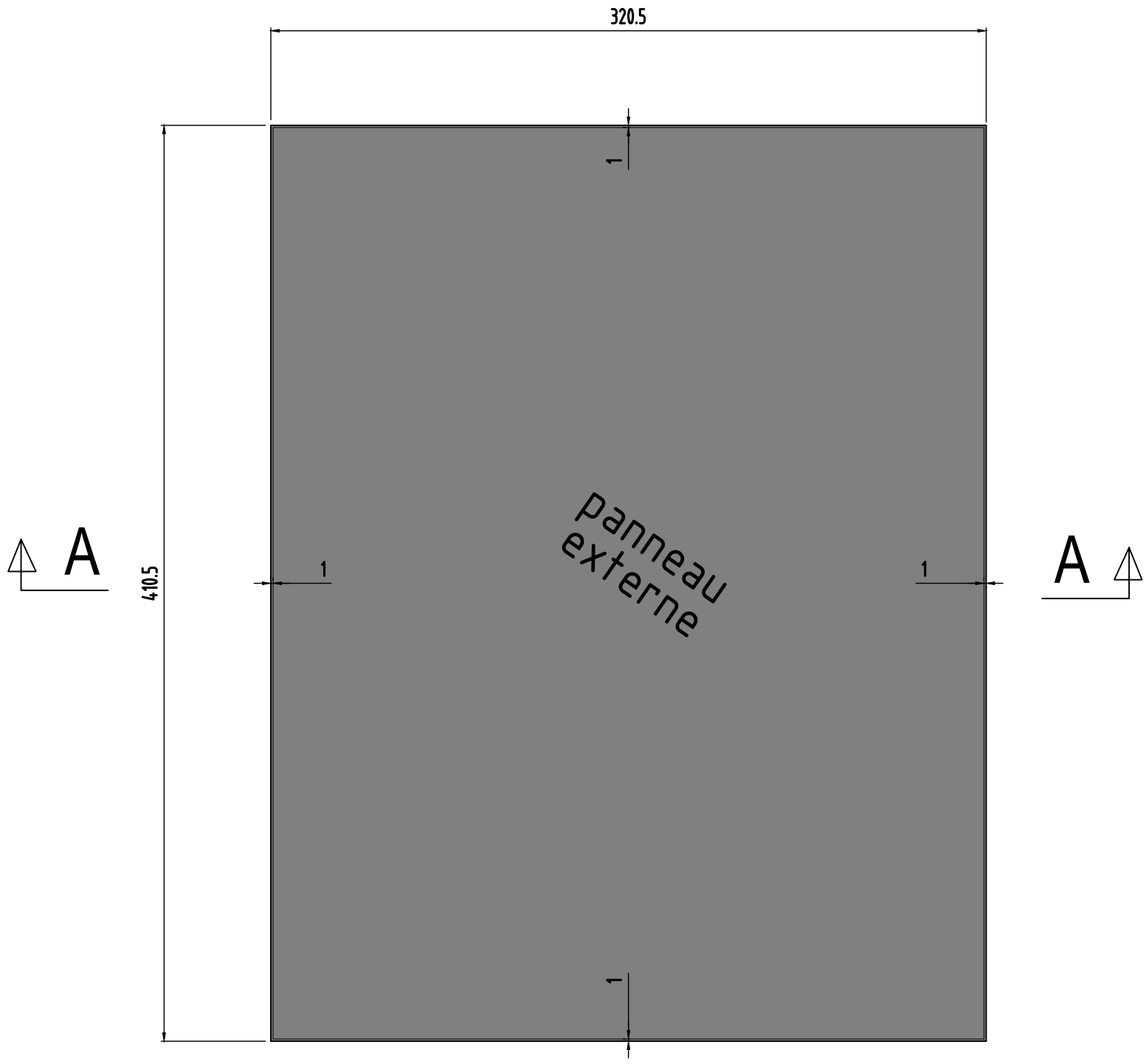

Panneaux 115 et 120

0	MODIFICATIONS
B	A
AFFAIRE:284	Cahier C.21
Ech:1/25	Page 04

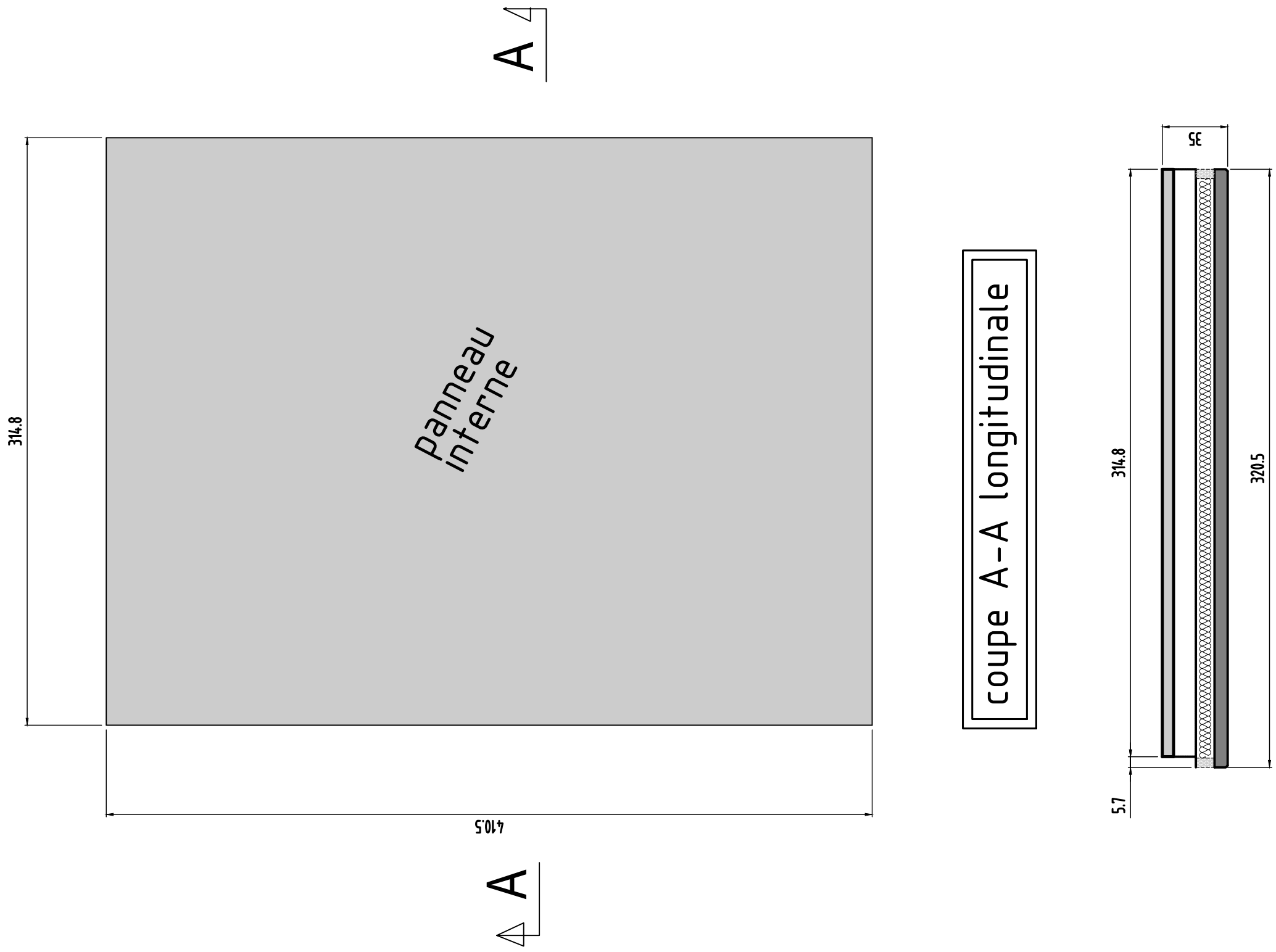

Panneaux 115 et 120	MODIFICATIONS	A		AFFAIRE:284	Cahier C.21
	0	B		Ech:1/25	Page 05

Panneau
N°116 et 121
Nombre des pièces:2

coupe A-A longitudinale

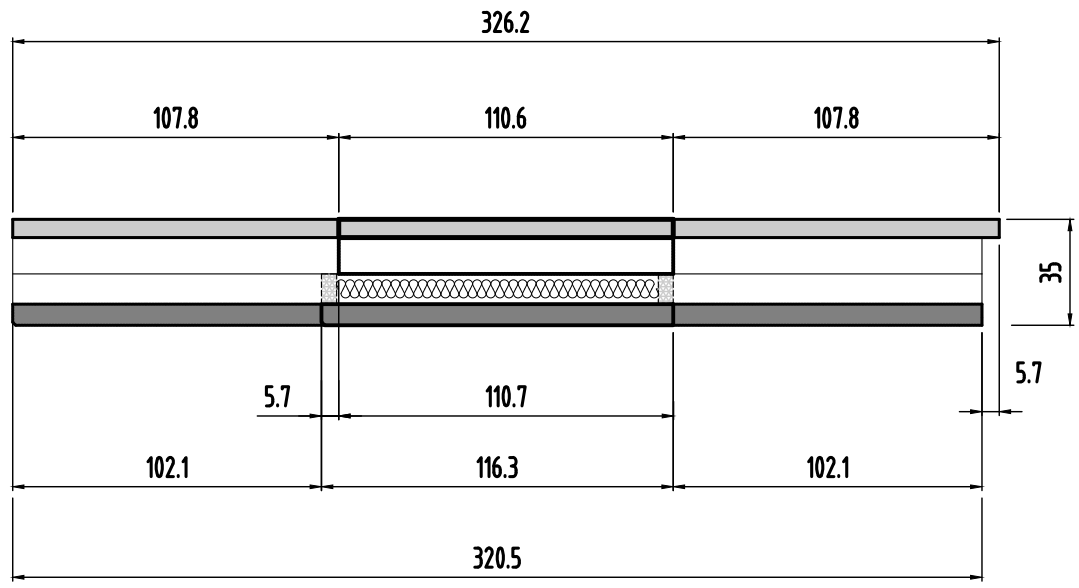

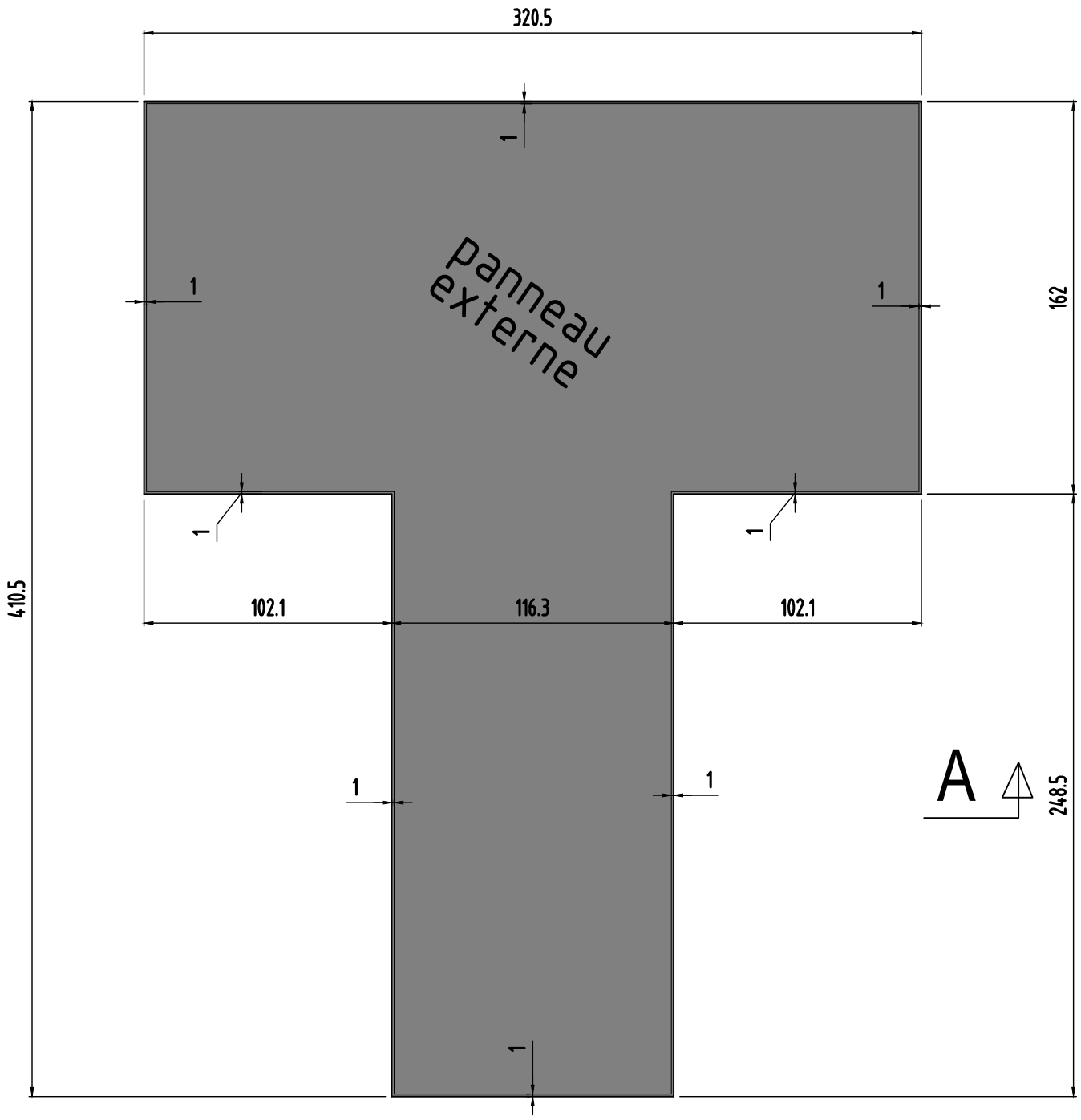

Panneaux 116 et 121

0	MODIFICATIONS
B	A
AFFAIRE:284	Cahier C.21
Ech:1/25	Page 06

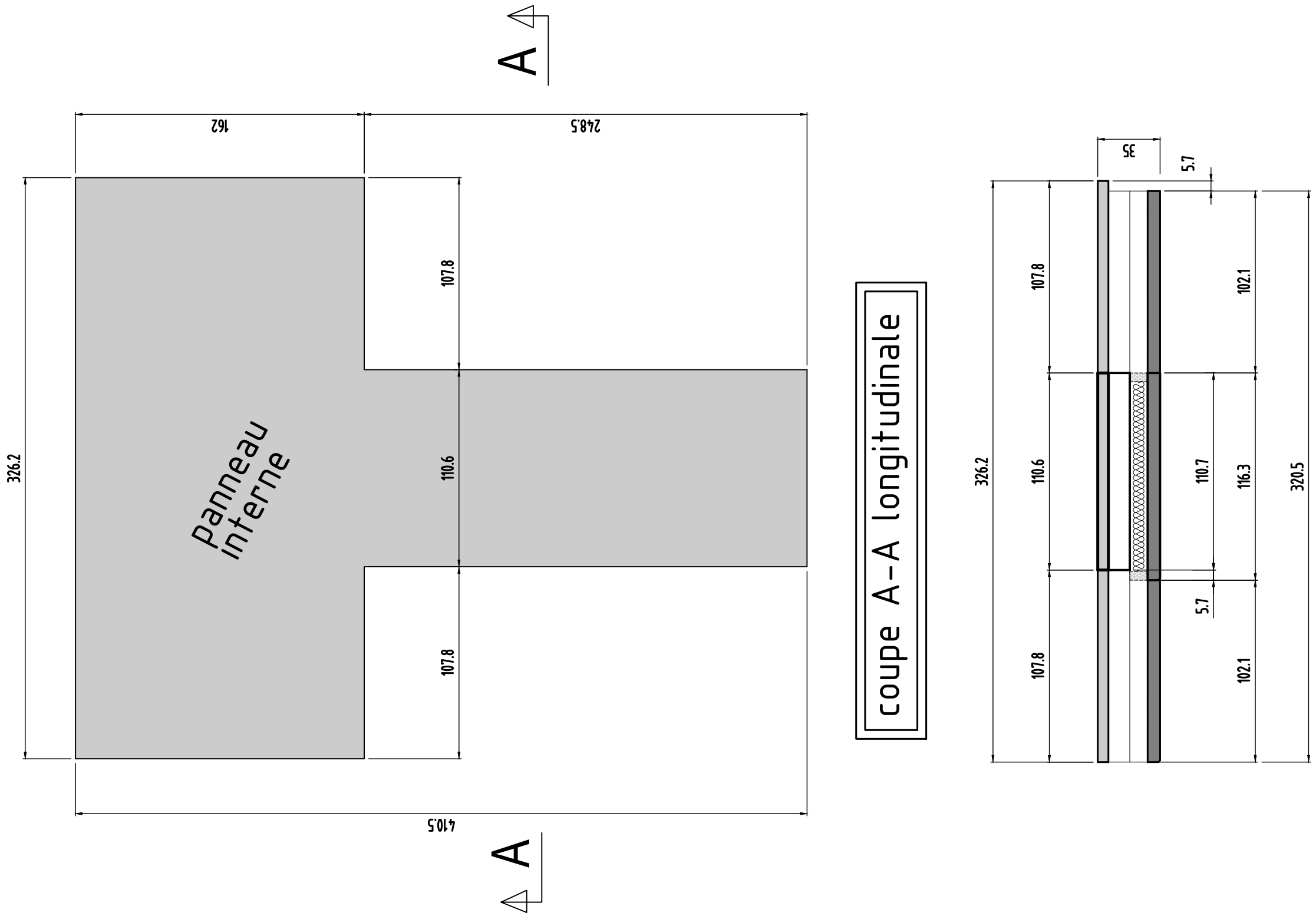

Panneaux 116 et 121	MODIFICATIONS	A		AFFAIRE:284	Cahier C.21
	0	B		Ech:1/25	Page 07

Panneau
N°122
Nombre des pièces:1

coupe A-A longitudinale

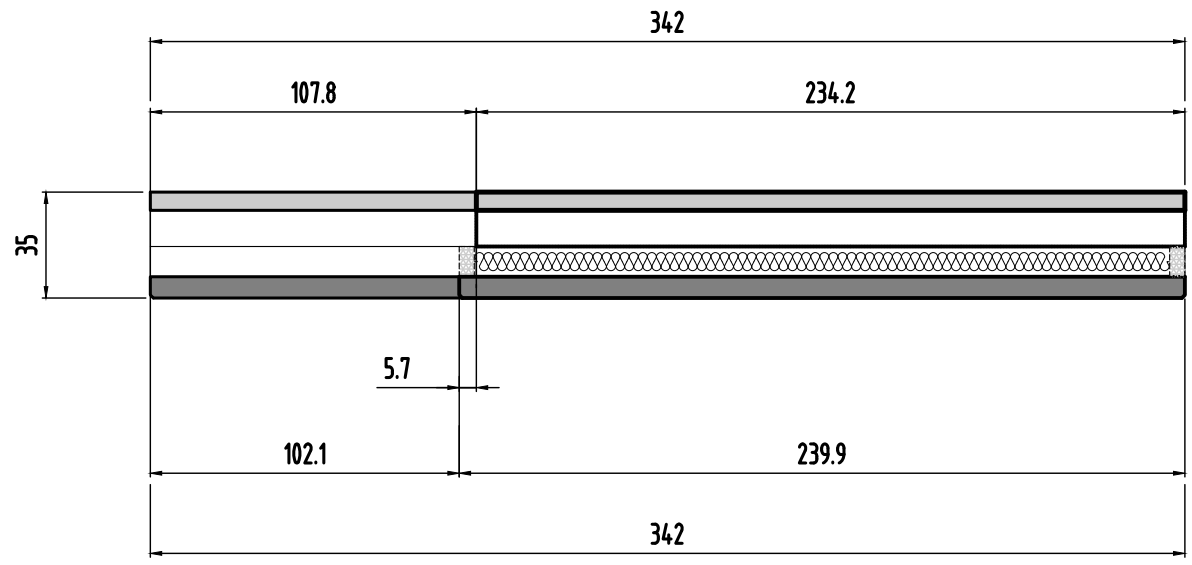

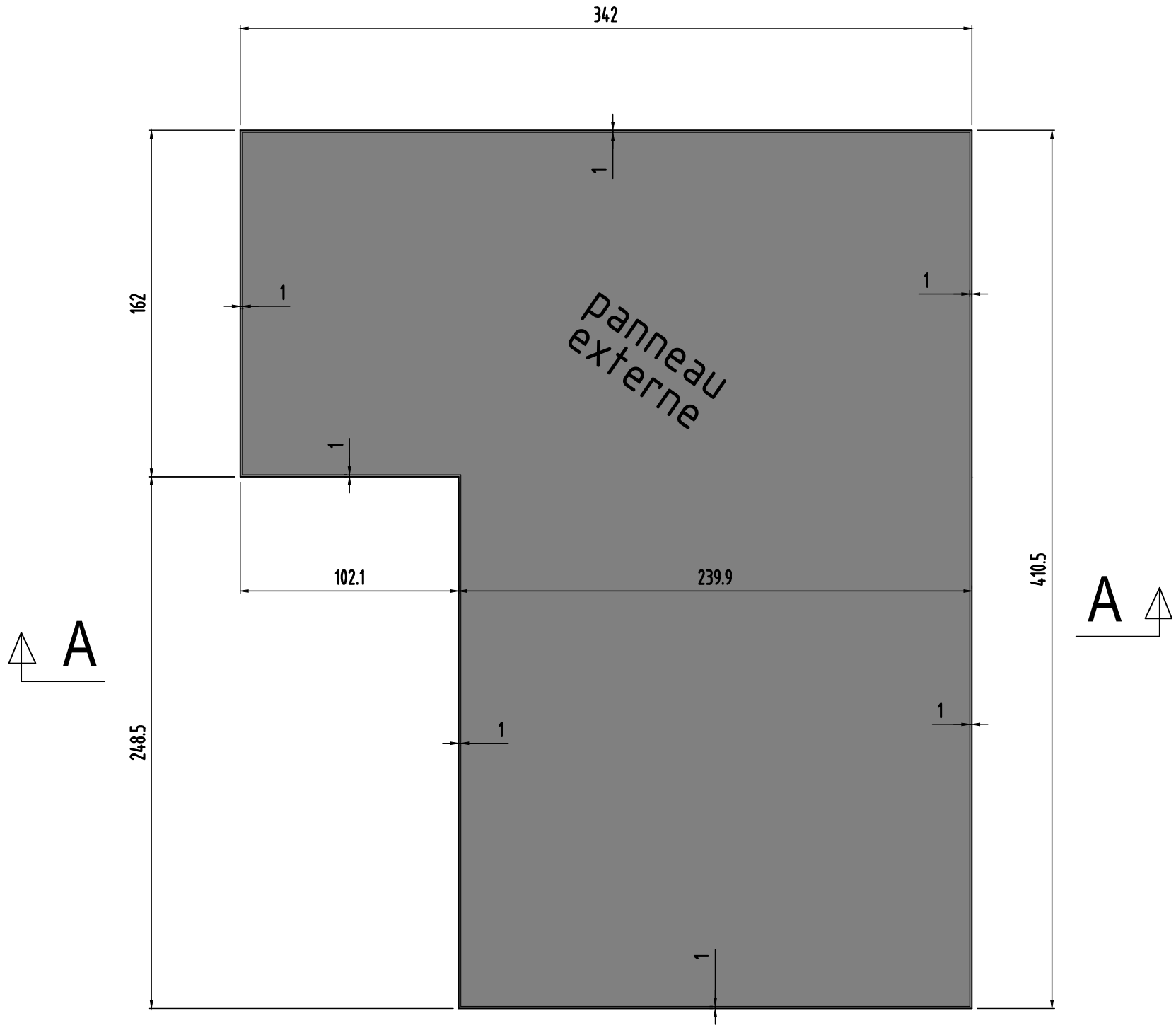

Panneau 122

0	MODIFICATIONS
B	A
Ech:1/25	AFFAIRE:284
Page 08	Cahier C.21

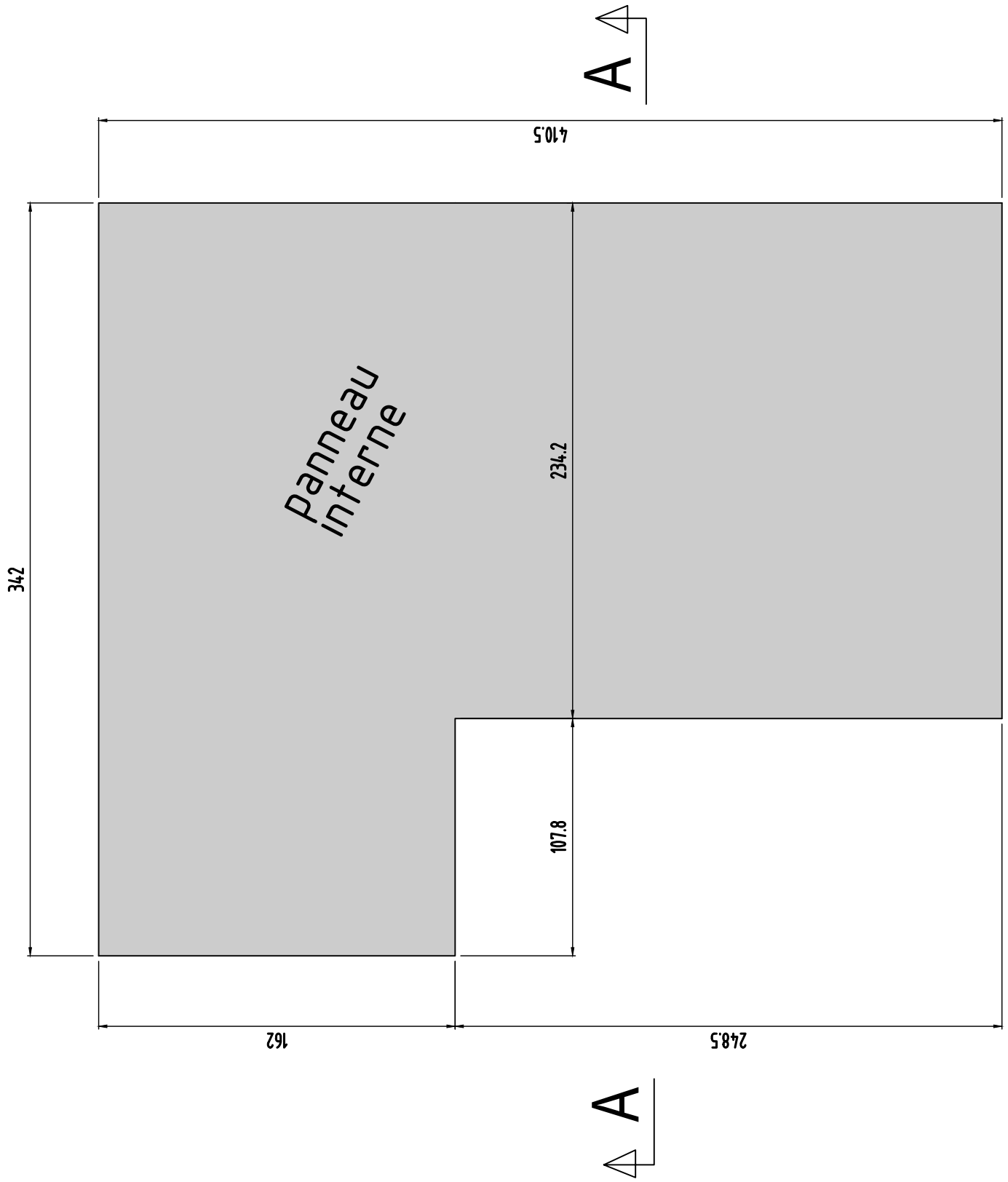

coupe A-A longitudinale

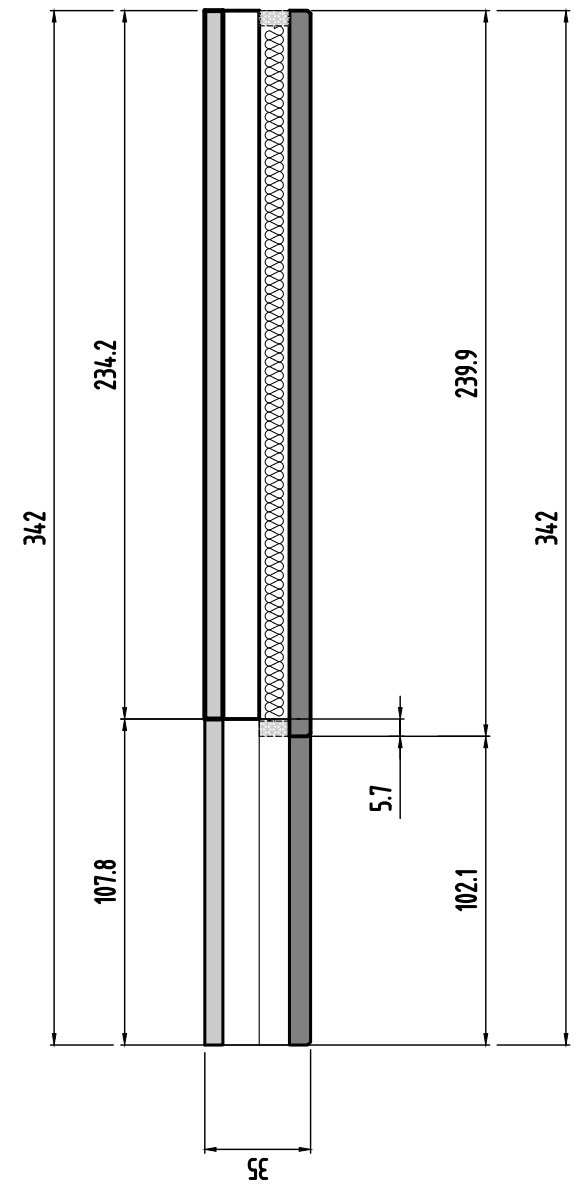

Panneau 122	MODIFICATIONS	A		AFFAIRE:284	Cahier C.21
	0	B		Ech:1/25	Page 09

Panneau
N°123
Nombre des pièces:1

Panneau 123

coupe A-A longitudinale

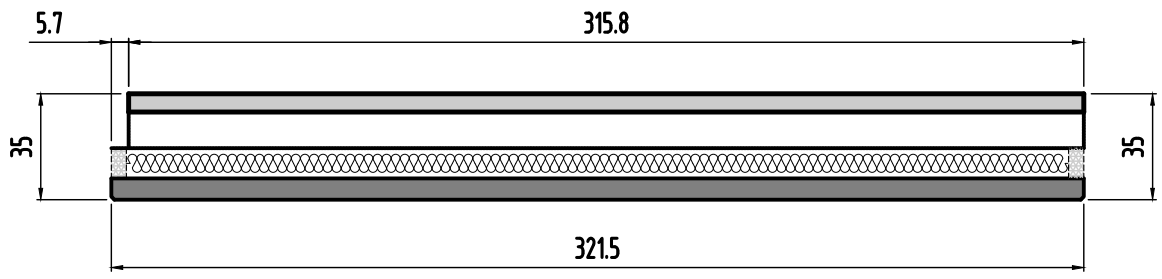

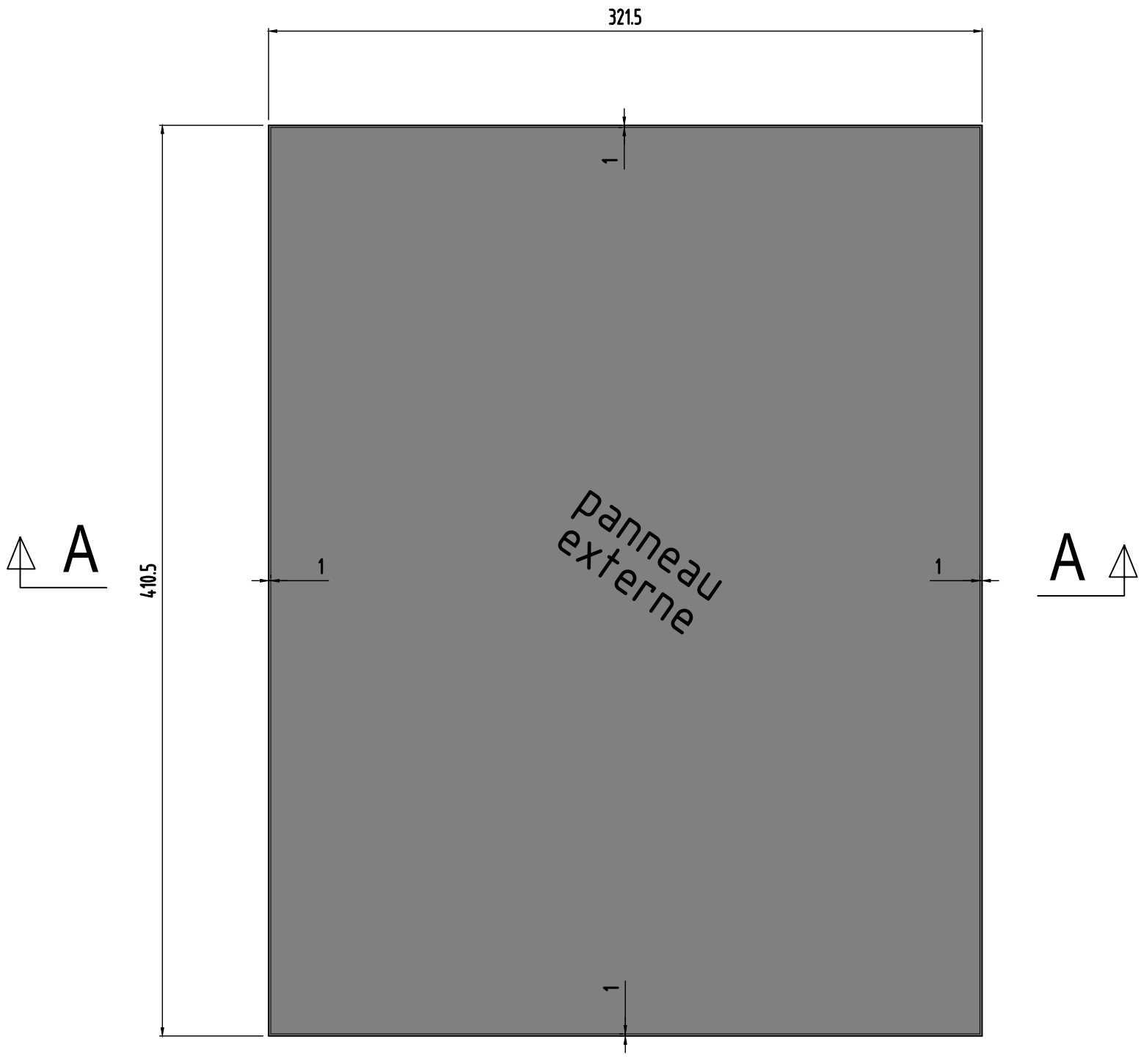

0	MODIFICATIONS	
B	A	
		AFFAIRE:284
		Ech:1/25
		Cahier C.21
		Page 10

Panneau 123

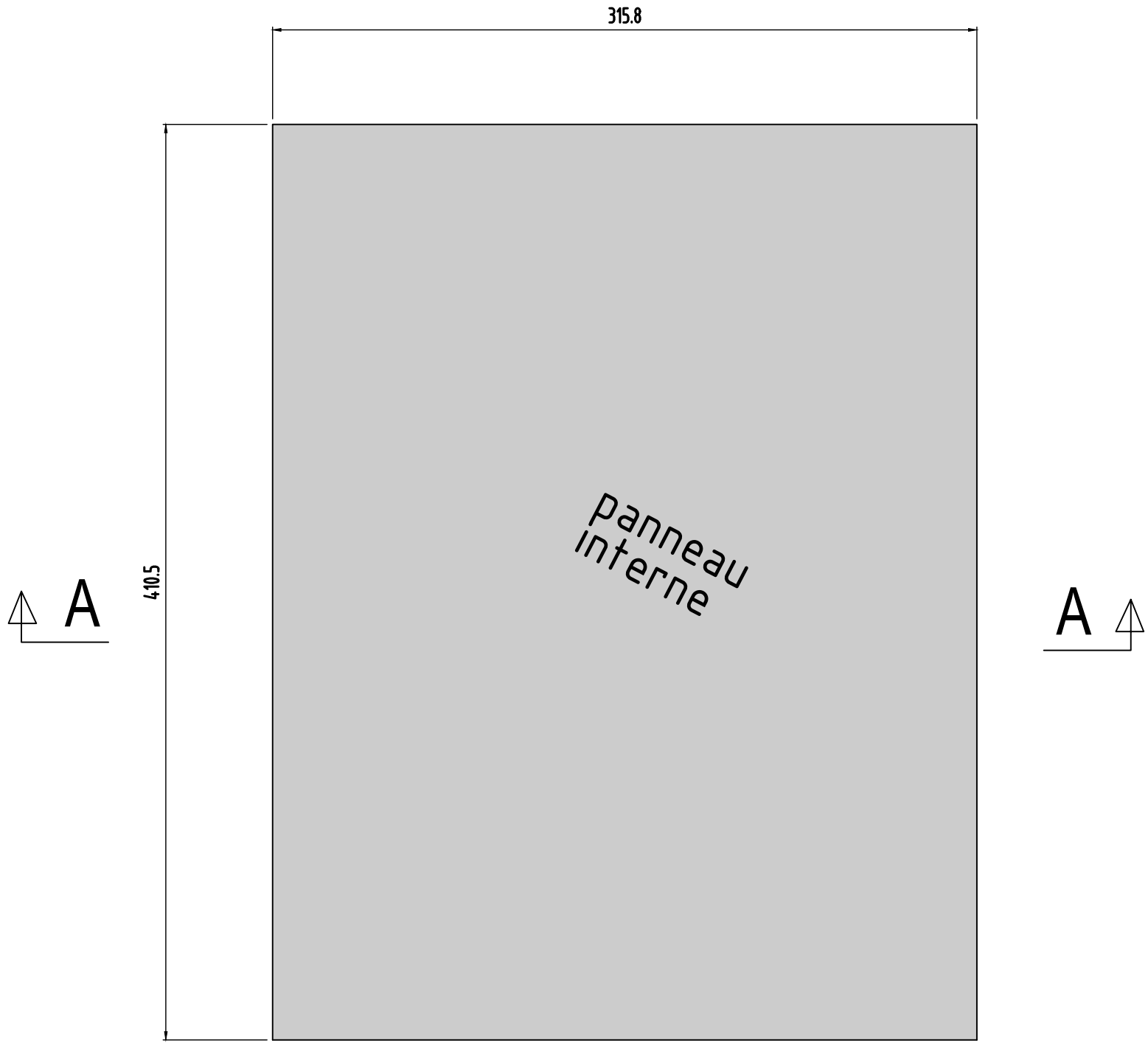

coupe A-A longitudinale

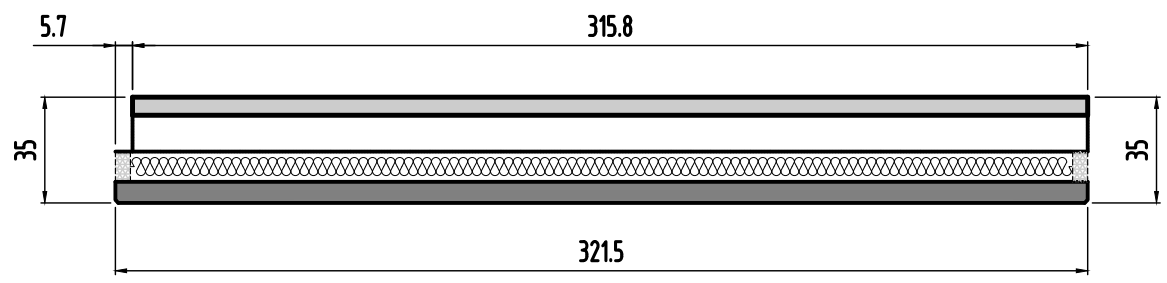

0	MODIFICATIONS
B	A
Ech:1/25	AFFAIRE:284
Page 11	Cahier C.21

Panneau
N°124
Nombre des pièces:1

coupe A-A longitudinale

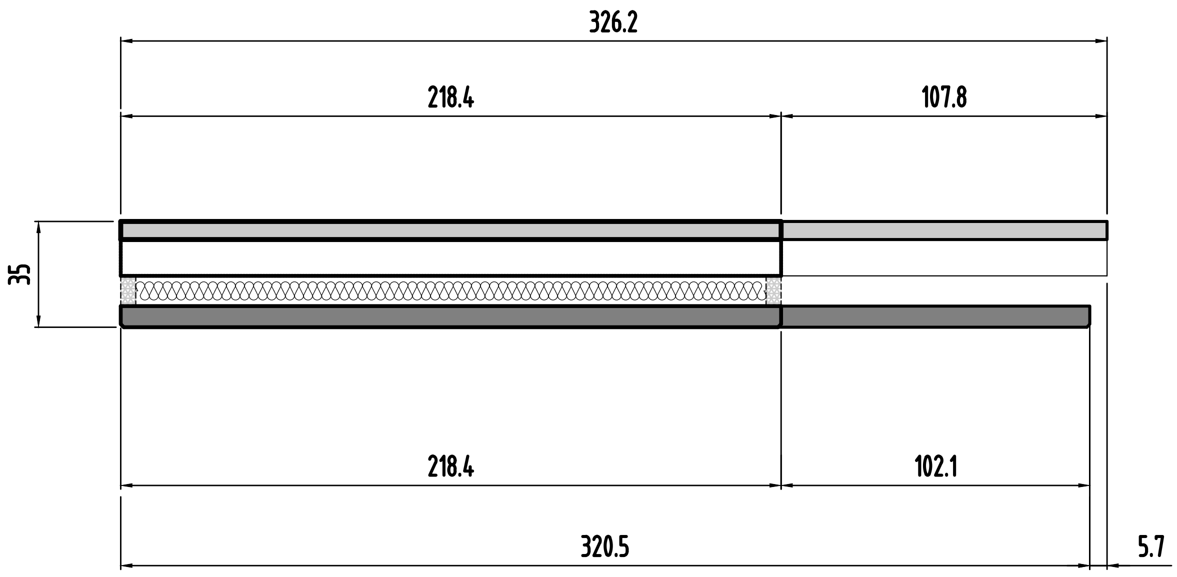

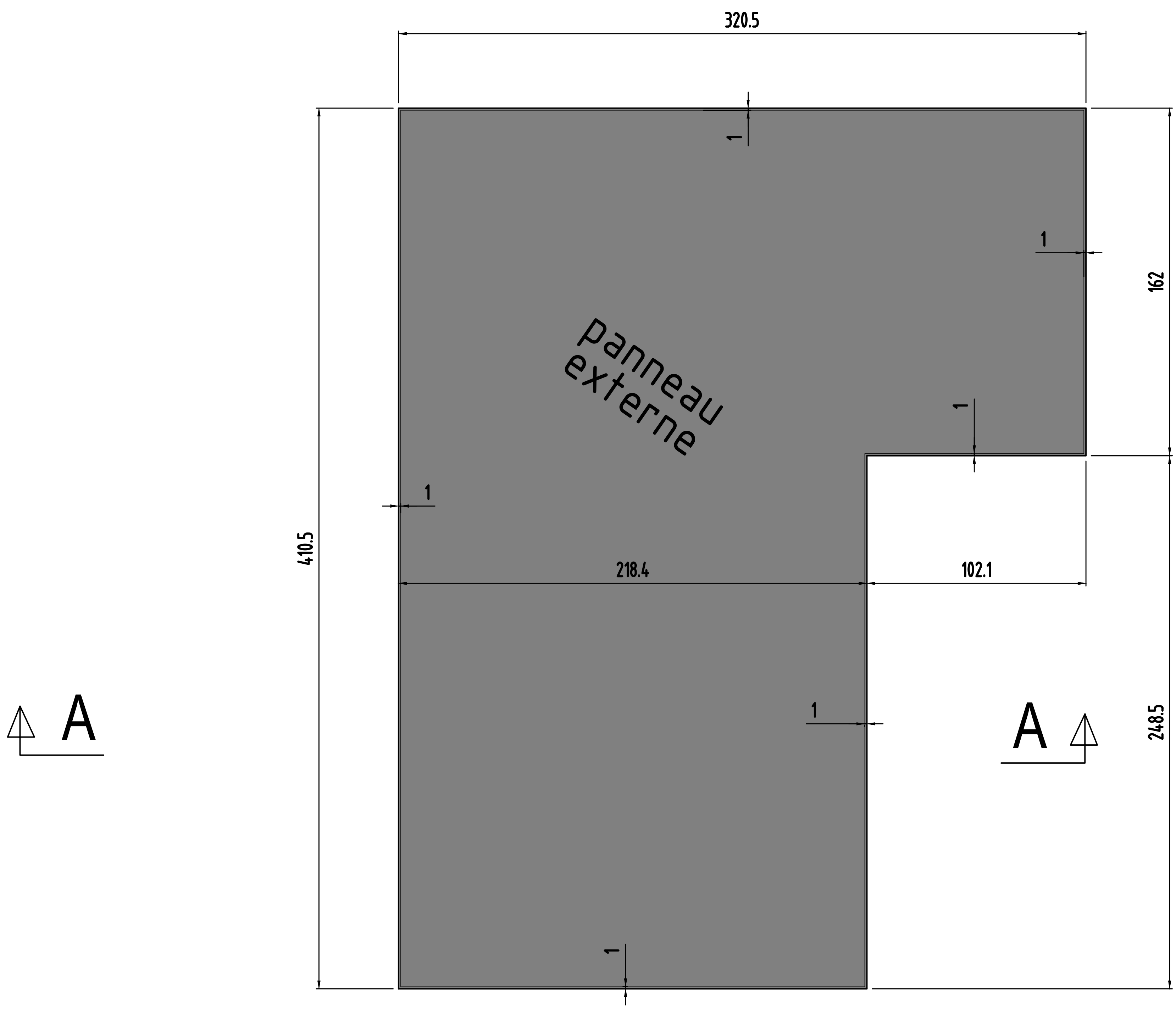

Panneau 124

0

MODIFICATIONS

B | A

AFFAIRE:284
Ech:1/25

Cahier C.21
Page 12

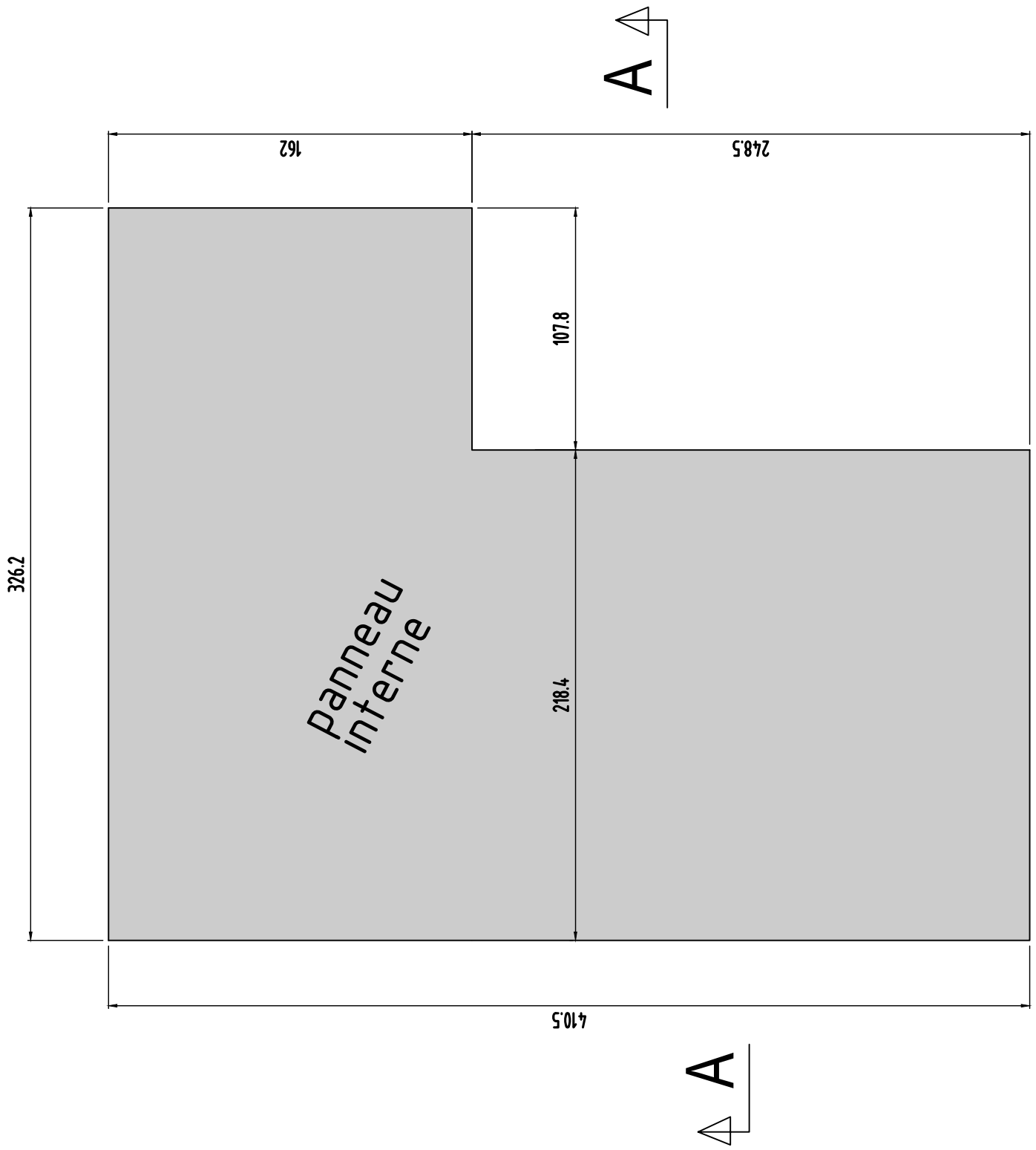

coupe A-A longitudinale

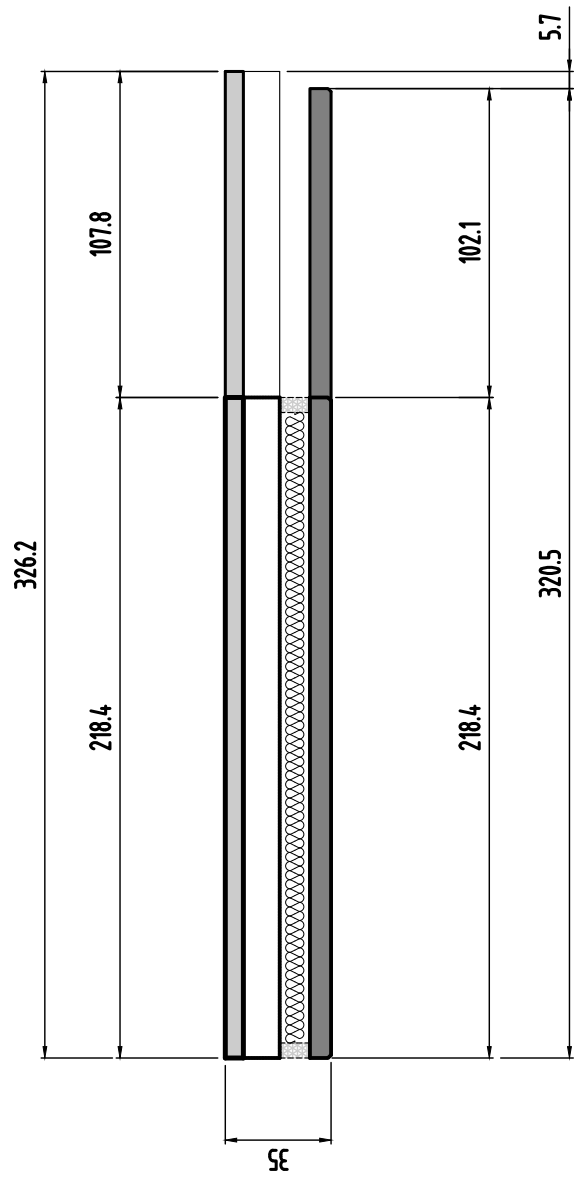

Panneau 124	MODIFICATIONS	A		AFFAIRE:284	Cahier C.21
	0	B		Ech:1/25	Page 13

Panneau
N°125
Nombre des pièces:1

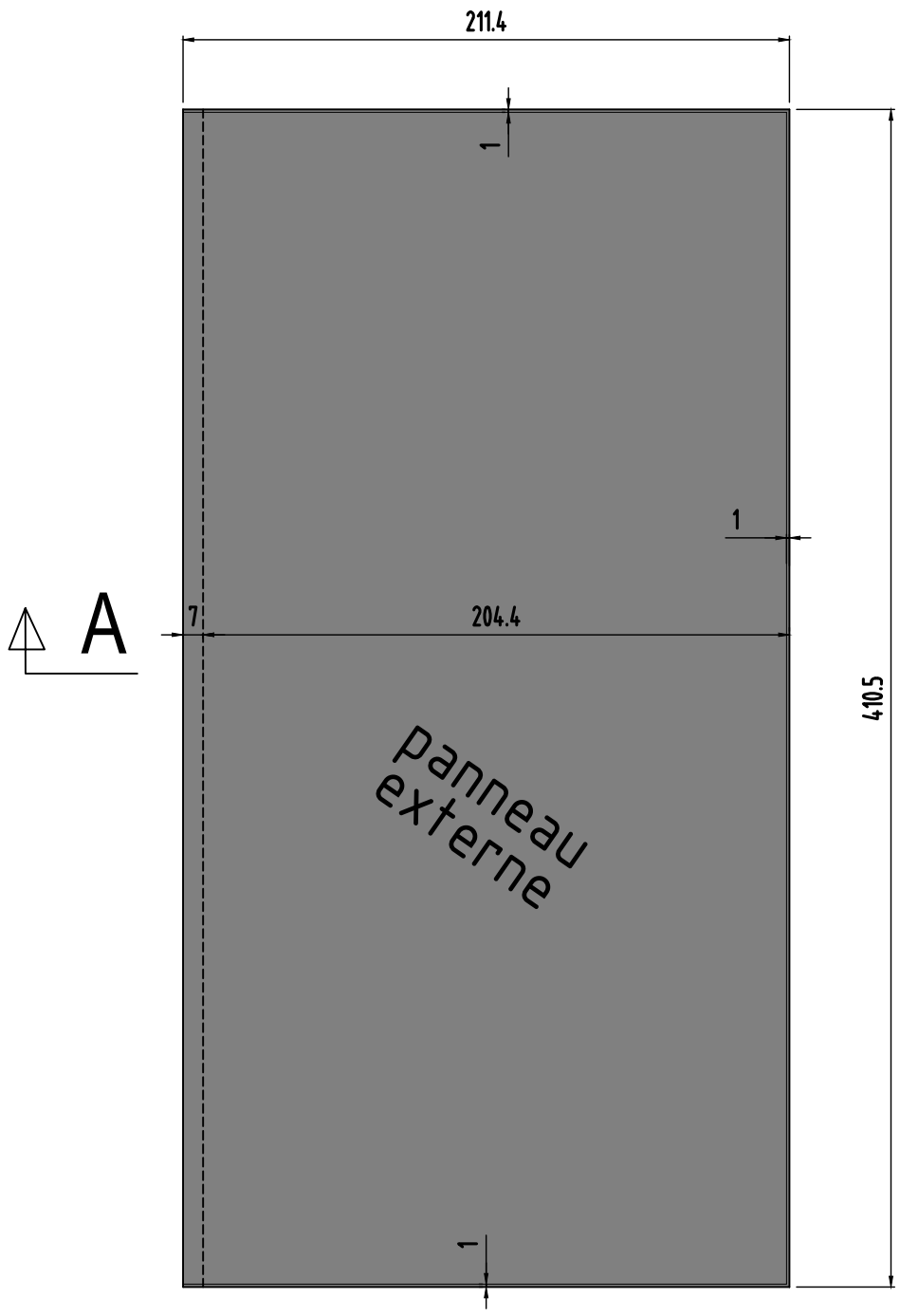

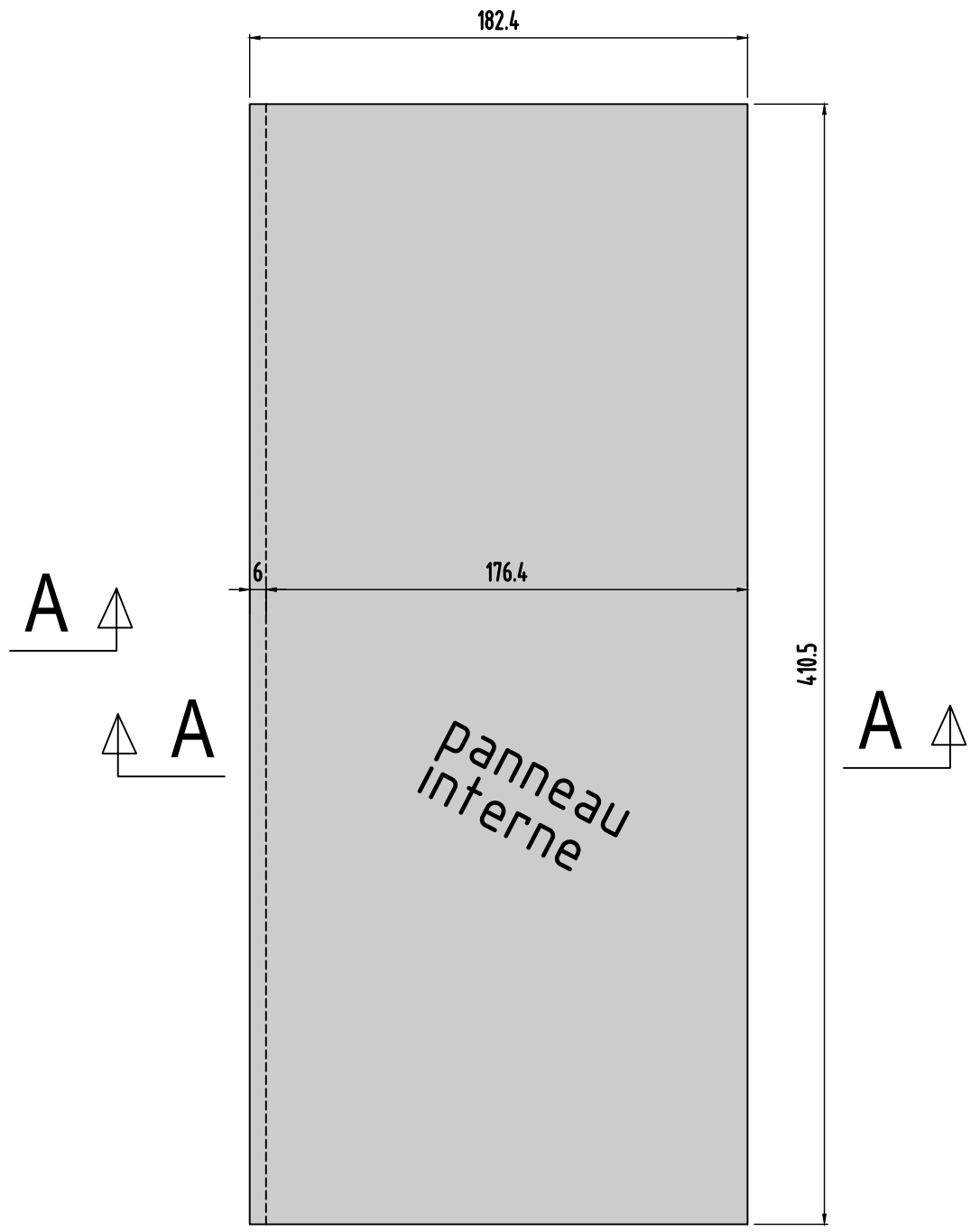

coupe A-A longitudinale

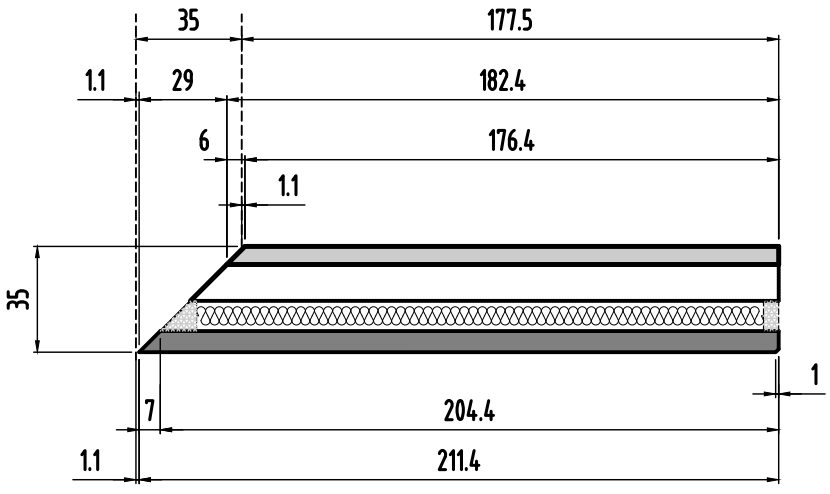

Panneau 125

0	MODIFICATIONS
B	A
Ech:1/25	AFFAIRE:284
Page 14	Cahier C.21

Panneau
N°126
Nombre des pièces:1

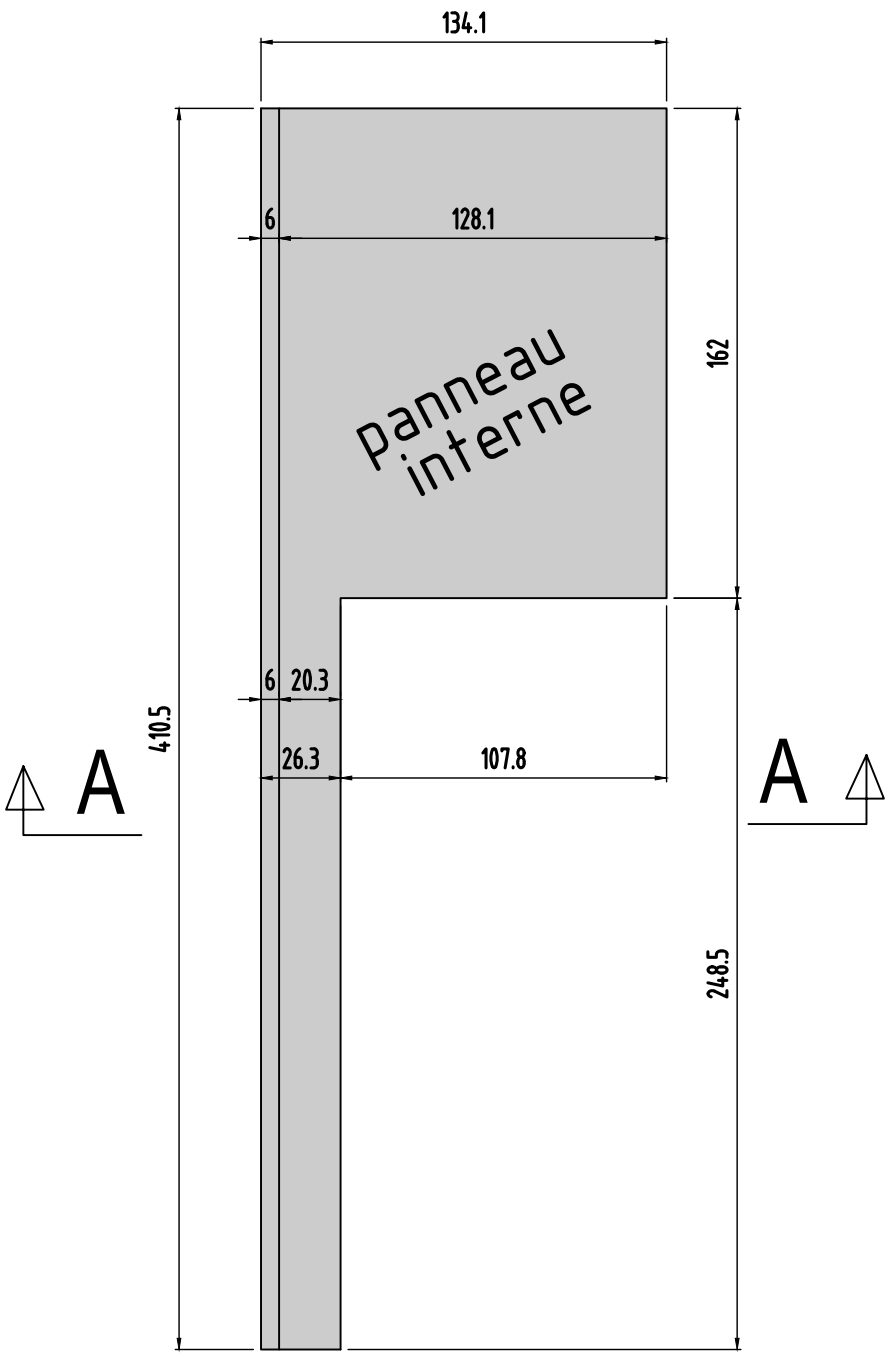

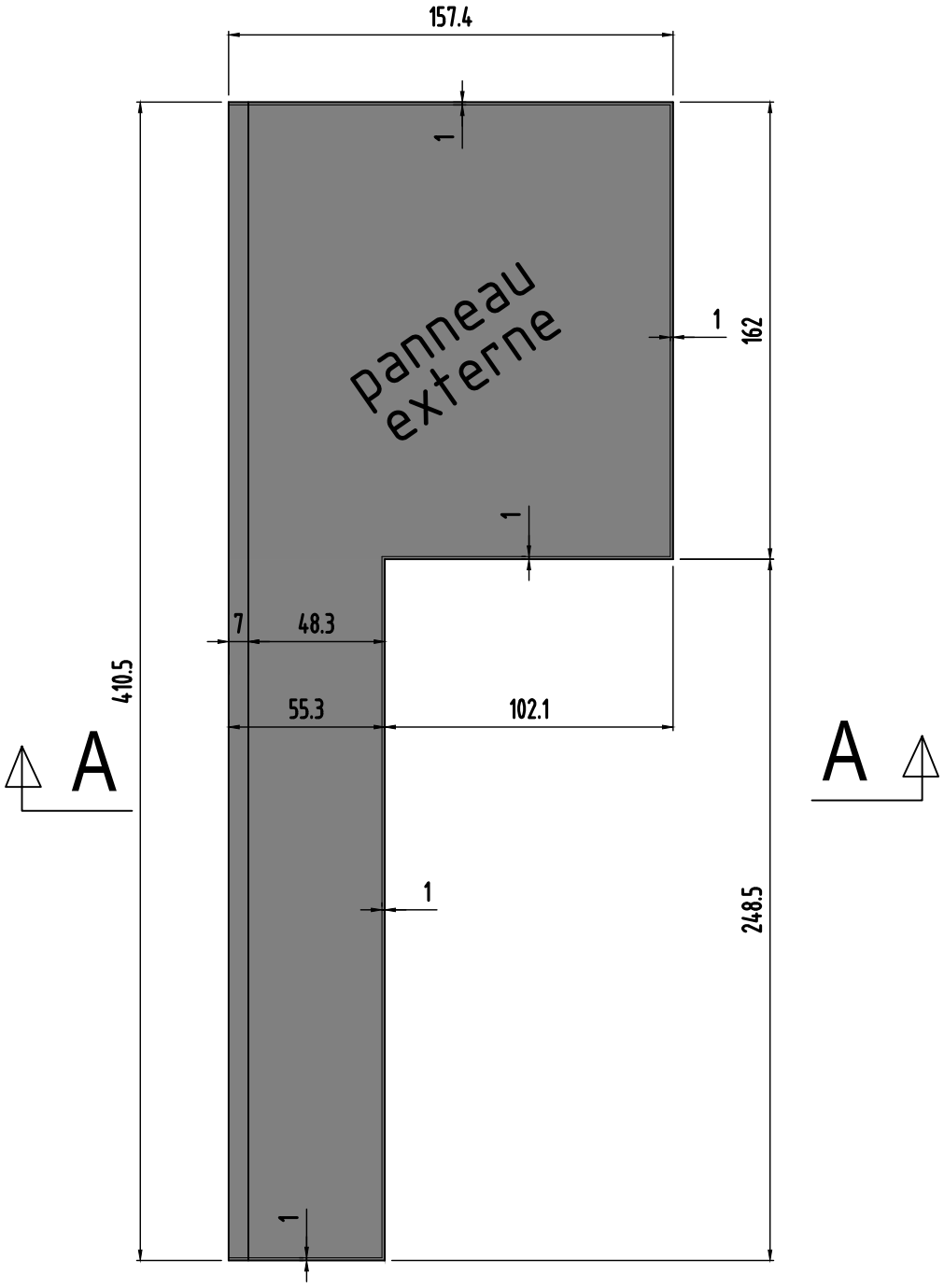

coupe A-A longitudinale

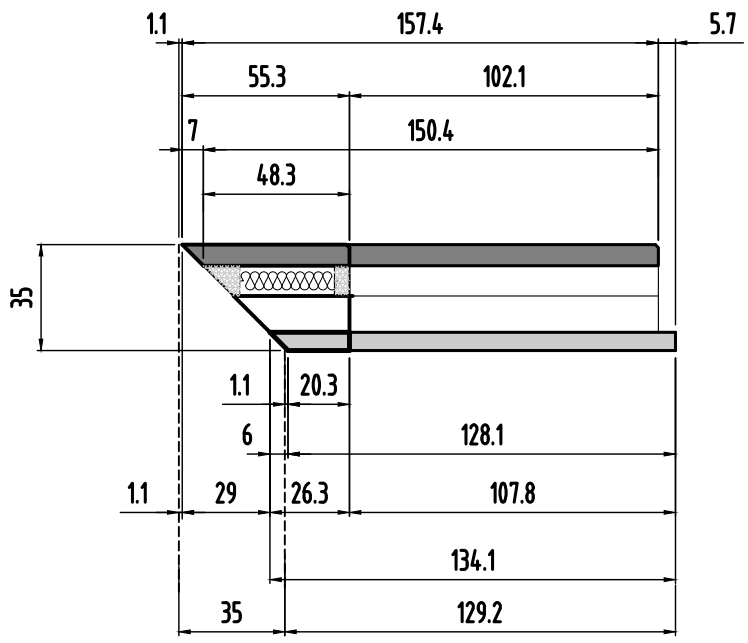

Panneau 126

0	MODIFICATIONS
B	A
AFFAIRE:284	Cahier C.21
Ech:1/25	Page 15

Panneau
N°127,132 et 135
Nombre des pièces:3

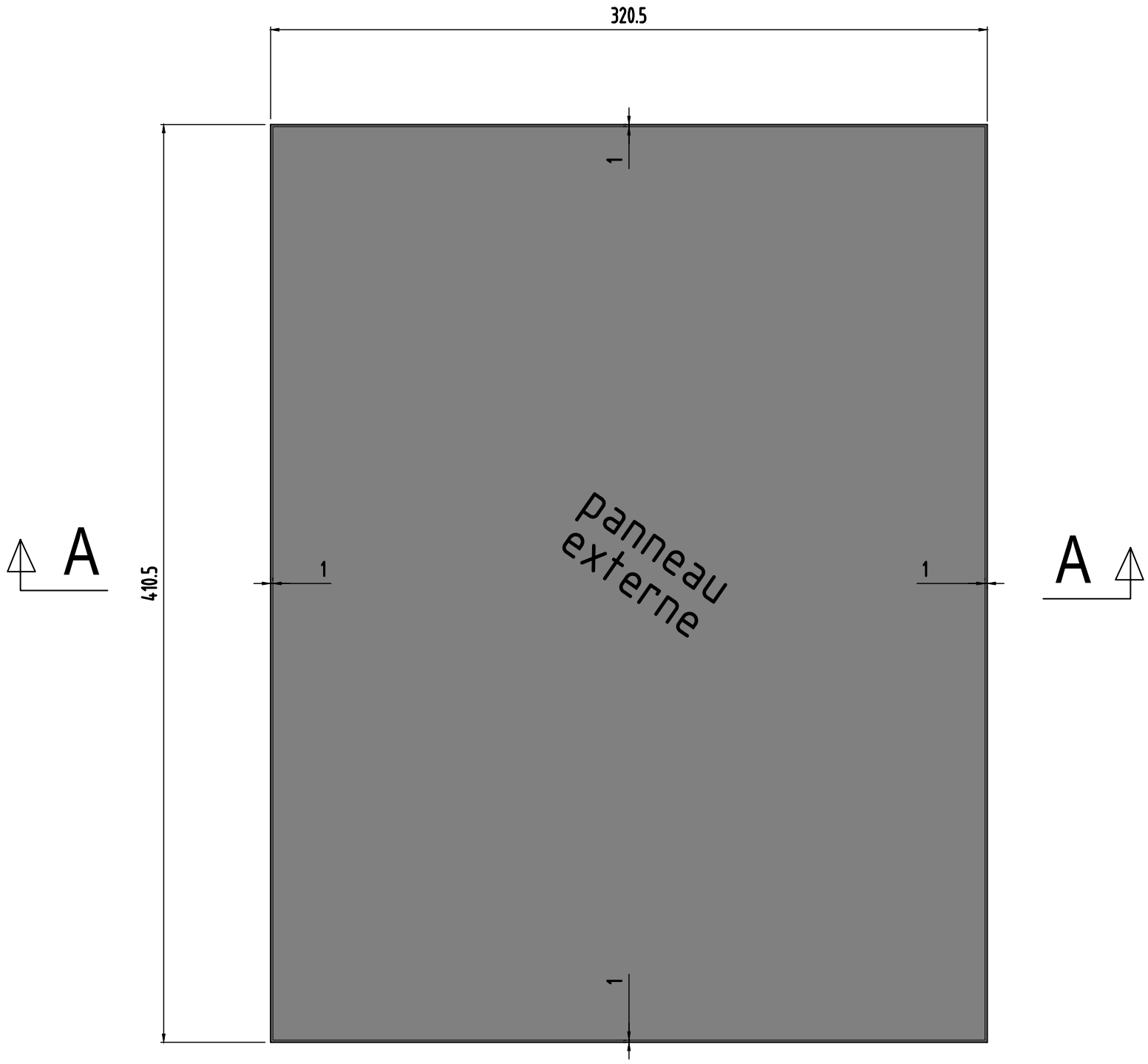

coupe A-A longitudinale

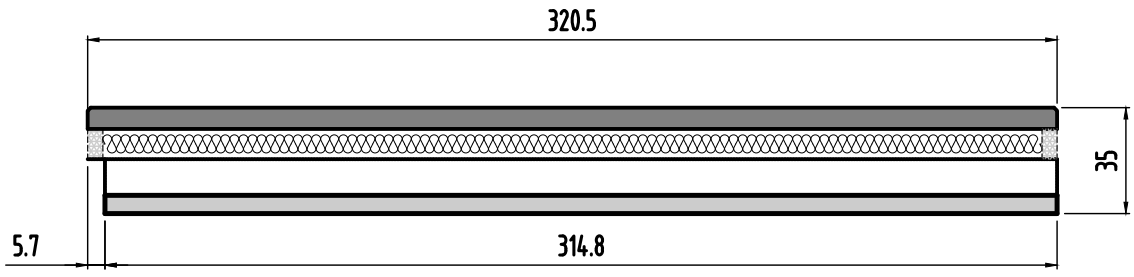

Panneaux 127,132 et 135

0	MODIFICATIONS
B	A
Ech:1/25	AFFAIRE:284
Page 16	Cahier C.21

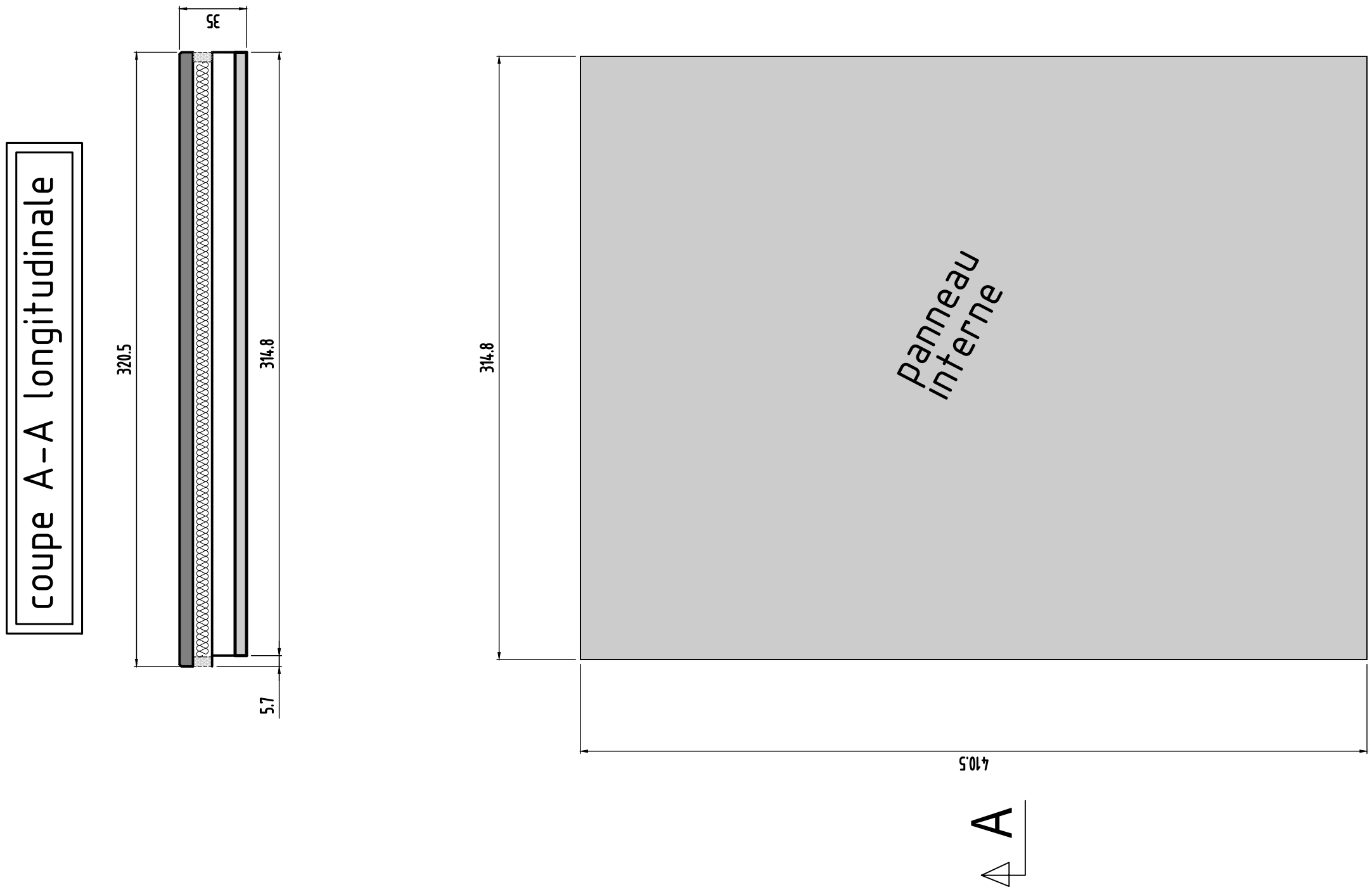

Panneaux 127,132 et 135	MODIFICATIONS	A		AFFAIRE:284	Cahier C.21
	0	B		Ech:1/25	Page 17

Panneau
N°128,133 et 136
Nombre des pièces:3

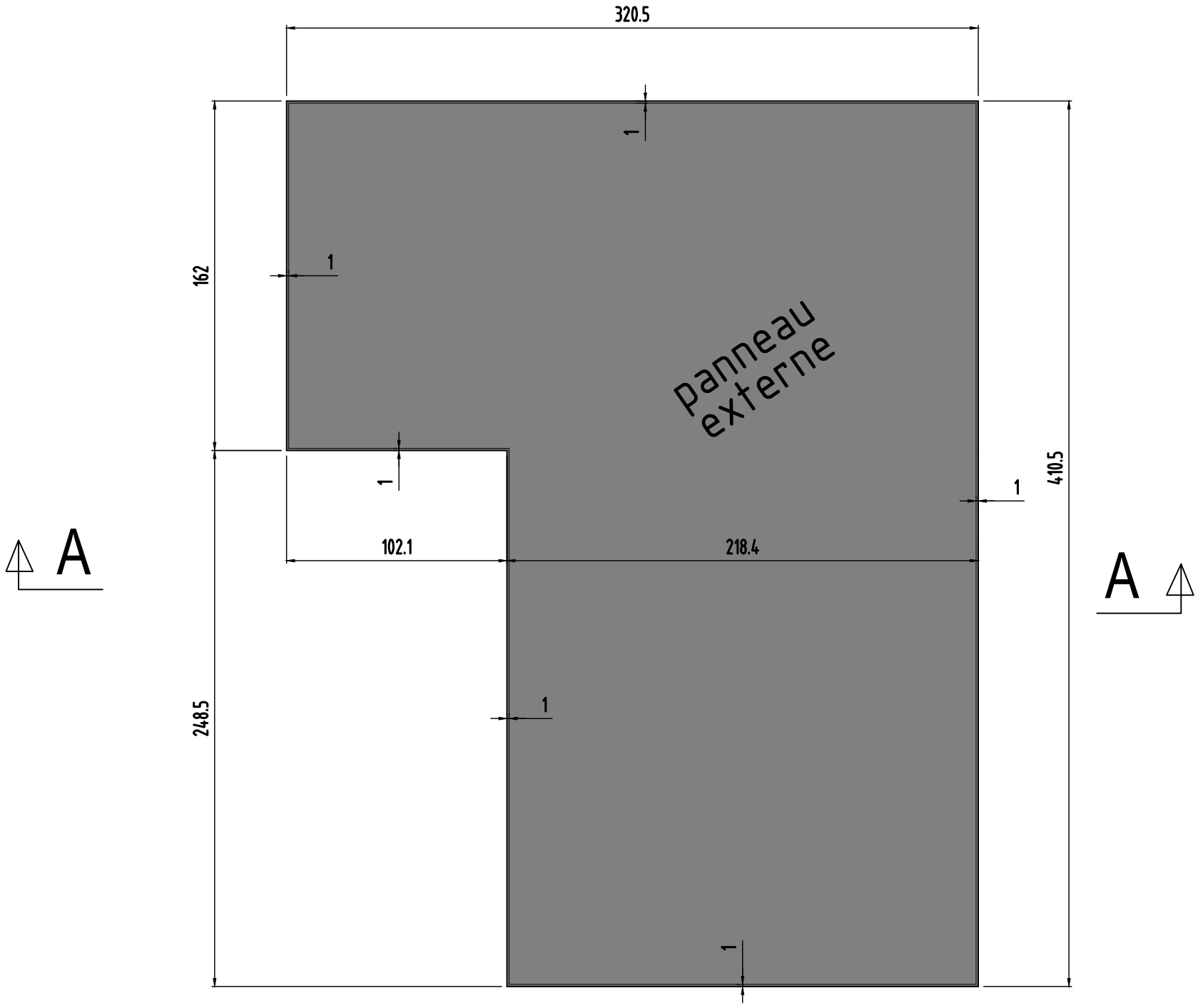

coupe A-A longitudinale

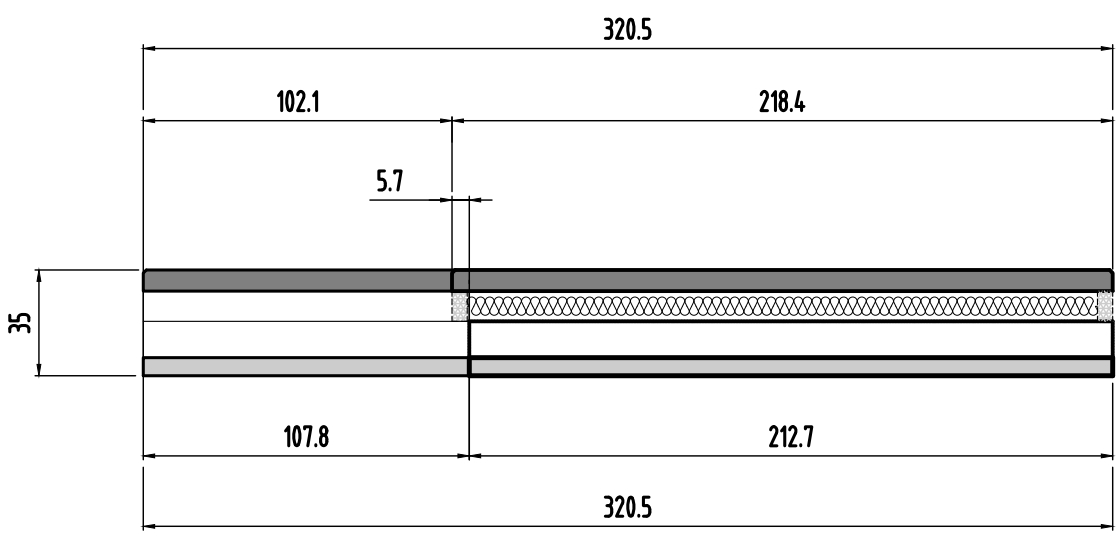

Panneaux 128,133 et 136

0	MODIFICATIONS
B	A
Ech:1/25	AFFAIRE:284
Page 18	Cahier C.21

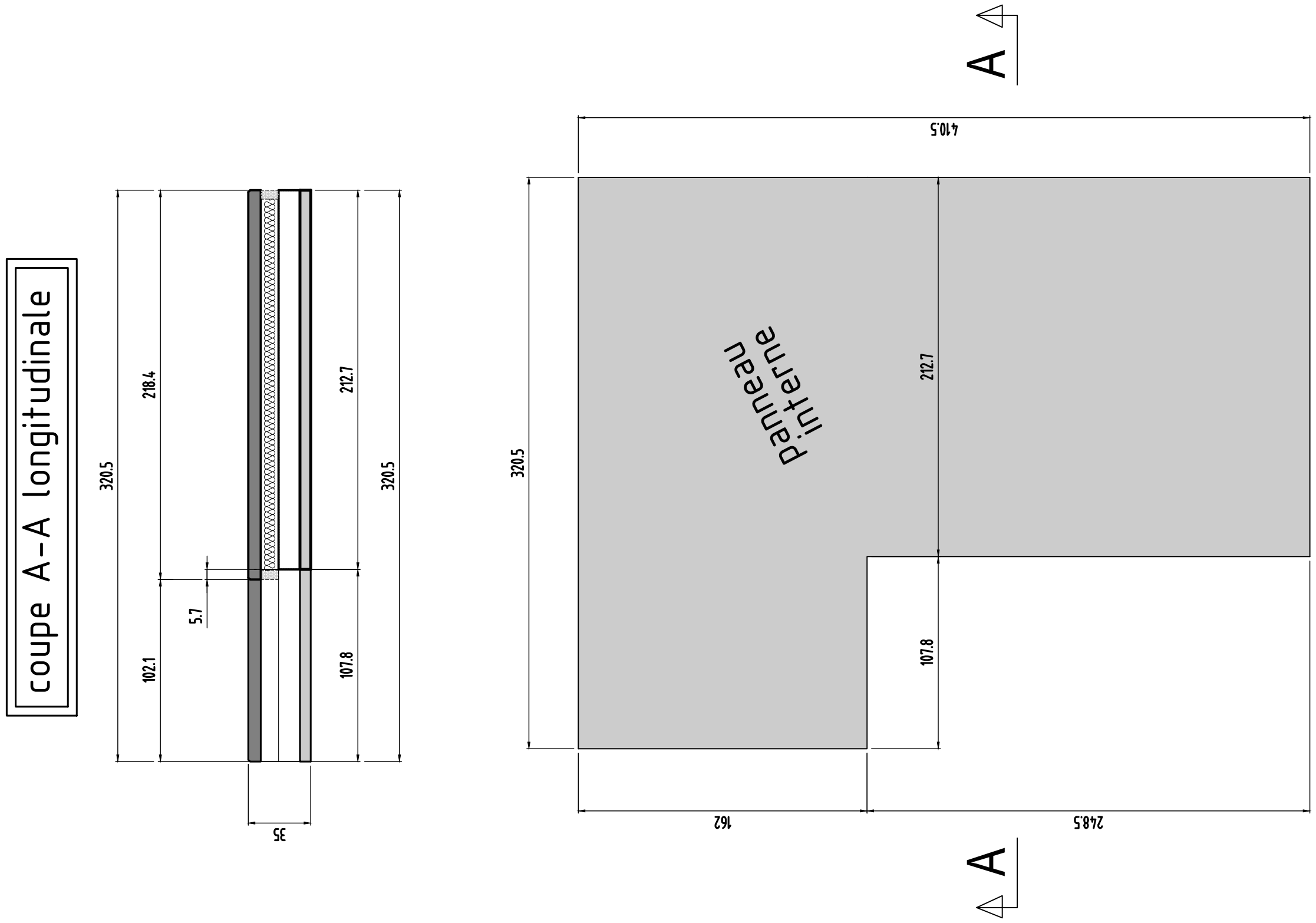

Panneaux 128,133 et 136	MODIFICATIONS	A		AFFAIRE:284	Cahier C.21
	0	B		Ech:1/25	Page 19

Panneau
N°129 et 134
Nombre des pièces:2

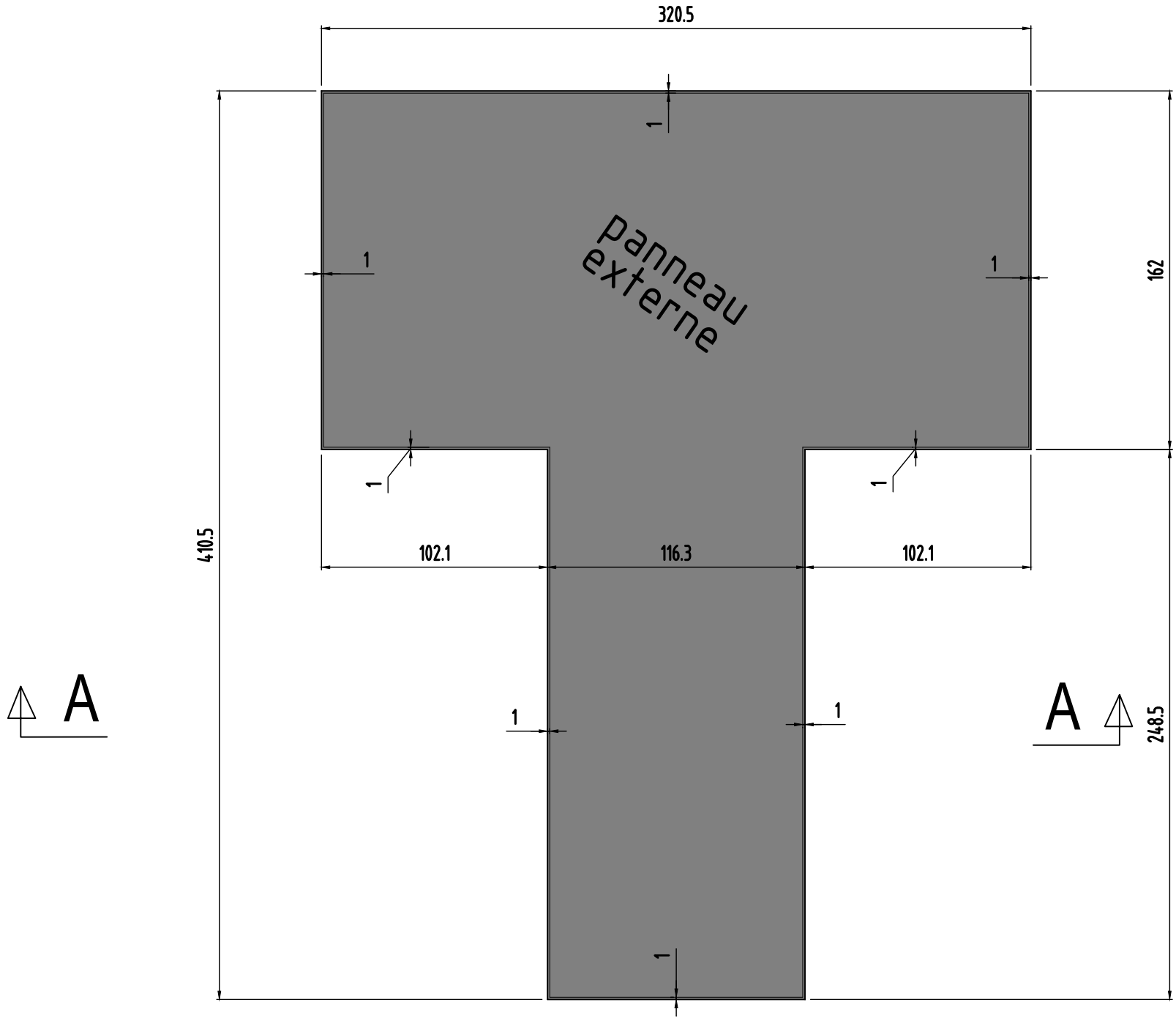

coupe A-A longitudinale

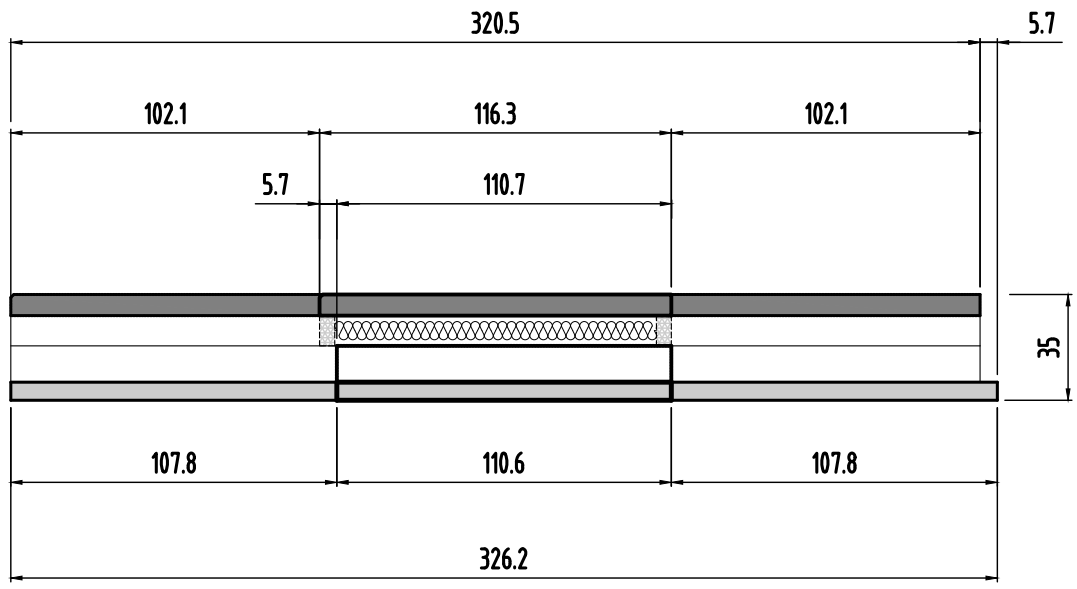

Panneaux 129 et 134

0	MODIFICATIONS
B	A
Ech:1/25	AFFAIRE:284
Page 20	Cahier C.21

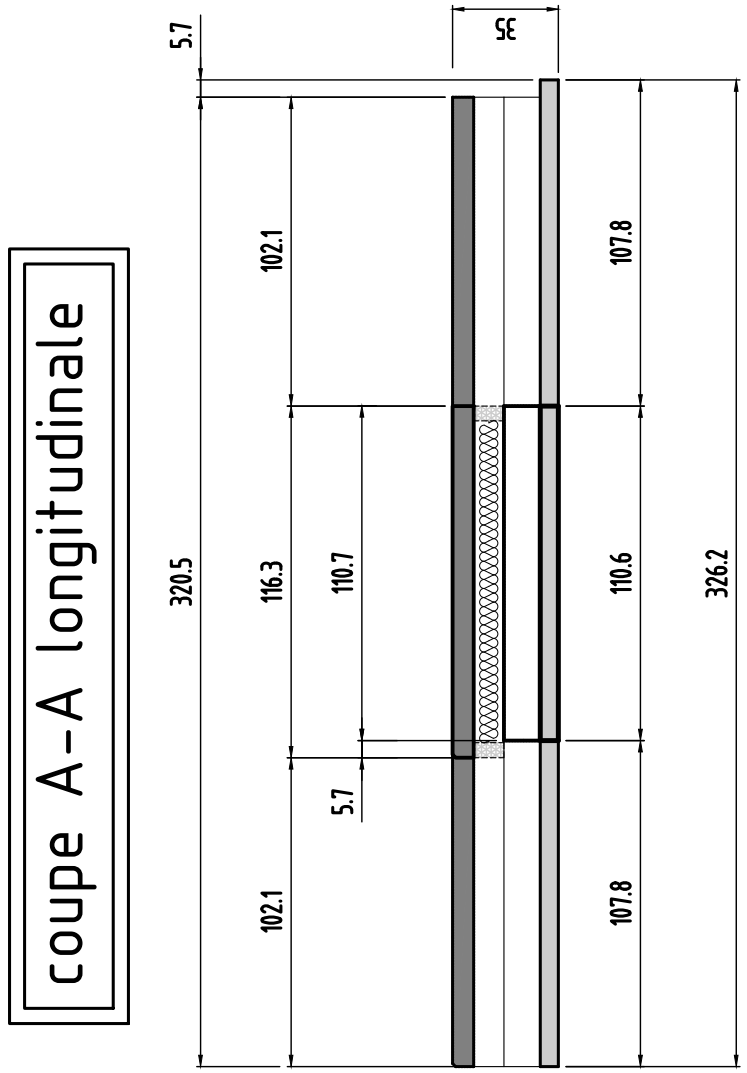

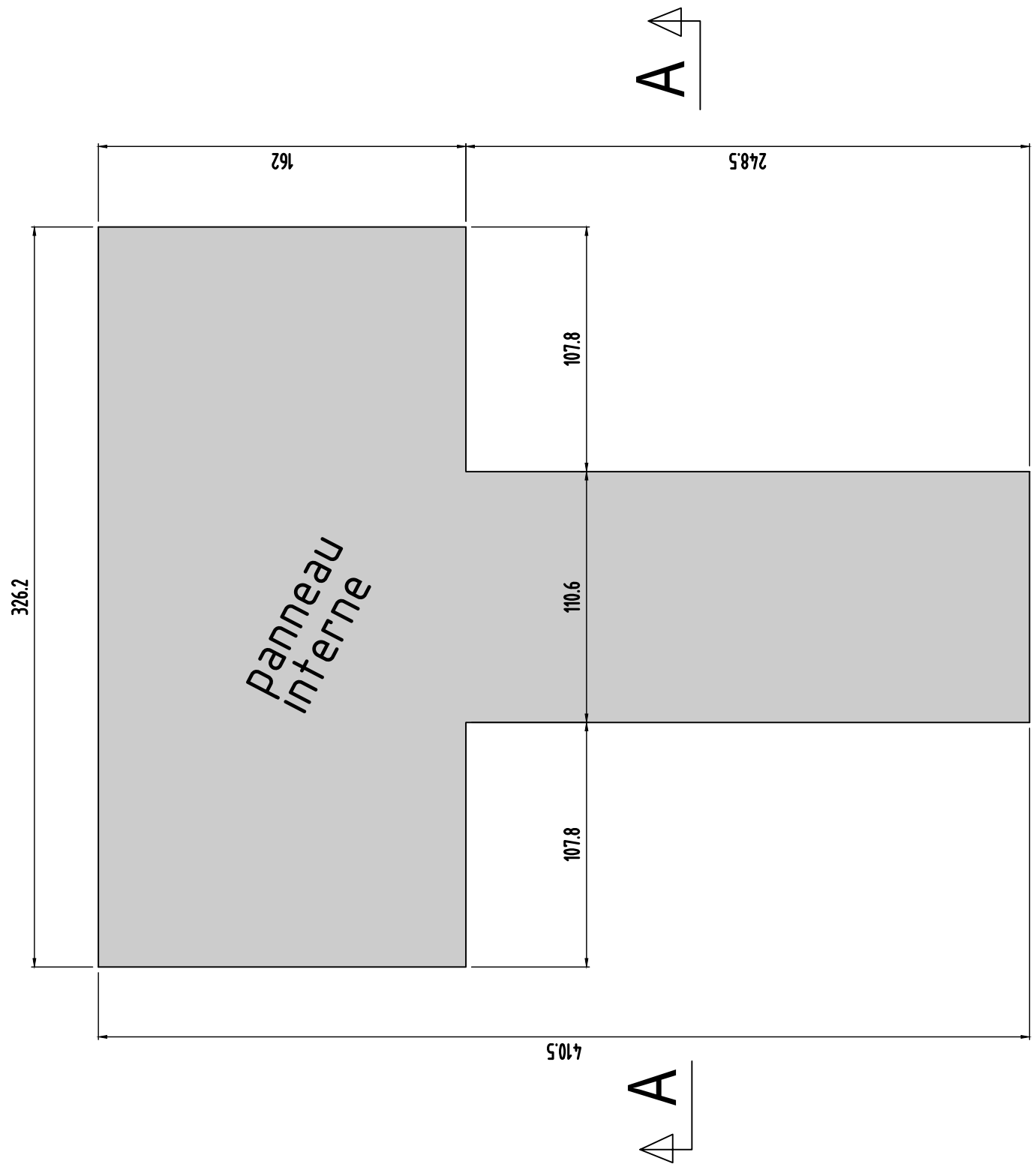

Panneaux 129 et 134	MODIFICATIONS	A		AFFAIRE:284	Cahier C.21
	0	B		Ech:1/25	Page 21

Panneau
N°130
Nombre des pièces:1

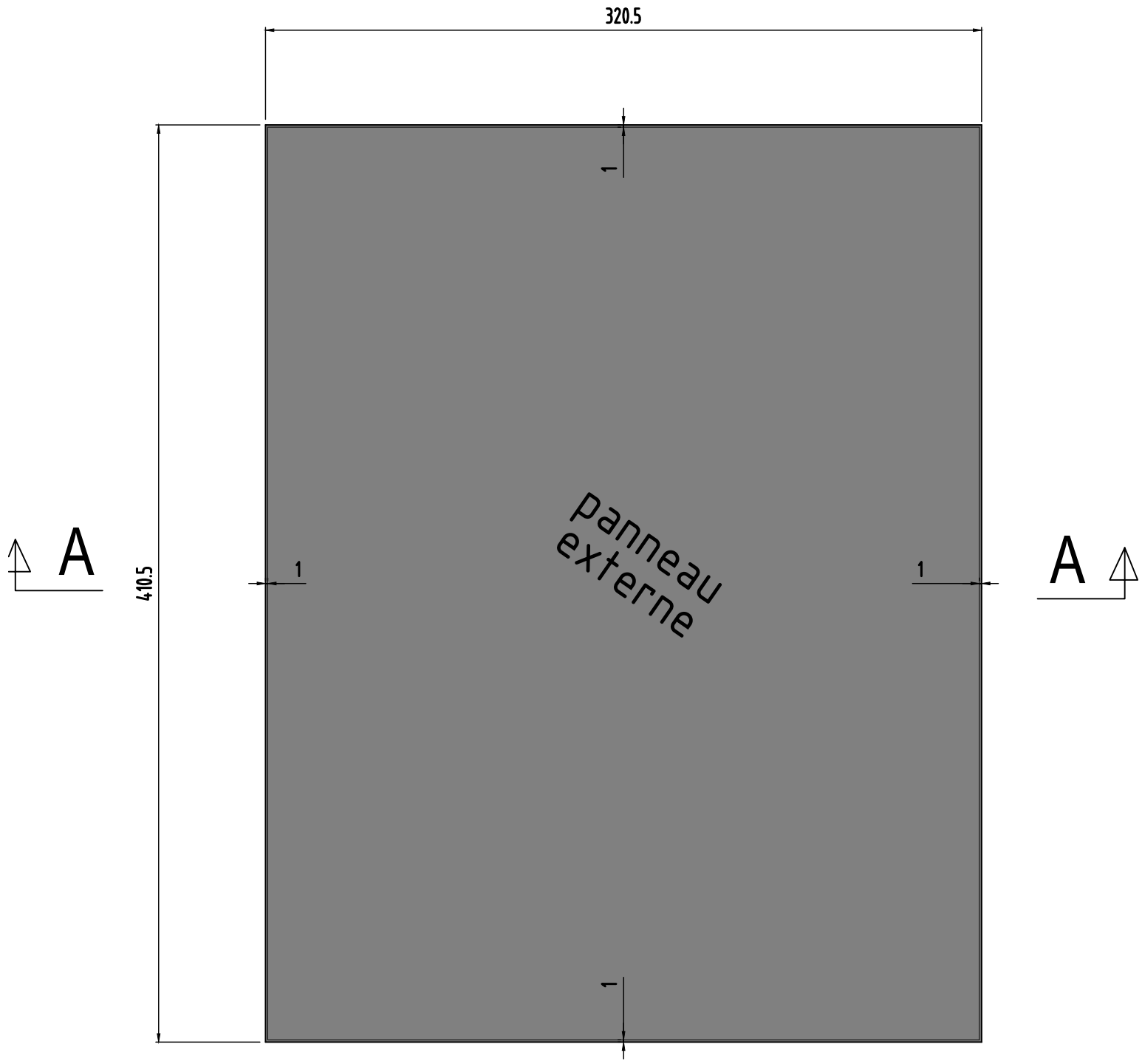

coupe A-A longitudinale

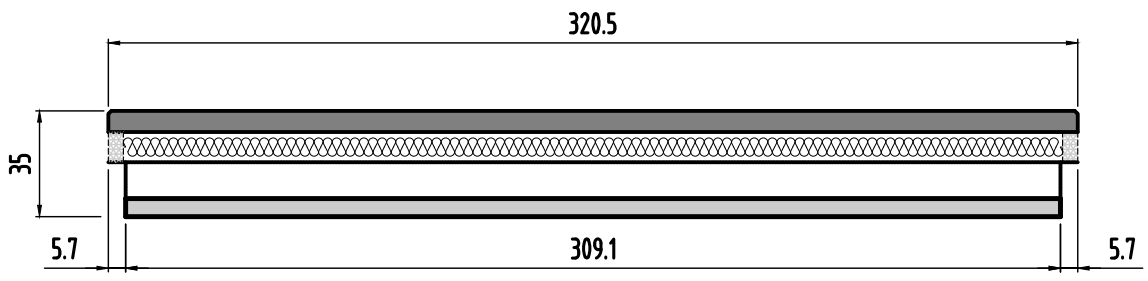

Panneau 130

0	MODIFICATIONS
B	A
Ech:1/25	AFFAIRE:284
Page 22	Cahier C.21

Panneau 130

coupe A-A longitudinale

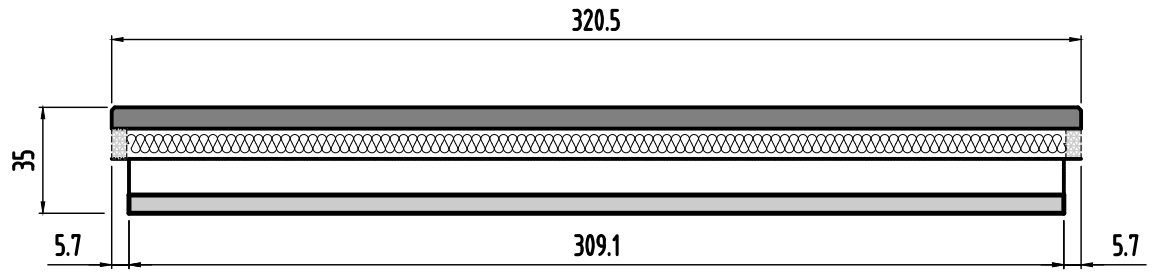

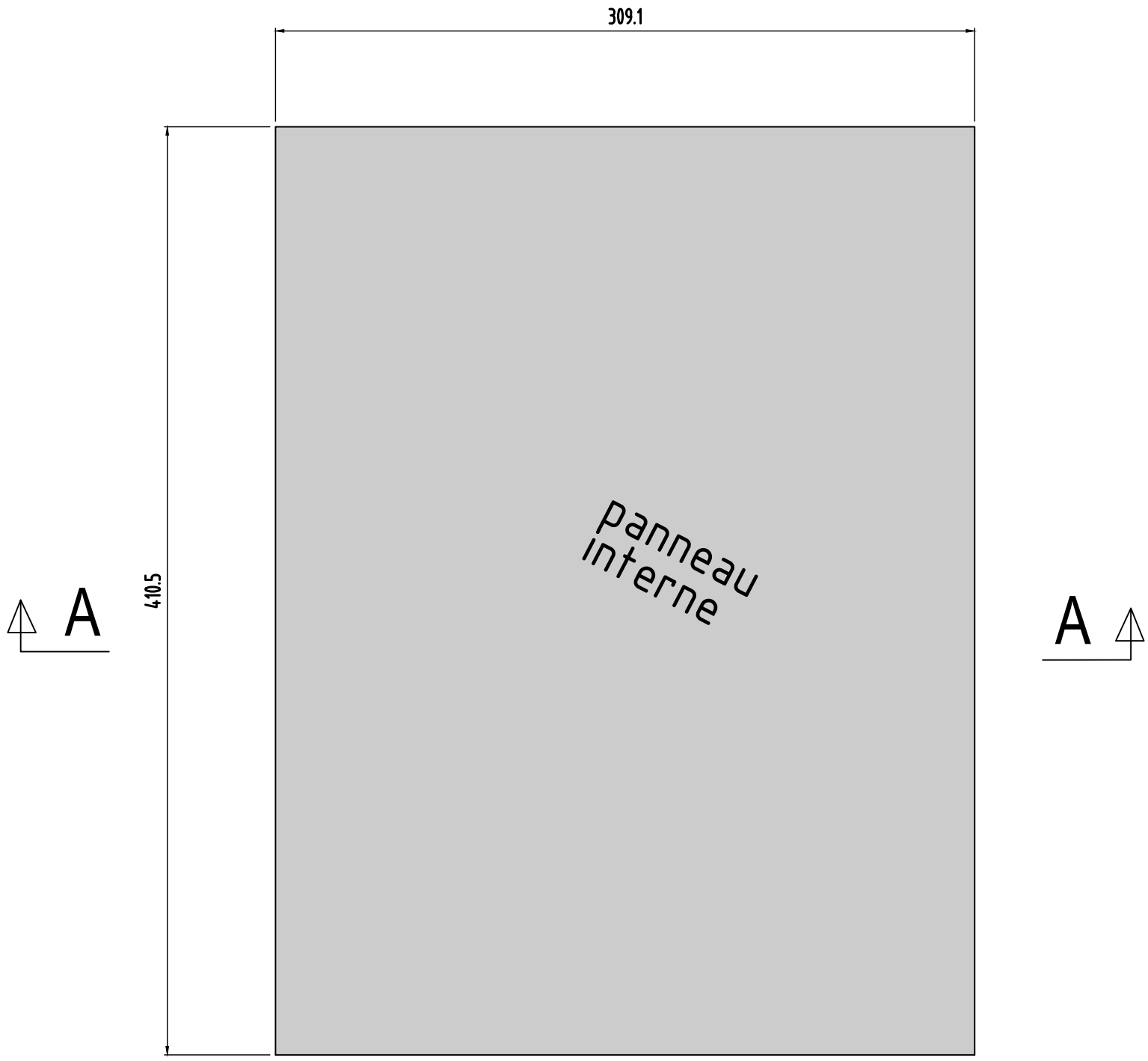

0	MODIFICATIONS
A	
B	

AFFAIRE:284
Ech:1/25

Cahier C.21
Page 23

Panneau
N°131
Nombre des pièces:1

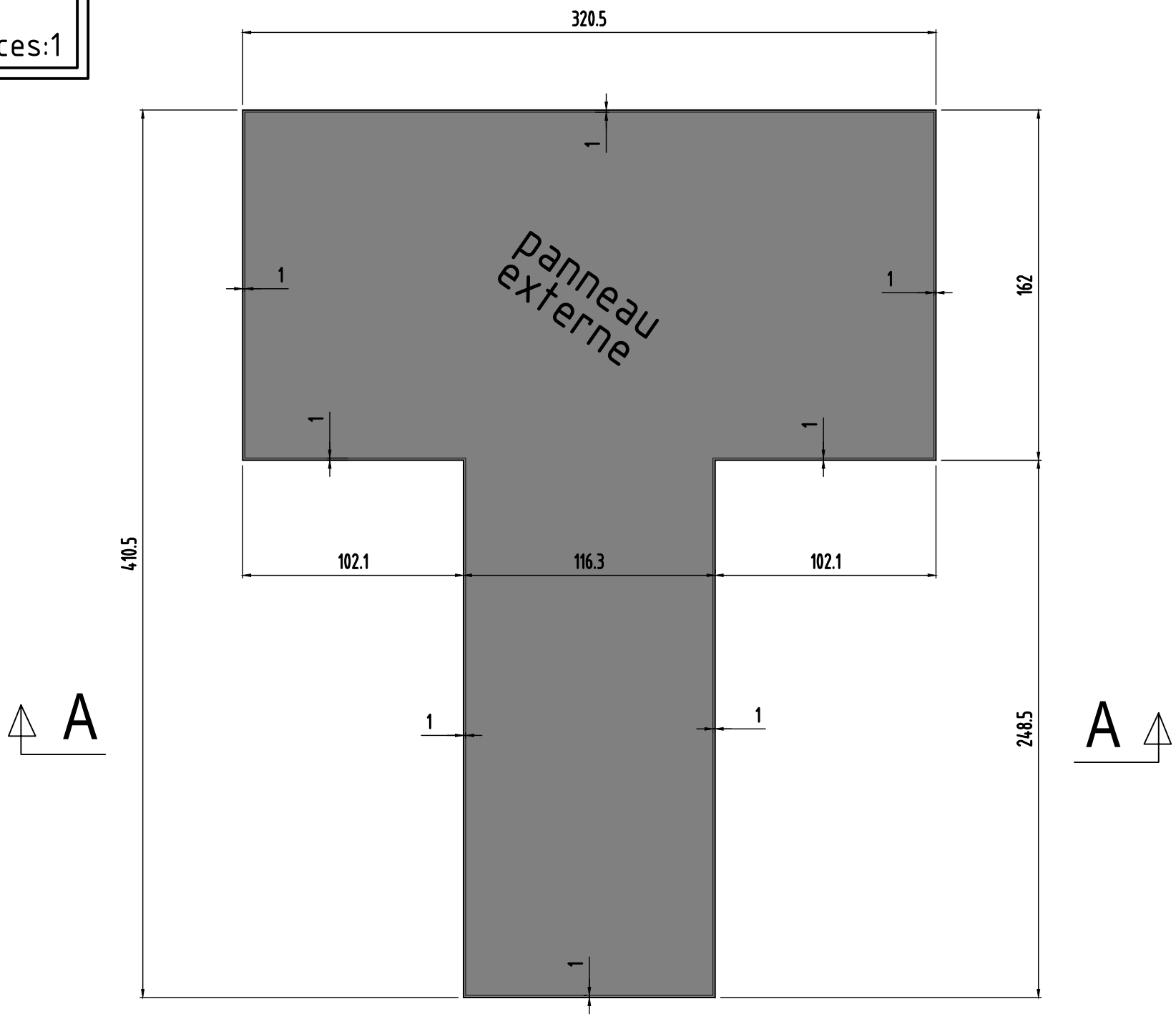

coupe A-A longitudinale

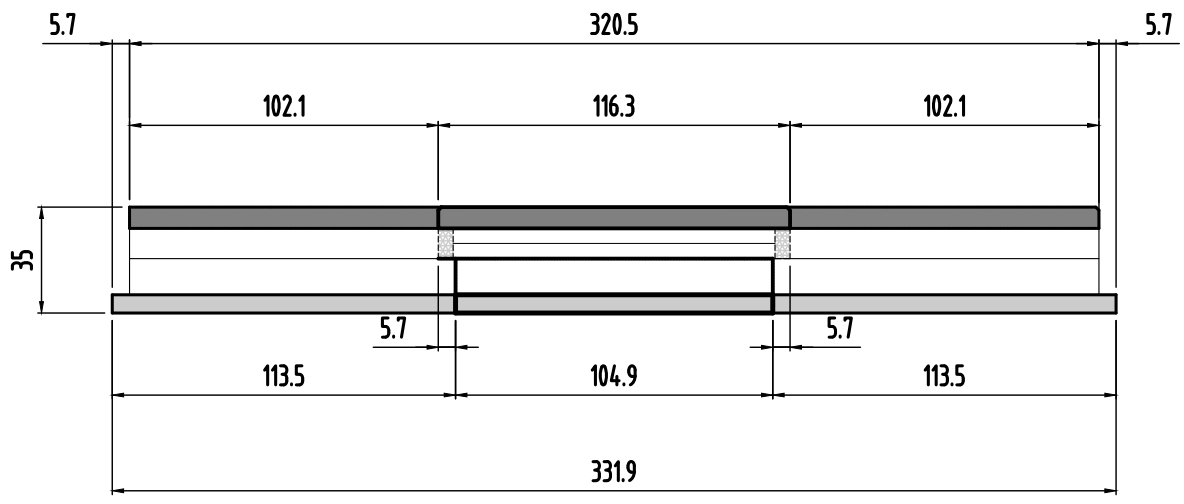

Panneau 131

0	MODIFICATIONS
B	A
Ech:1/25	AFFAIRE:284
Page 24	Cahier C.21

Panneau 131

coupe A-A longitudinale

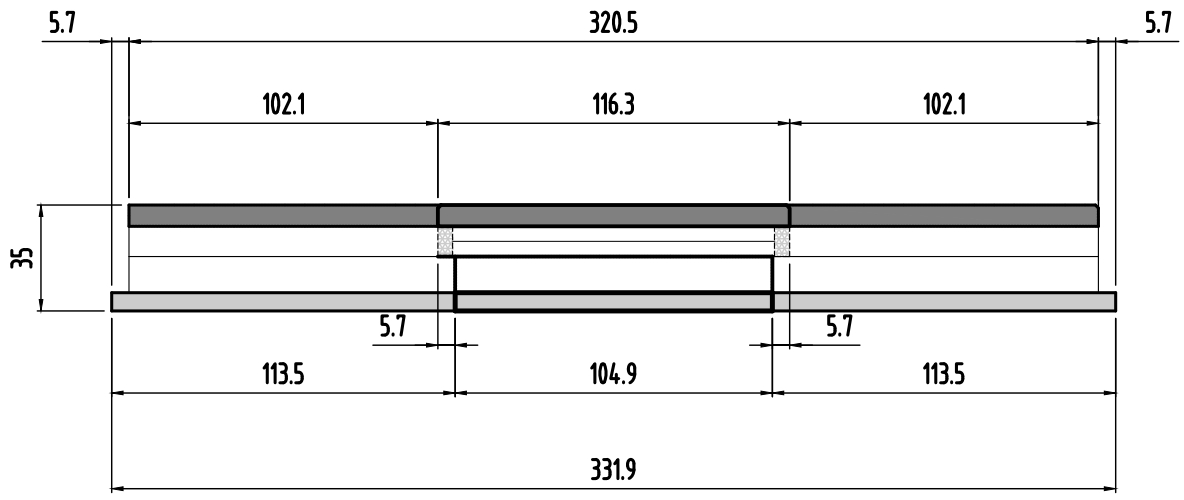

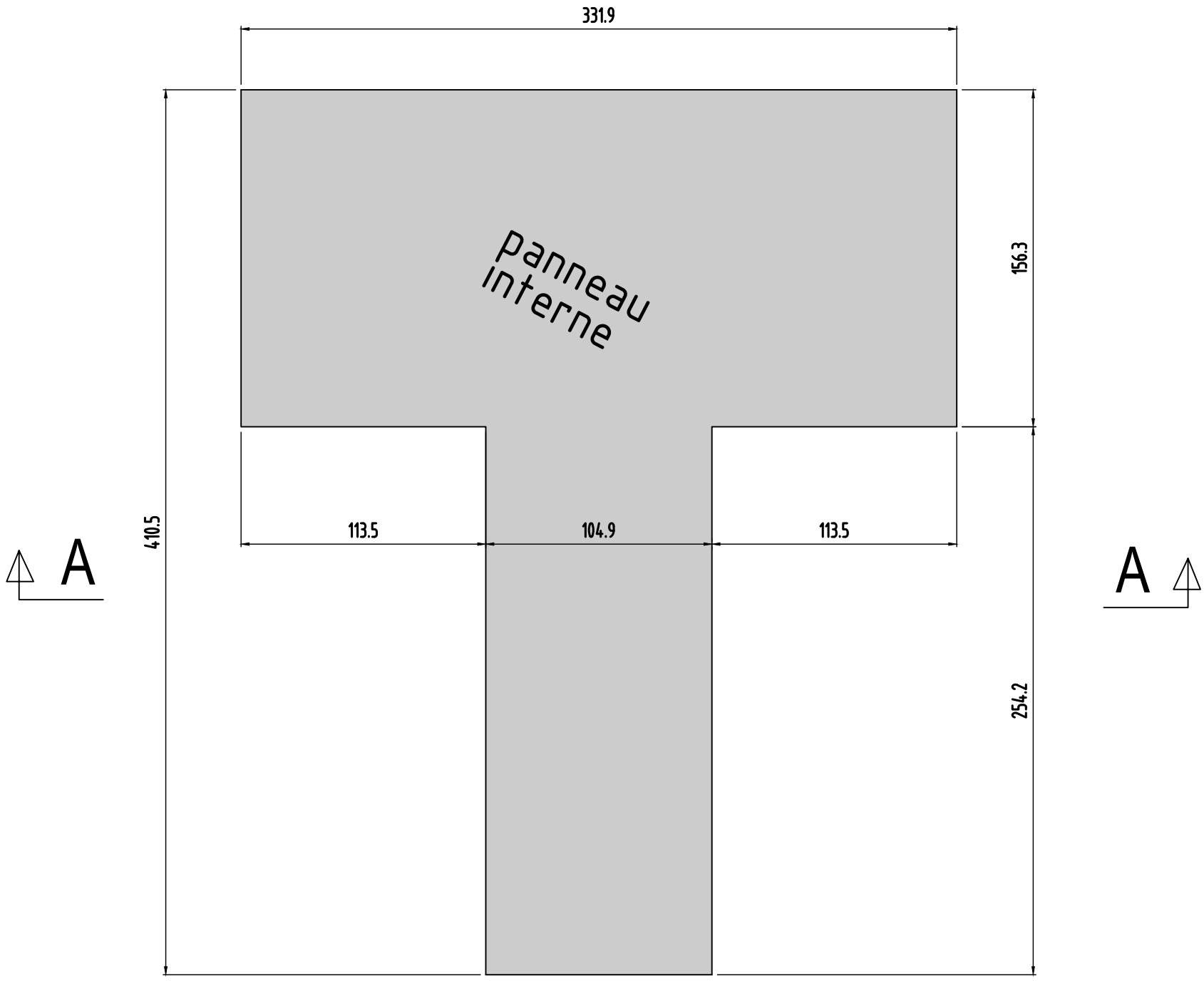

0	MODIFICATIONS
B	A
Ech:1/25	AFFAIRE:284
Page 25	Cahier C.21

Panneau
N°137
Nombre des pièces:1

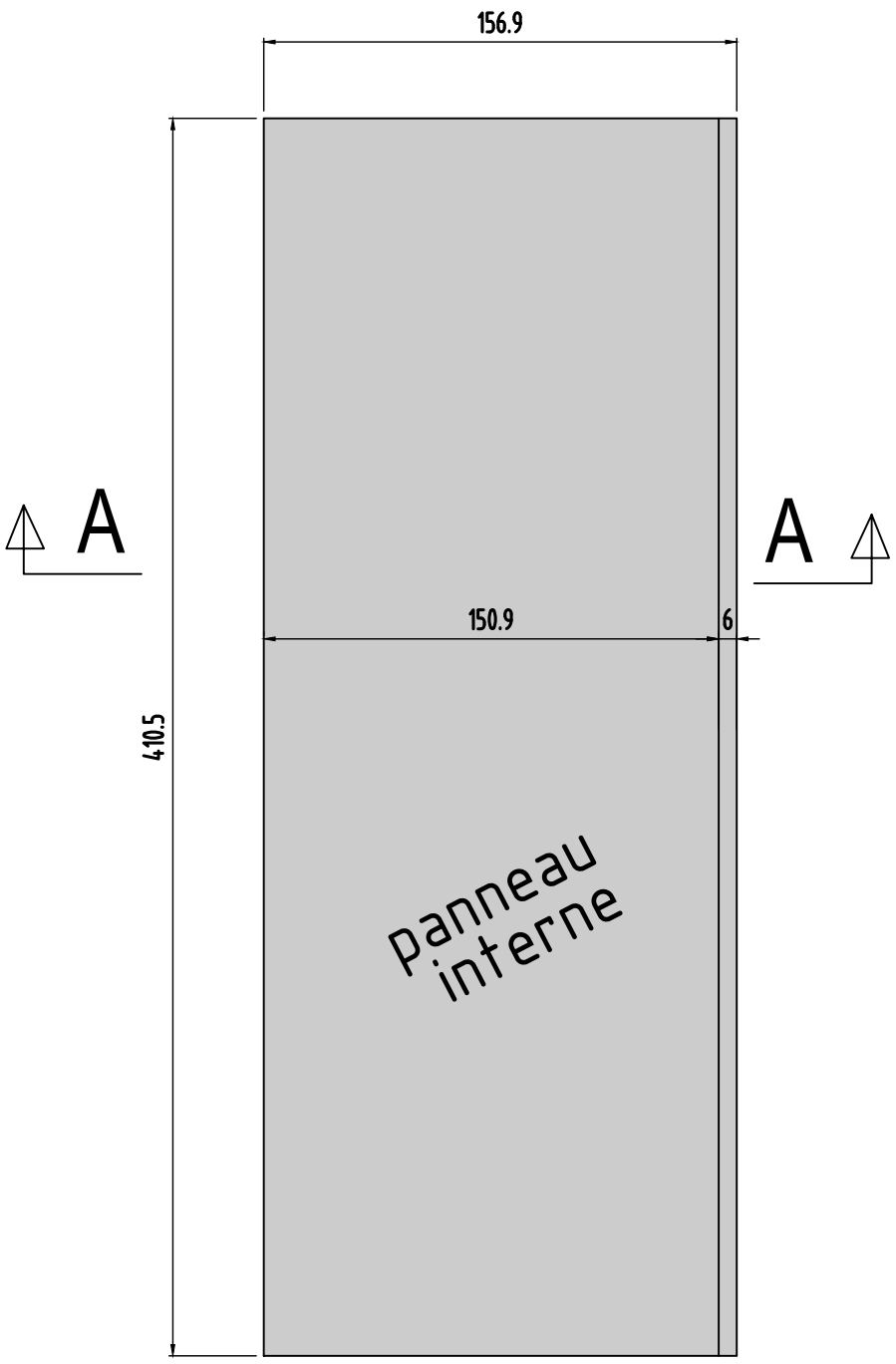

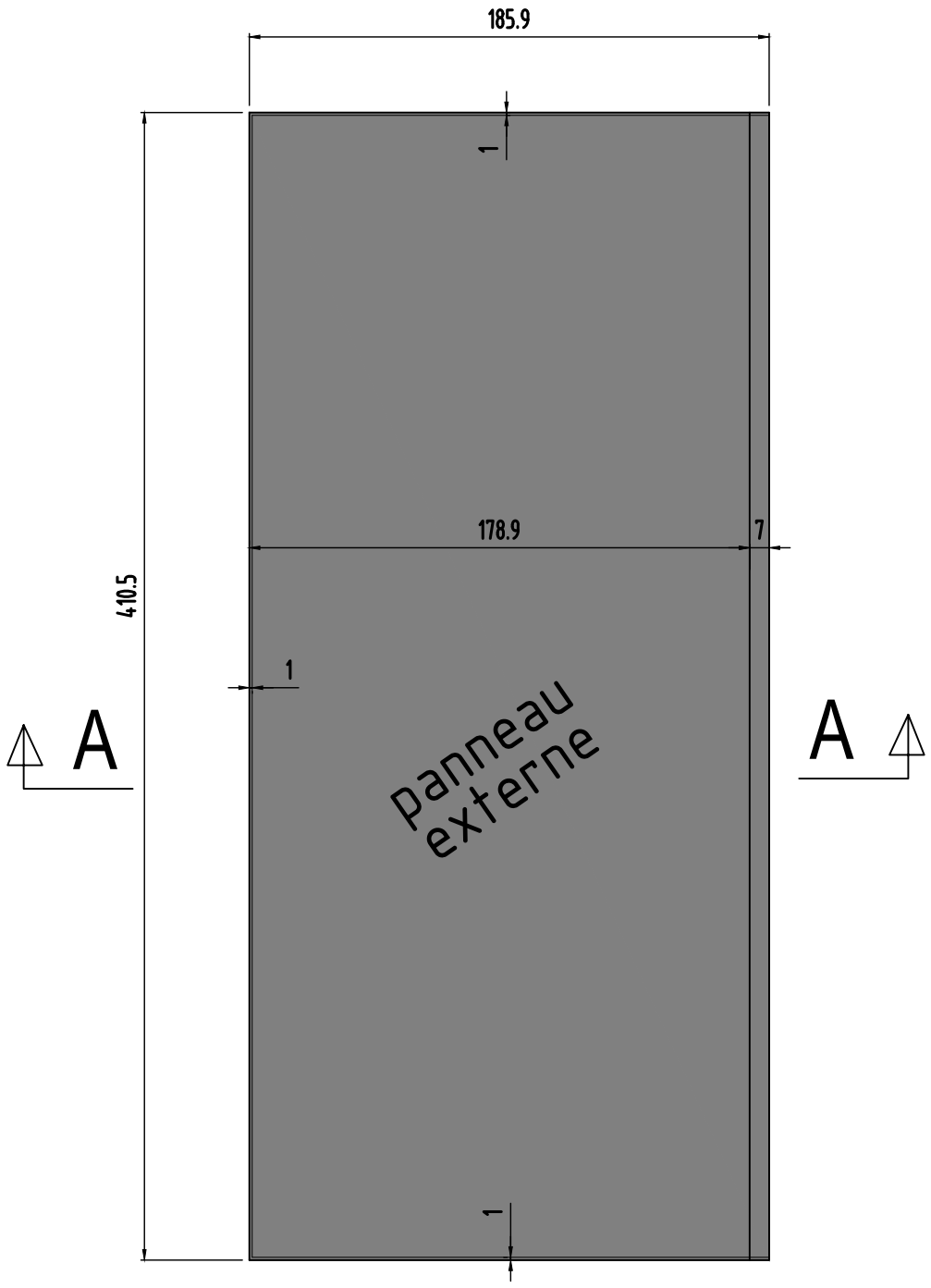

coupe A-A longitudinale

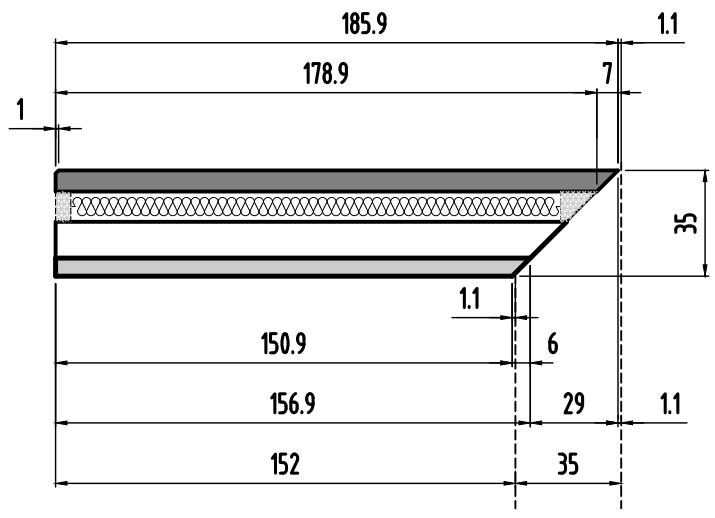

Panneau 137

0	MODIFICATIONS
B	A
Ech:1/25	AFFAIRE:284
Page 26	Cahier C.21

Panneau
N°138
Nombre des pièces:1

coupe A-A longitudinale

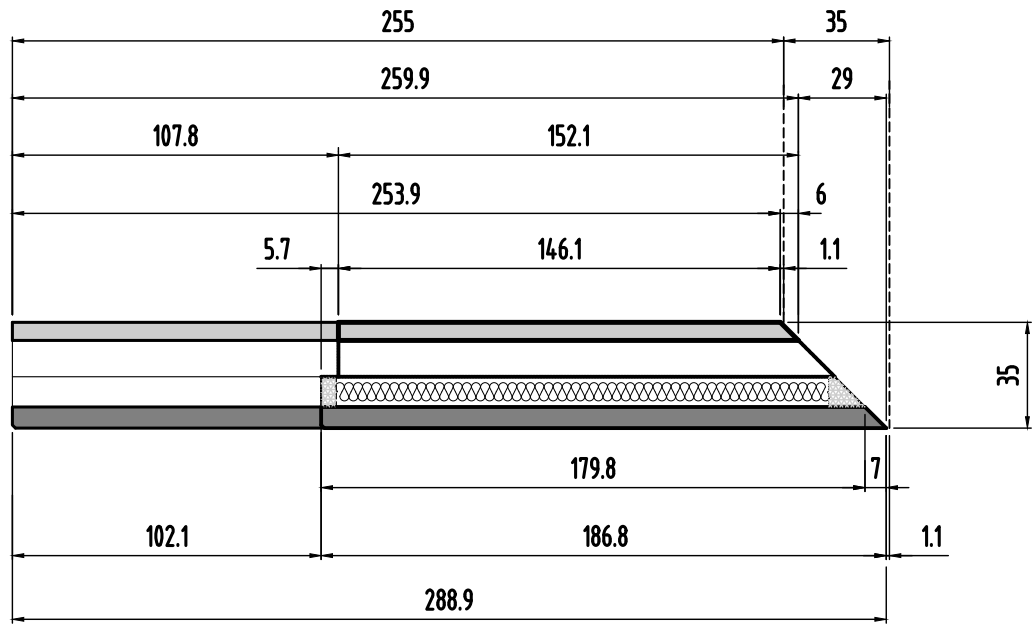

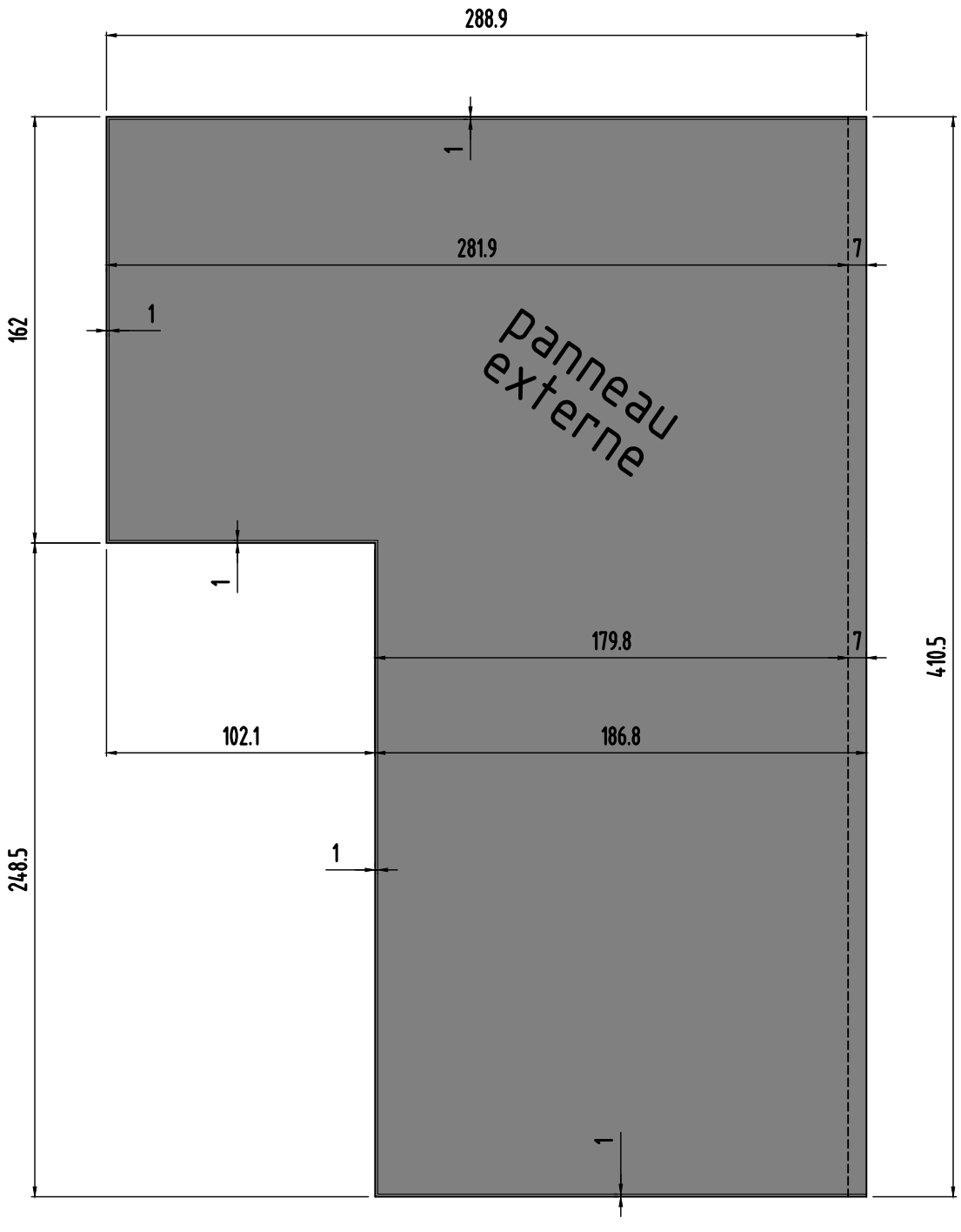

Panneau 138

0	MODIFICATIONS
B	A
Ech:1/25	AFFAIRE:284
Page 27	Cahier C.21

Panneau 138

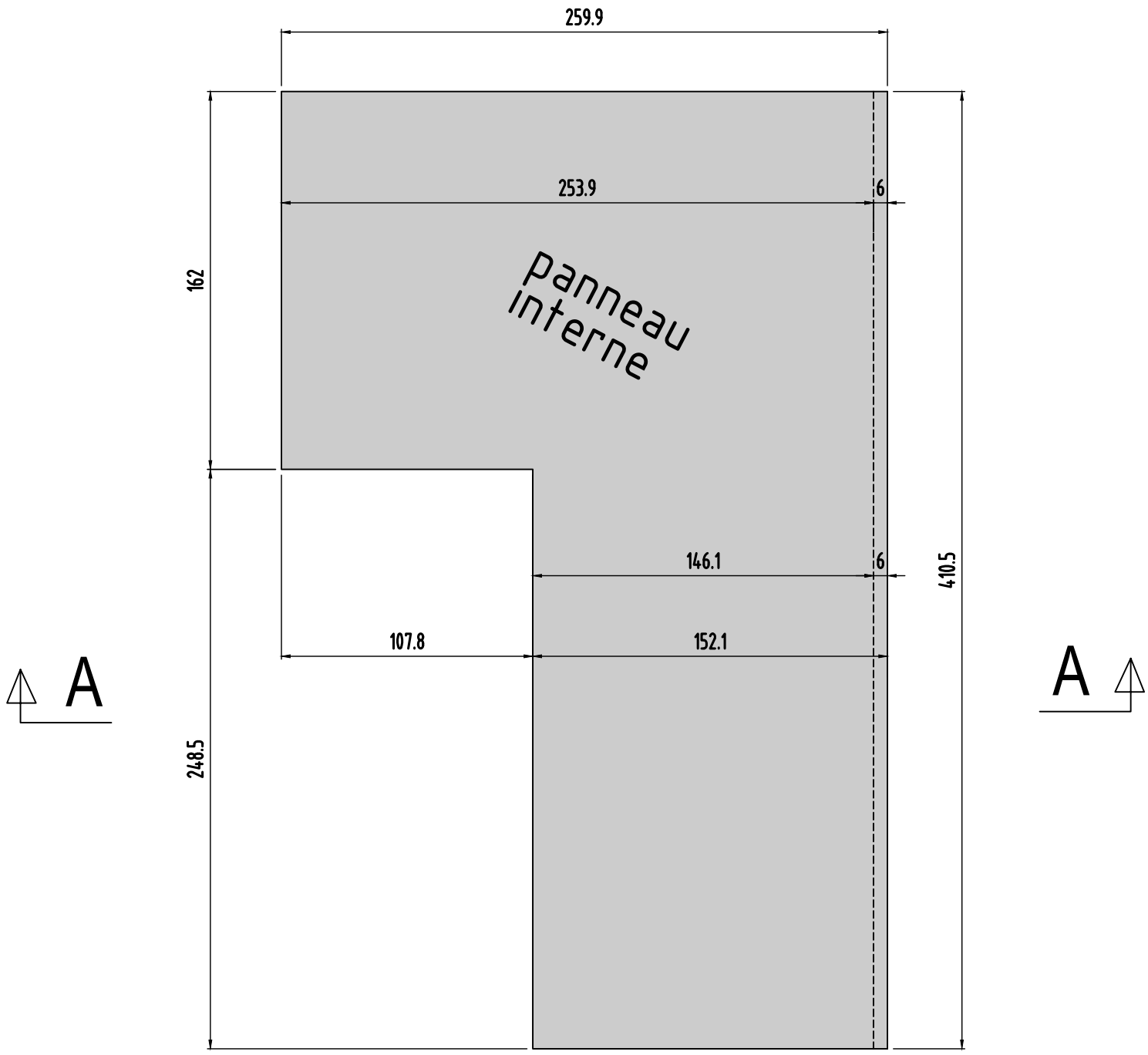

coupe A-A longitudinale

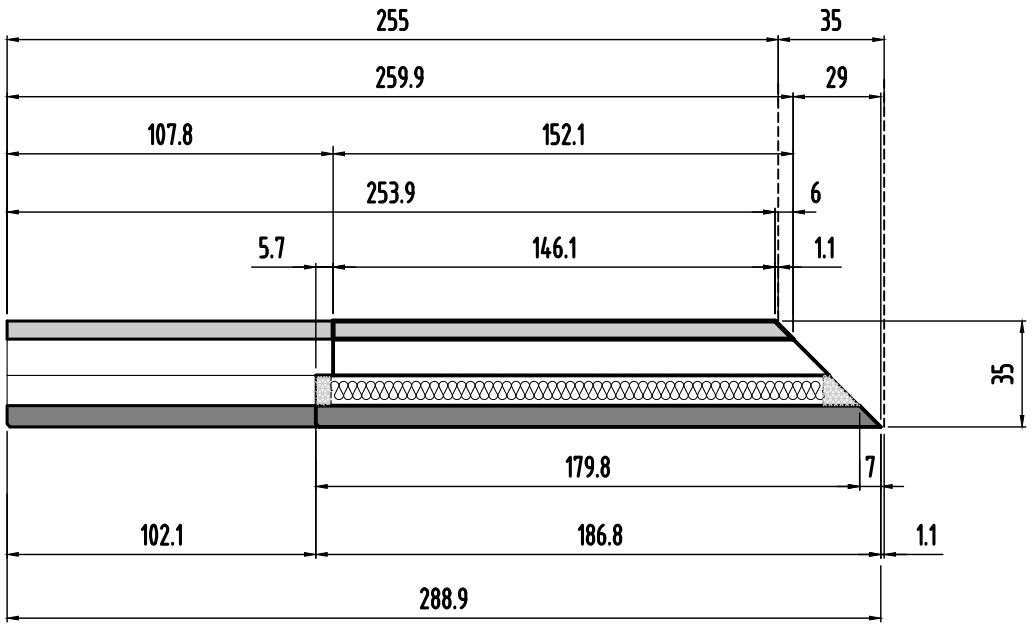

0	MODIFICATIONS
B	A
Ech:1/25	AFFAIRE:284
Page 28	Cahier C.21

Panneau
N°139 et 143
Nombre des pièces:2

coupe A-A longitudinale

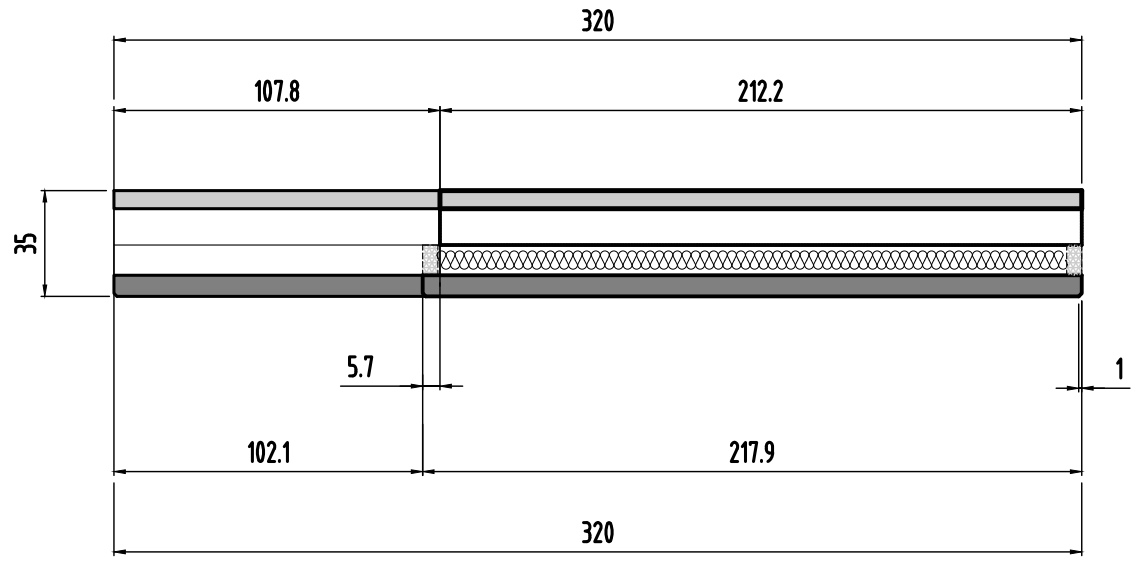

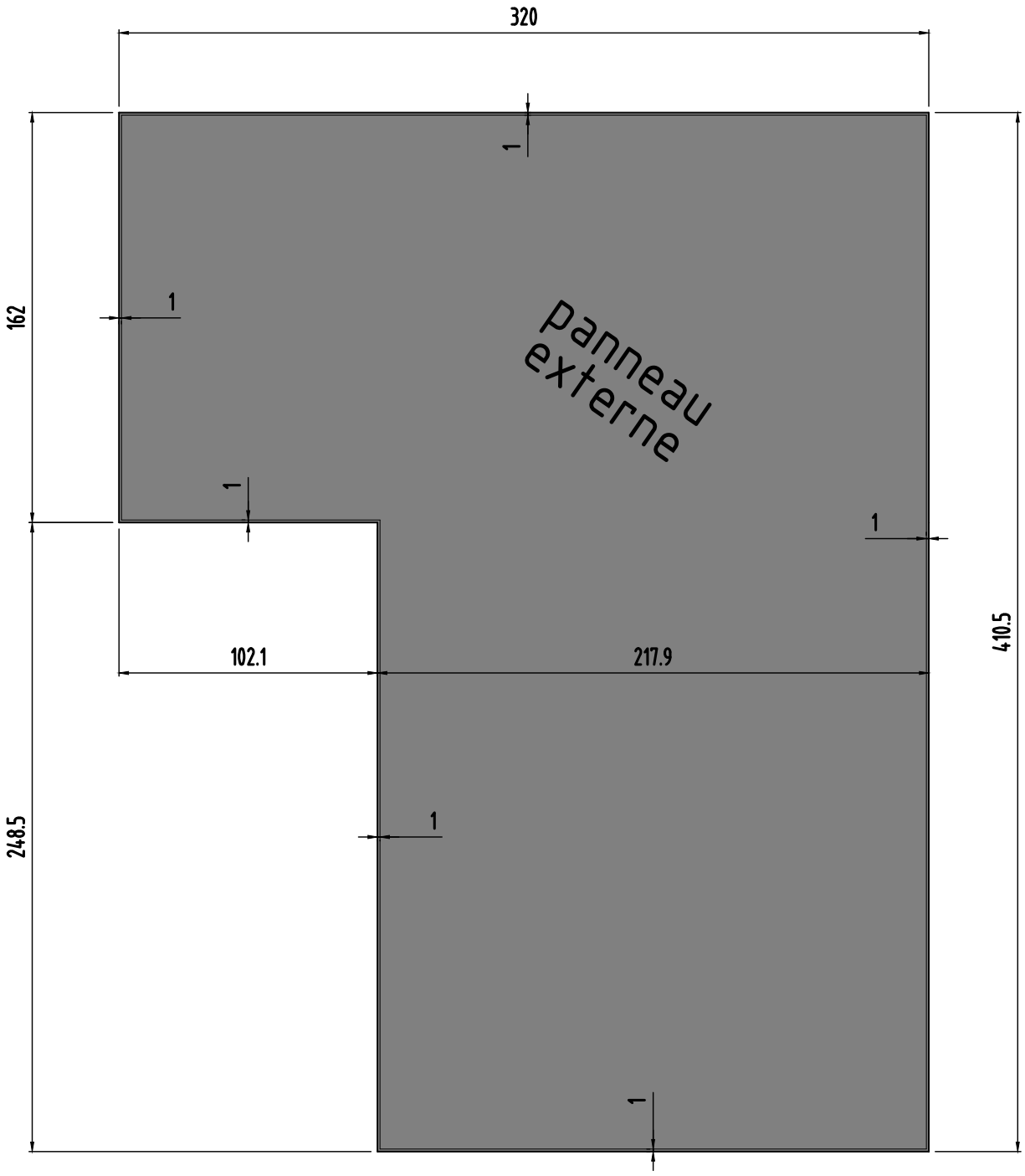

Panneaux 139 et 143

0	MODIFICATIONS
B	A
AFFAIRE:284	
Ech:1/25	
Cahier C.21	
Page 29	

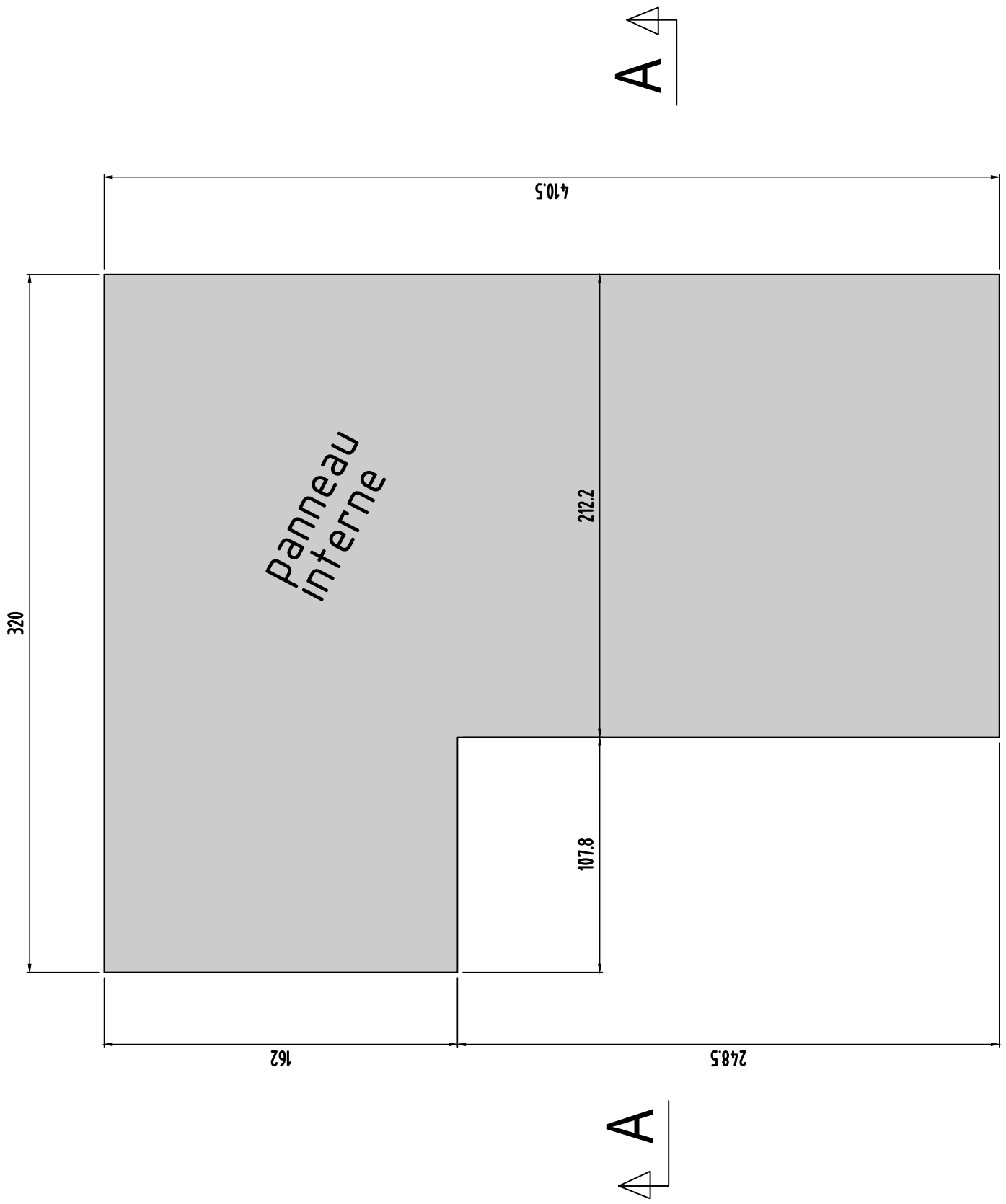

coupe A-A longitudinale

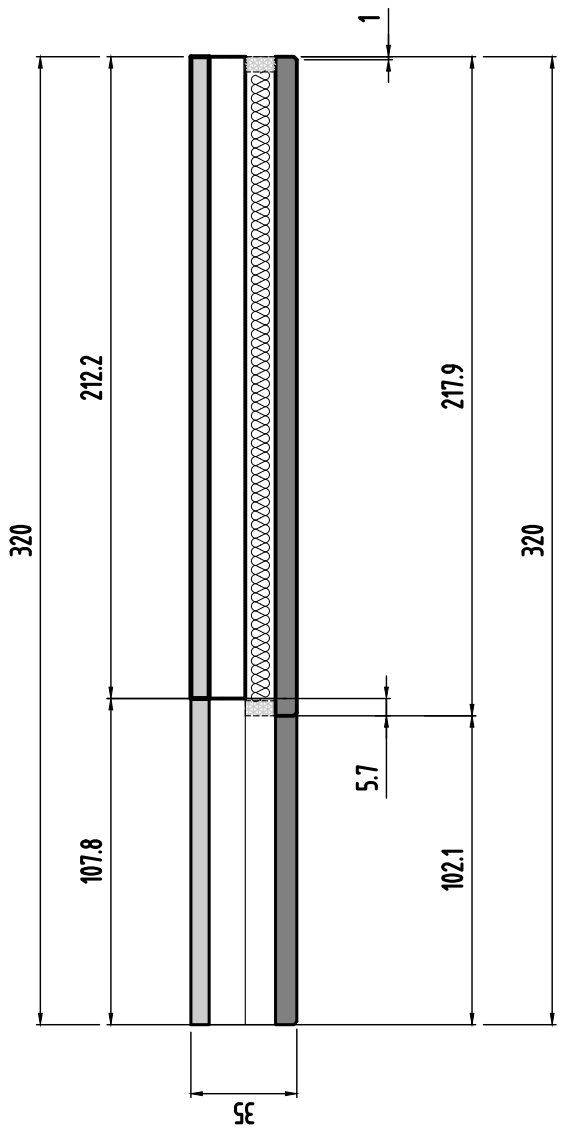

Panneaux 139 et 143	MODIFICATIONS	A		AFFAIRE:284	Cahier C.21
	0	B		Ech:1/25	Page 30

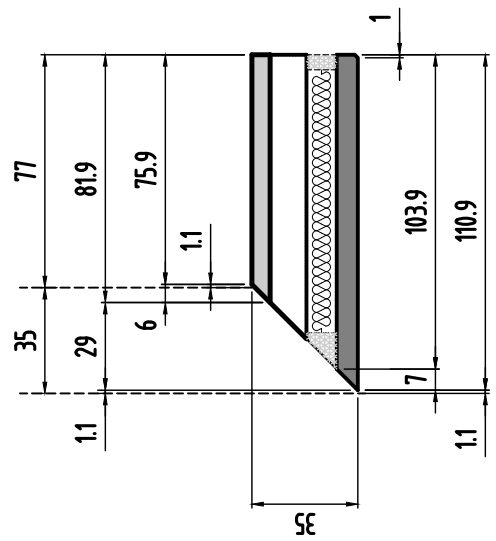

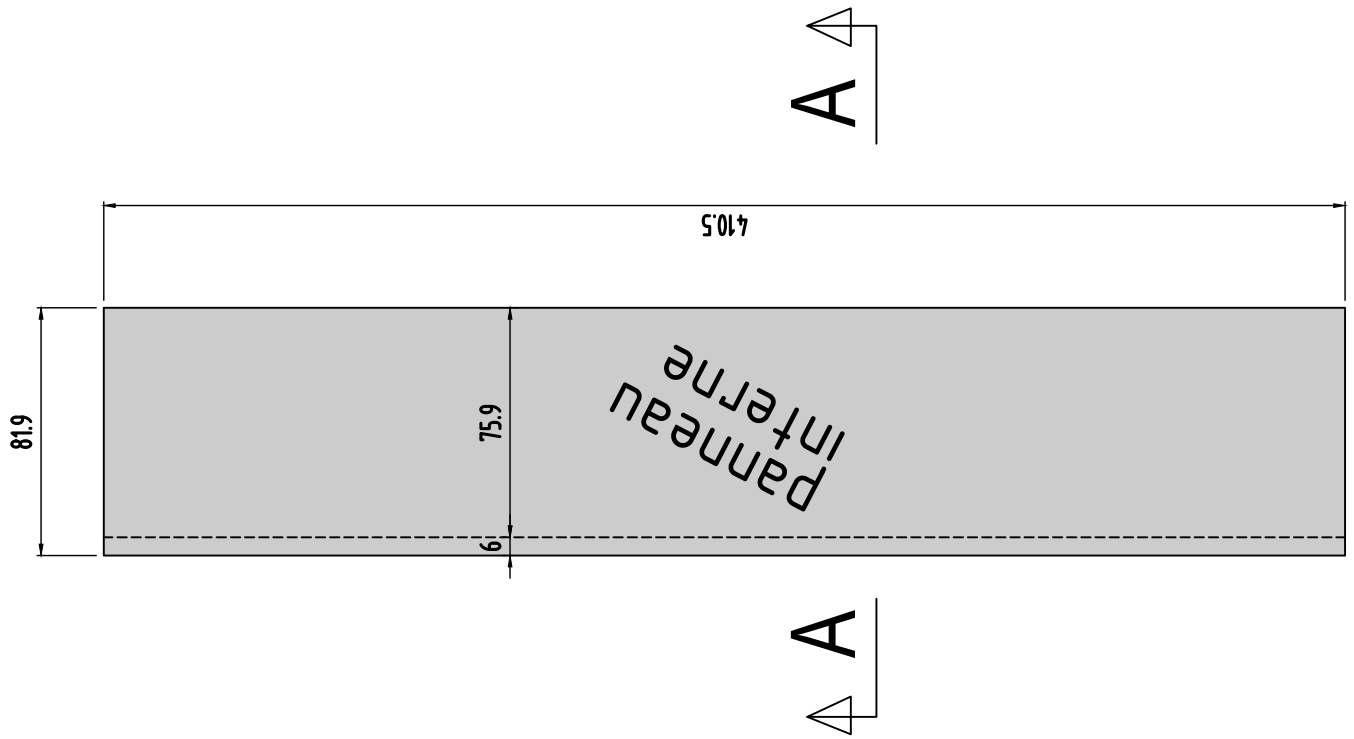

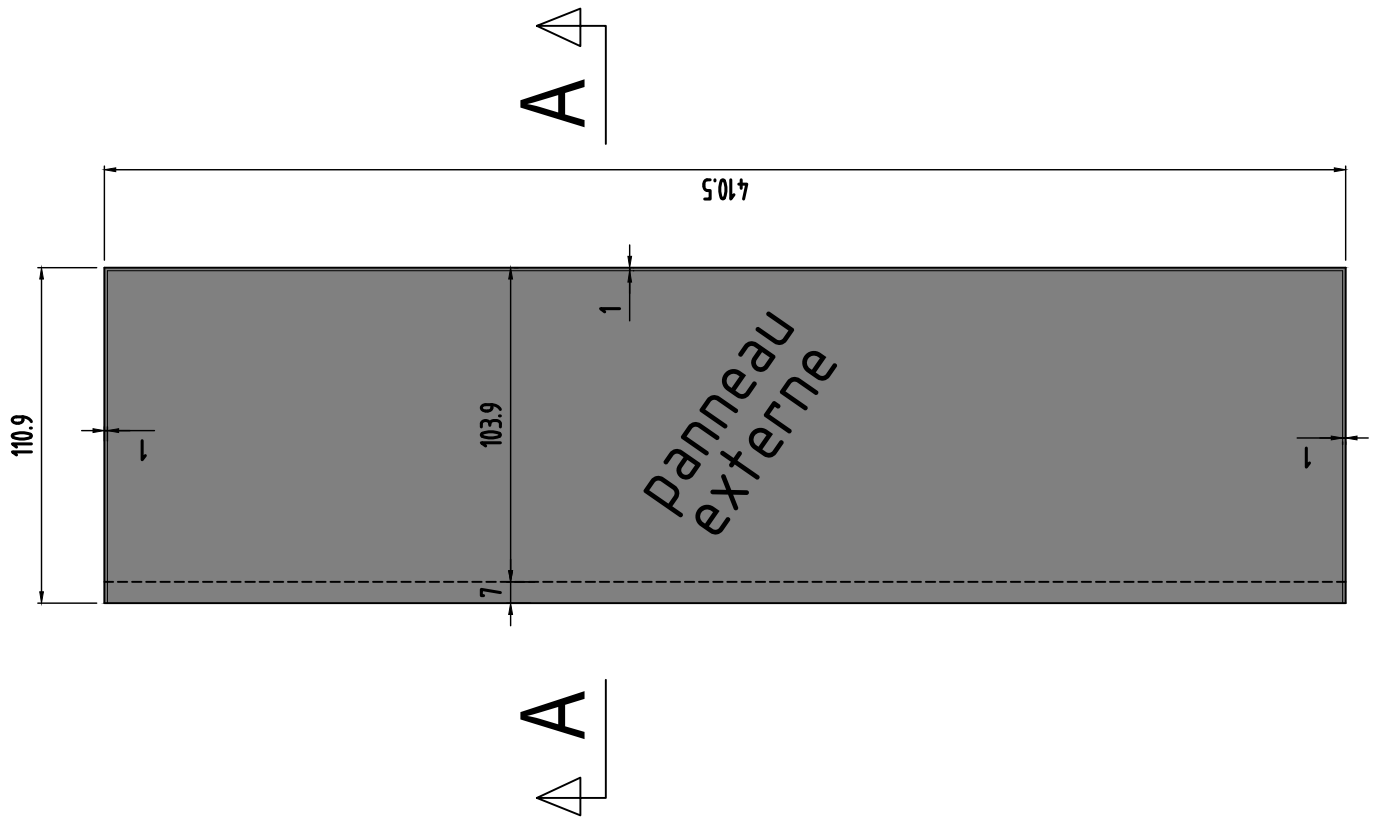

Panneau
N°140
Nombre des pièces:1

Panneau 140	MODIFICATIONS	A		AFFAIRE:284	Cahier C.21
	0	B		Ech:1/25	Page 31

Panneau
N°141
Nombre des pièces:1

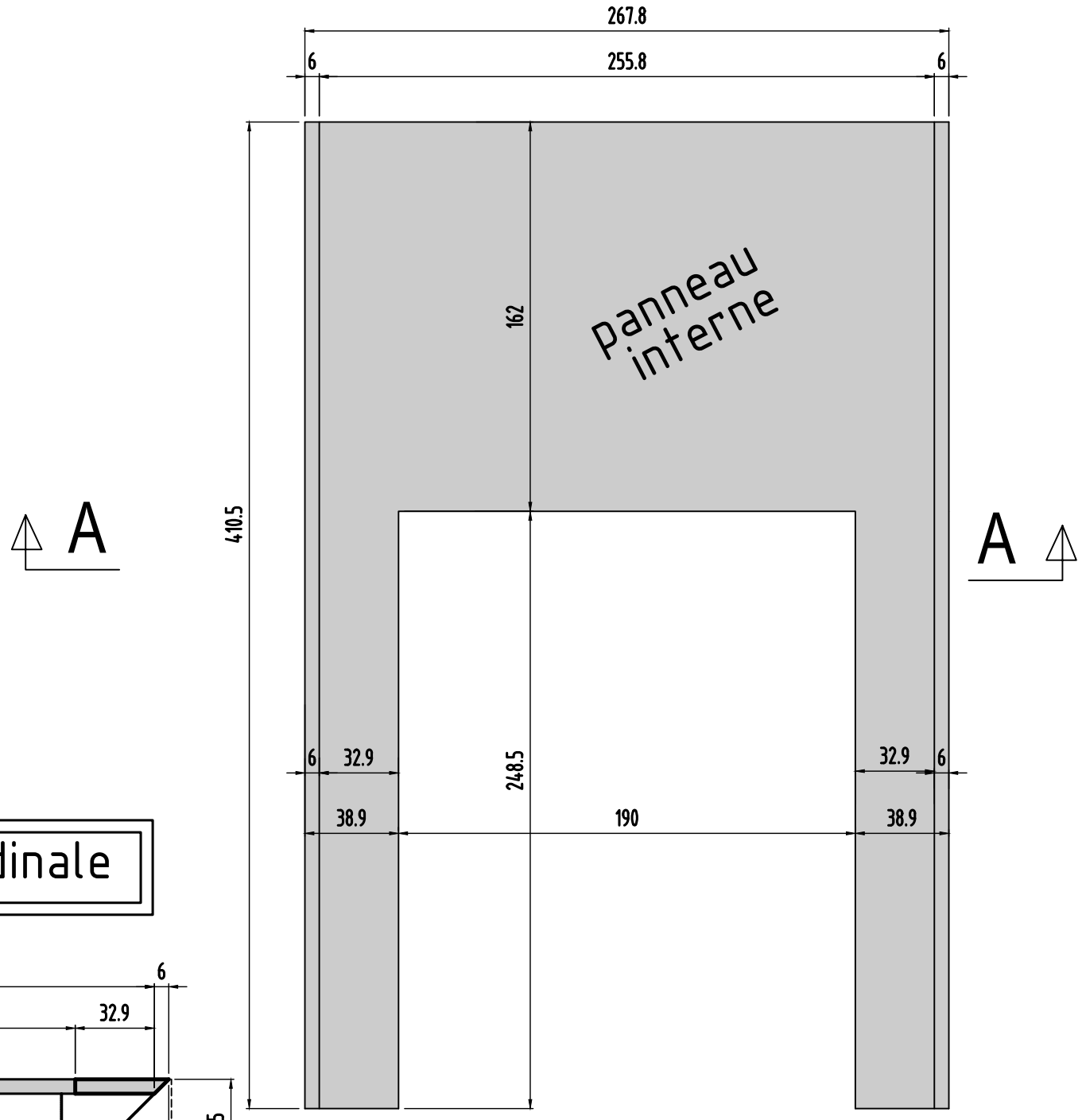

coupe A-A longitudinale

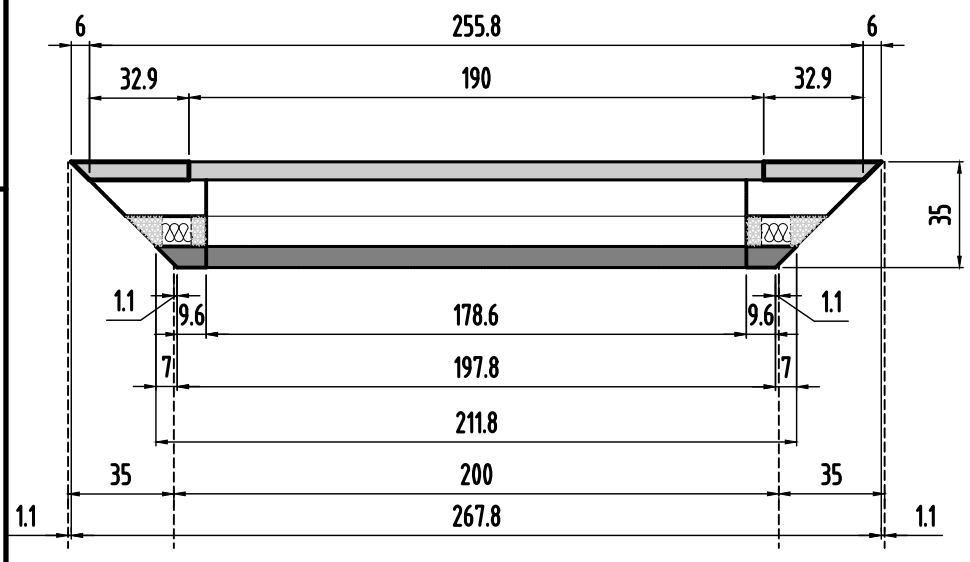

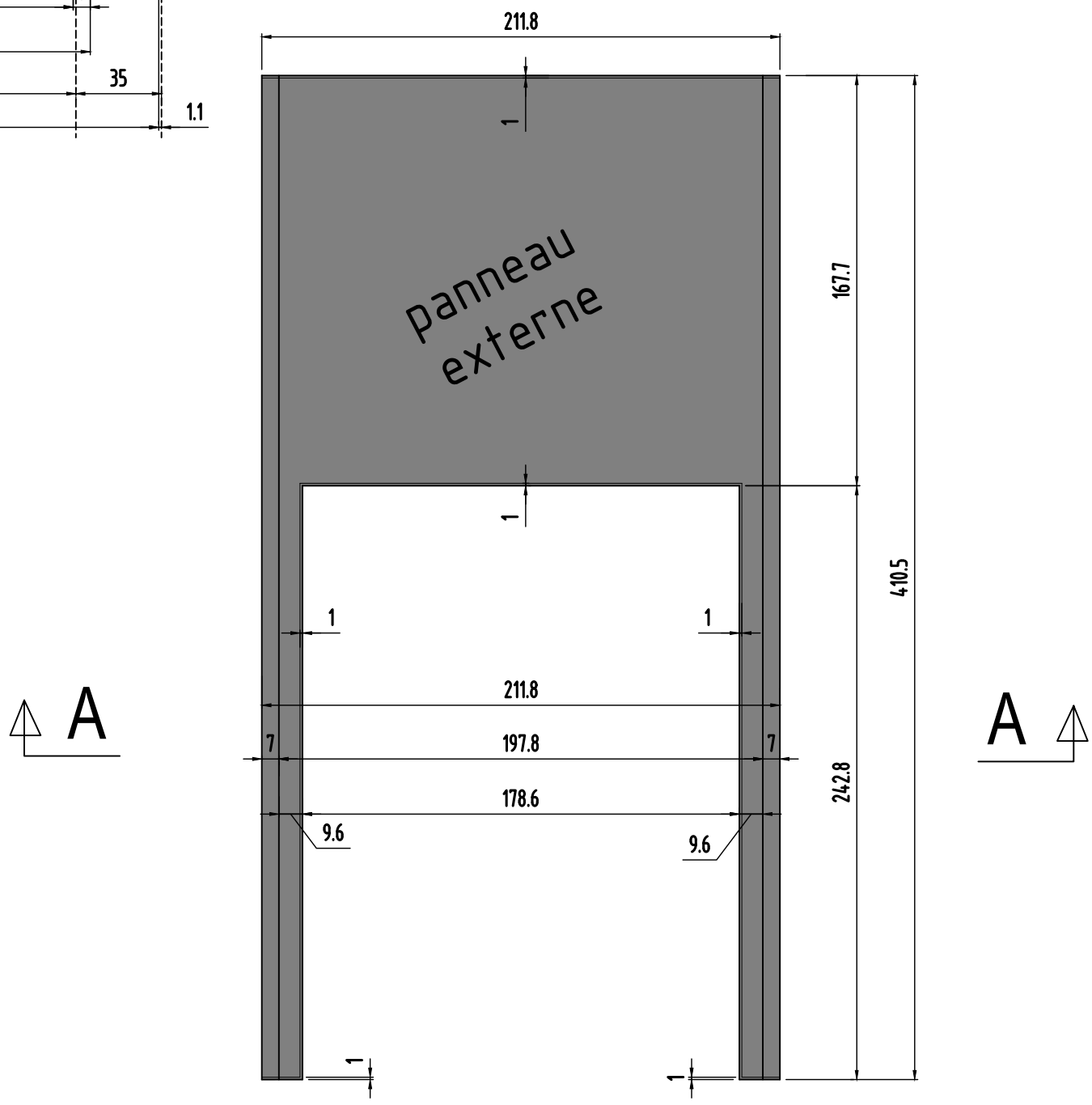

Panneau 141

0	MODIFICATIONS
B	A
Ech:1/25	AFFAIRE:284
Page 32	Cahier C.21

Panneau
N°142
Nombre des pièces:1

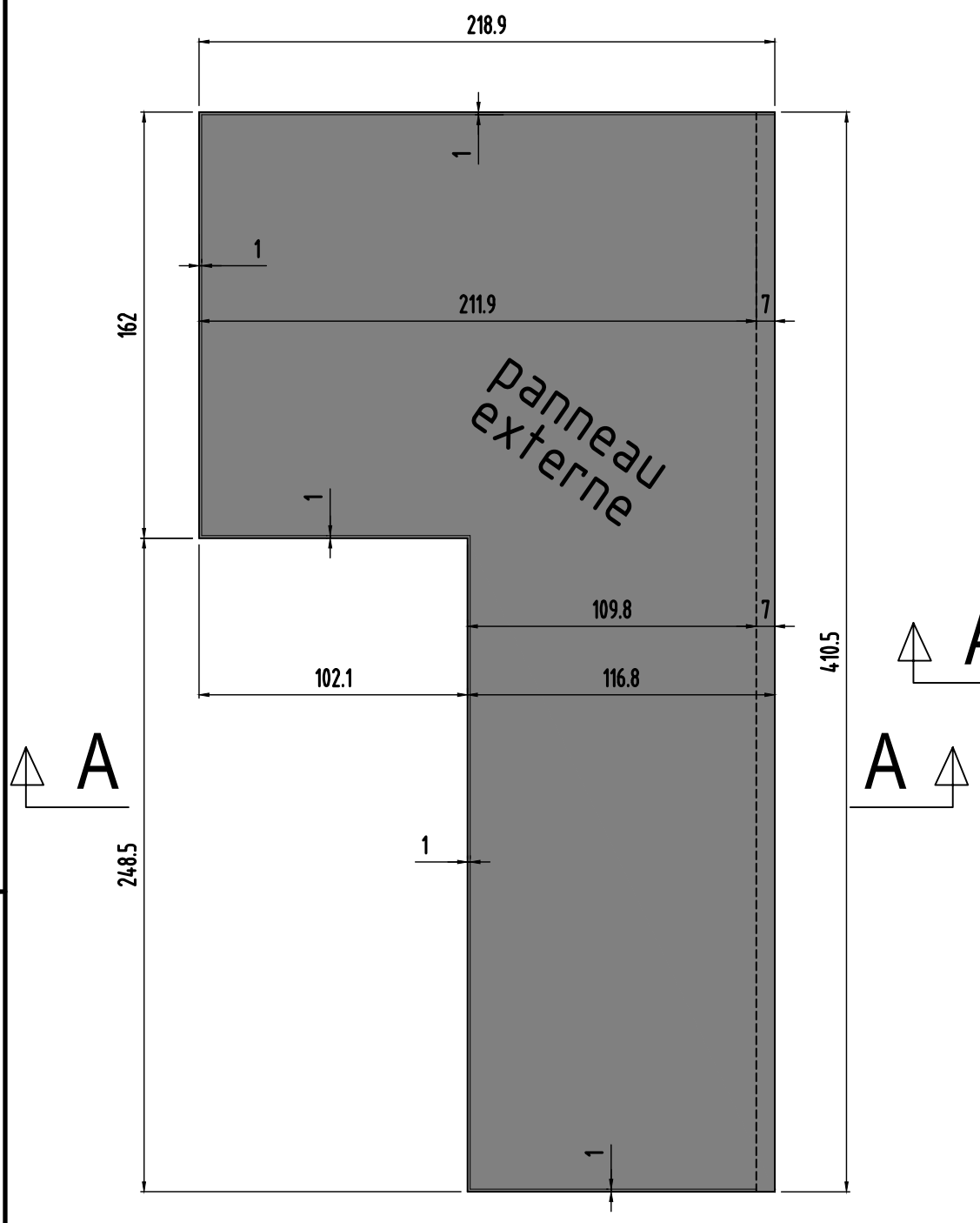

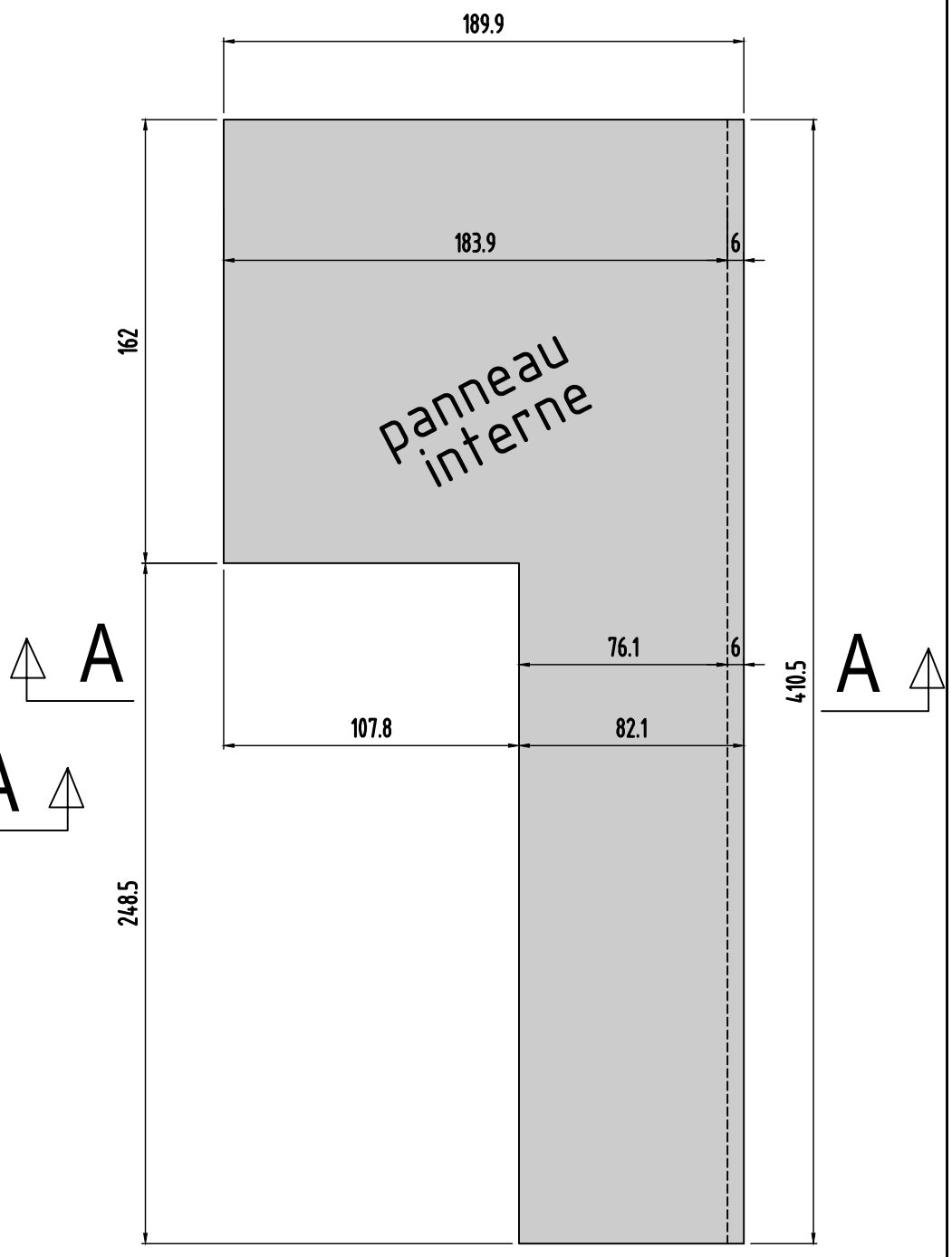

coupe A-A longitudinale

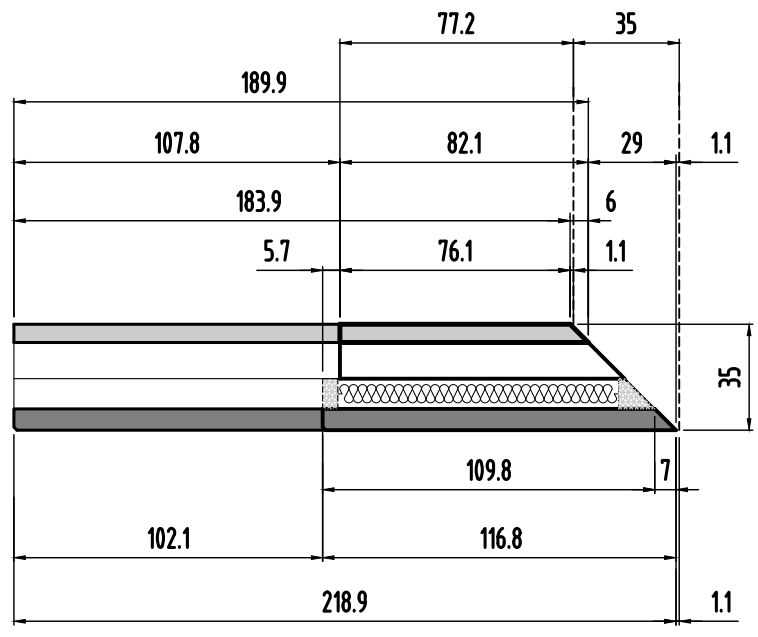

Panneau 142

0	MODIFICATIONS
B	A
Ech:1/25	AFFAIRE:284
Page 33	Cahier C.21

Panneau
N°144
Nombre des pièces:1

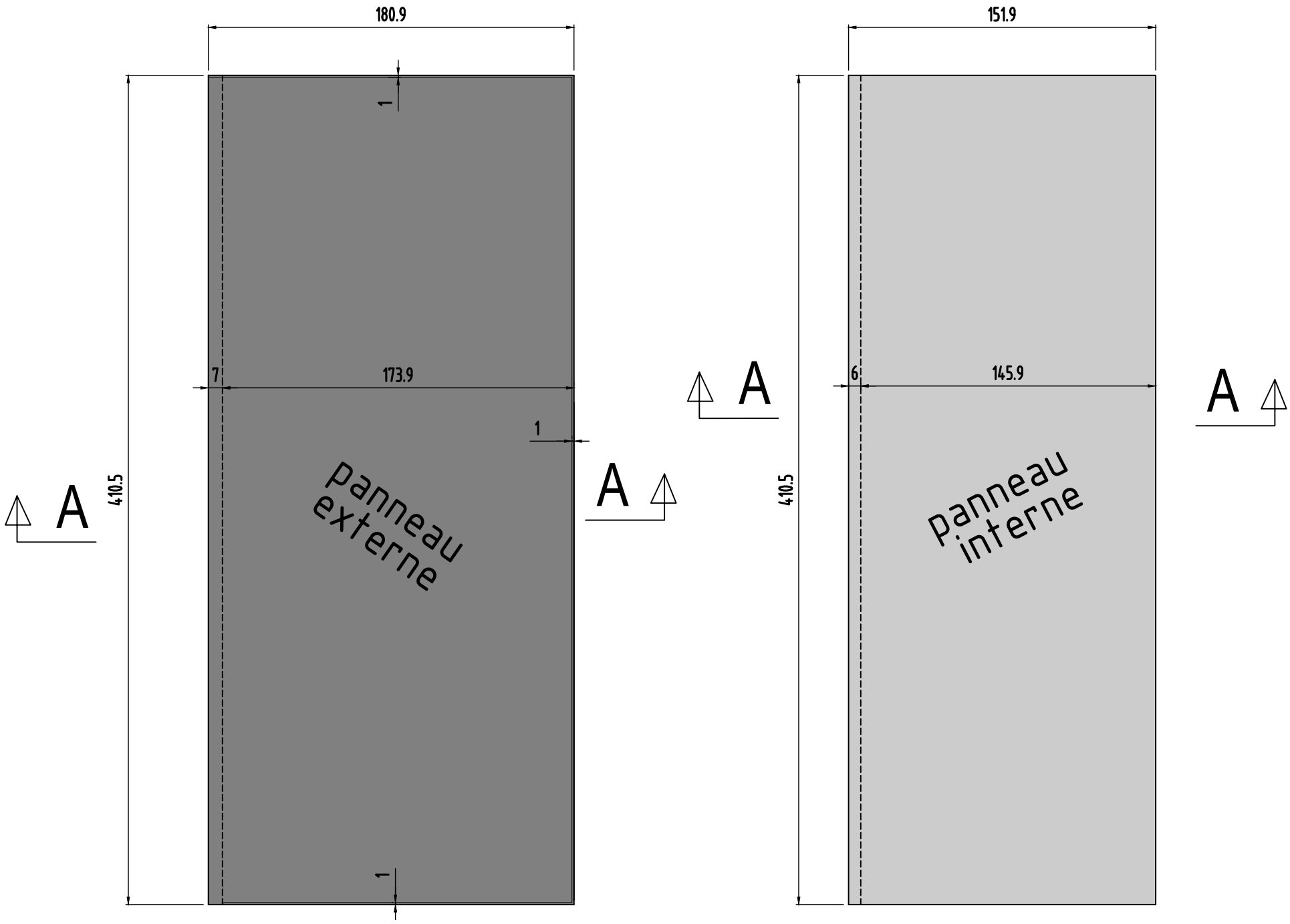

coupe A-A longitudinale

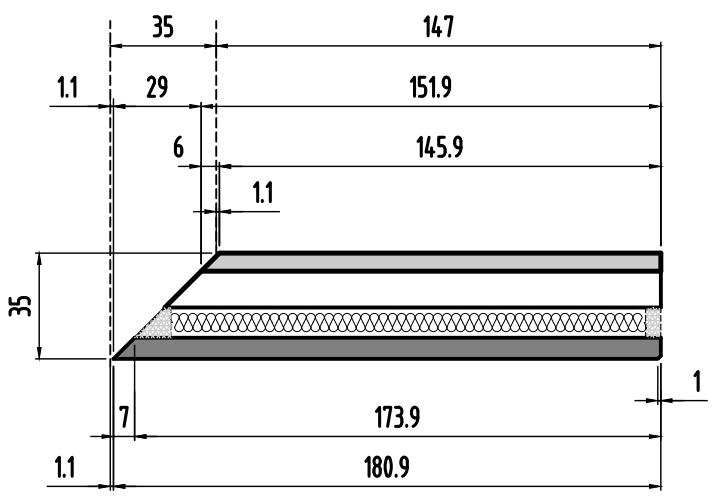

Panneau 144

0	MODIFICATIONS
B	A
Ech:1/25	AFFAIRE:284
Page 34	Cahier C.21

Panneau
N°145
Nombre des pièces:1

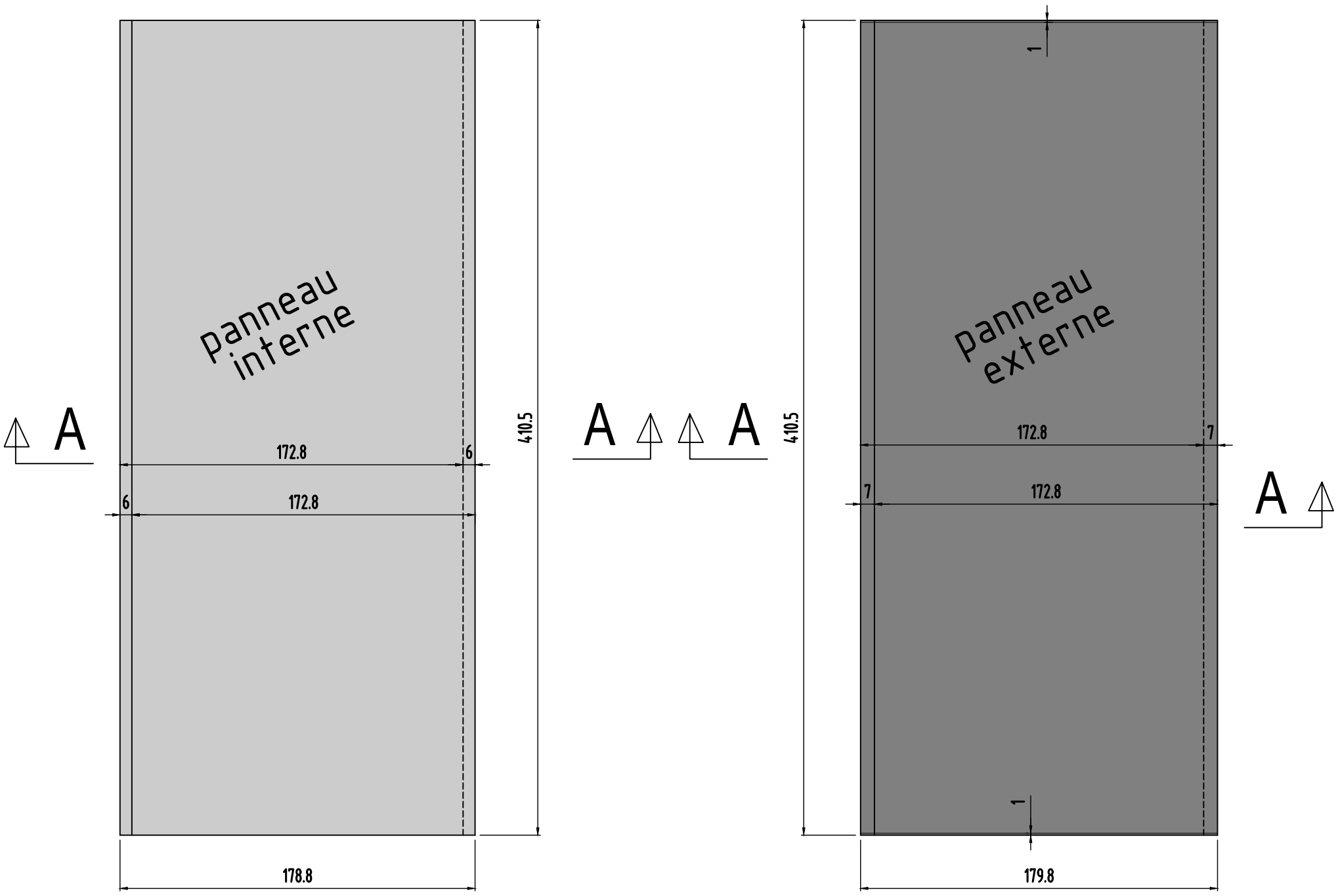

coupe A-A longitudinale

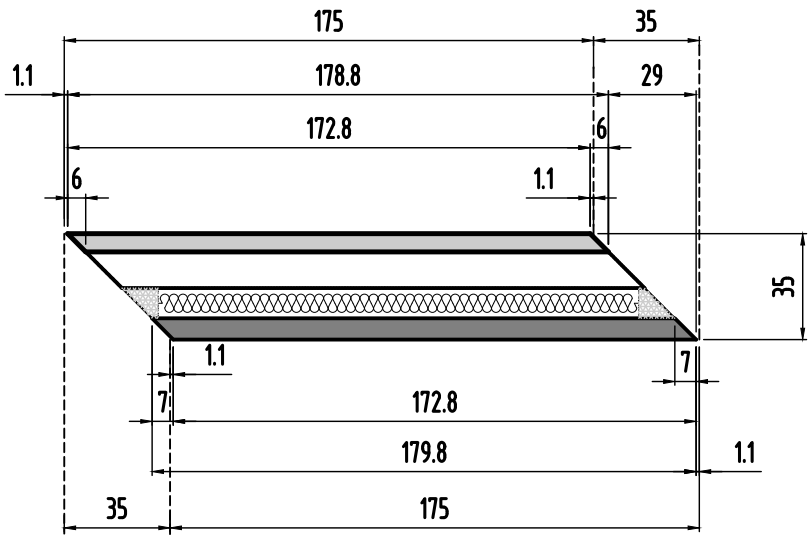

Panneau 145

0	MODIFICATIONS
B	A
Ech:1/25	AFFAIRE:284
Page 35	Cahier C.21

Panneau
N°146
Nombre des pièces:1

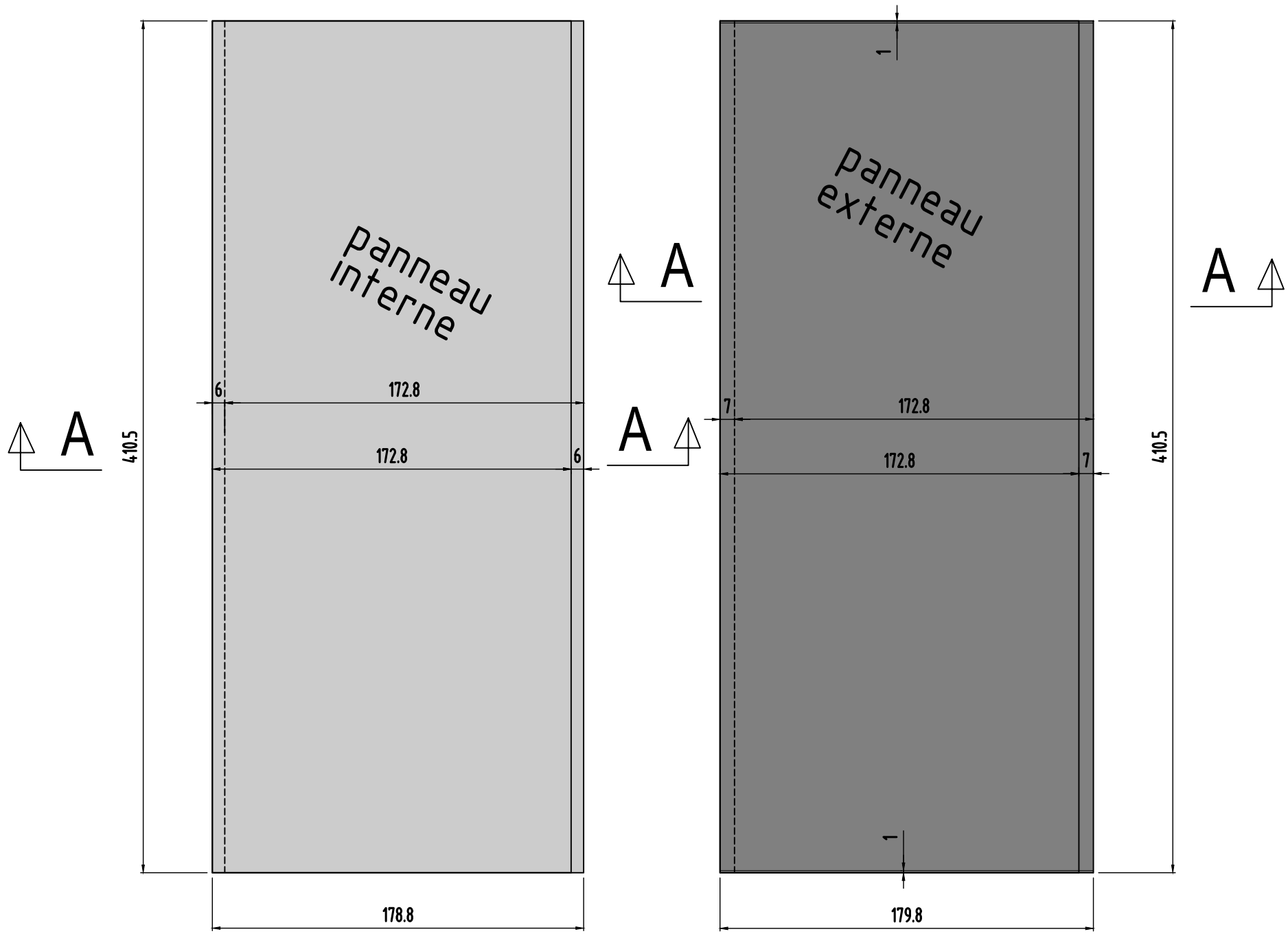

coupe A-A longitudinale

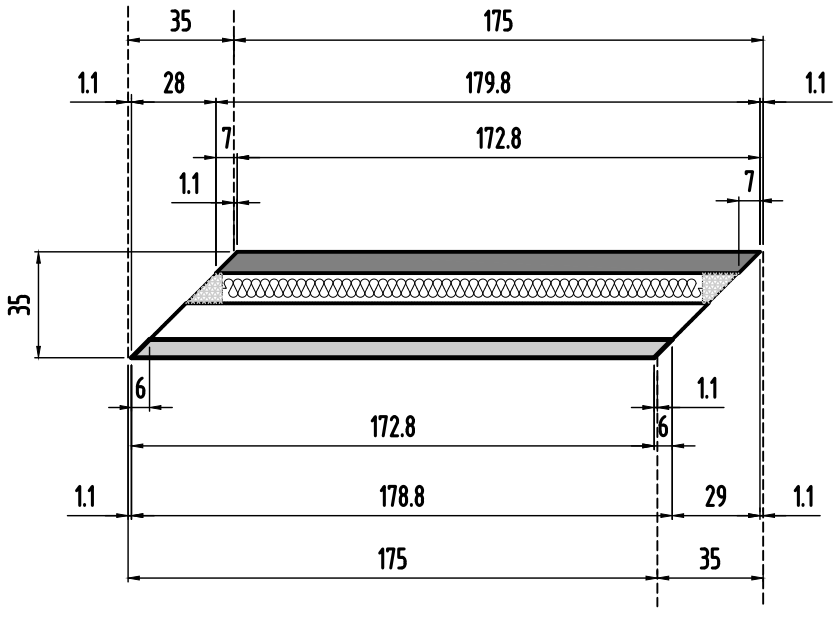

Panneau 146

0	MODIFICATIONS
B	A
Ech:1/25	AFFAIRE:284
Page 36	Cahier C.21

Panneau
N°147
Nombre des pièces:1

a confirmer panneau ASC

coupe A-A longitudinale

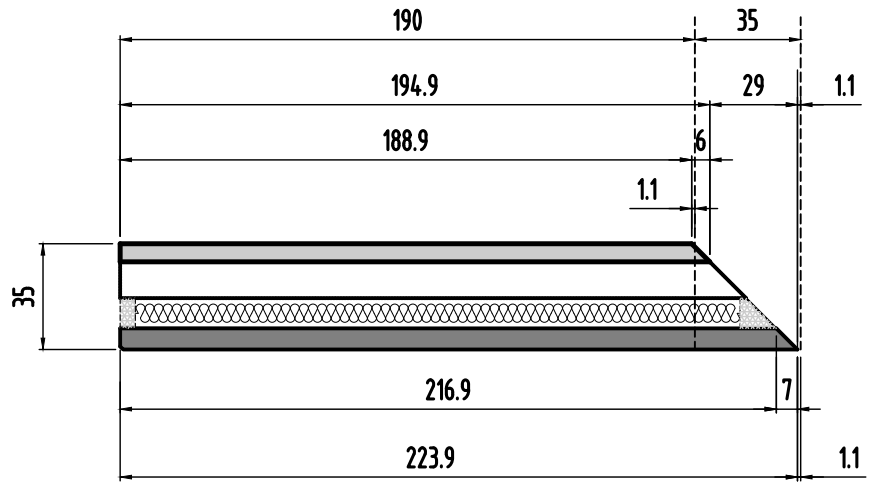

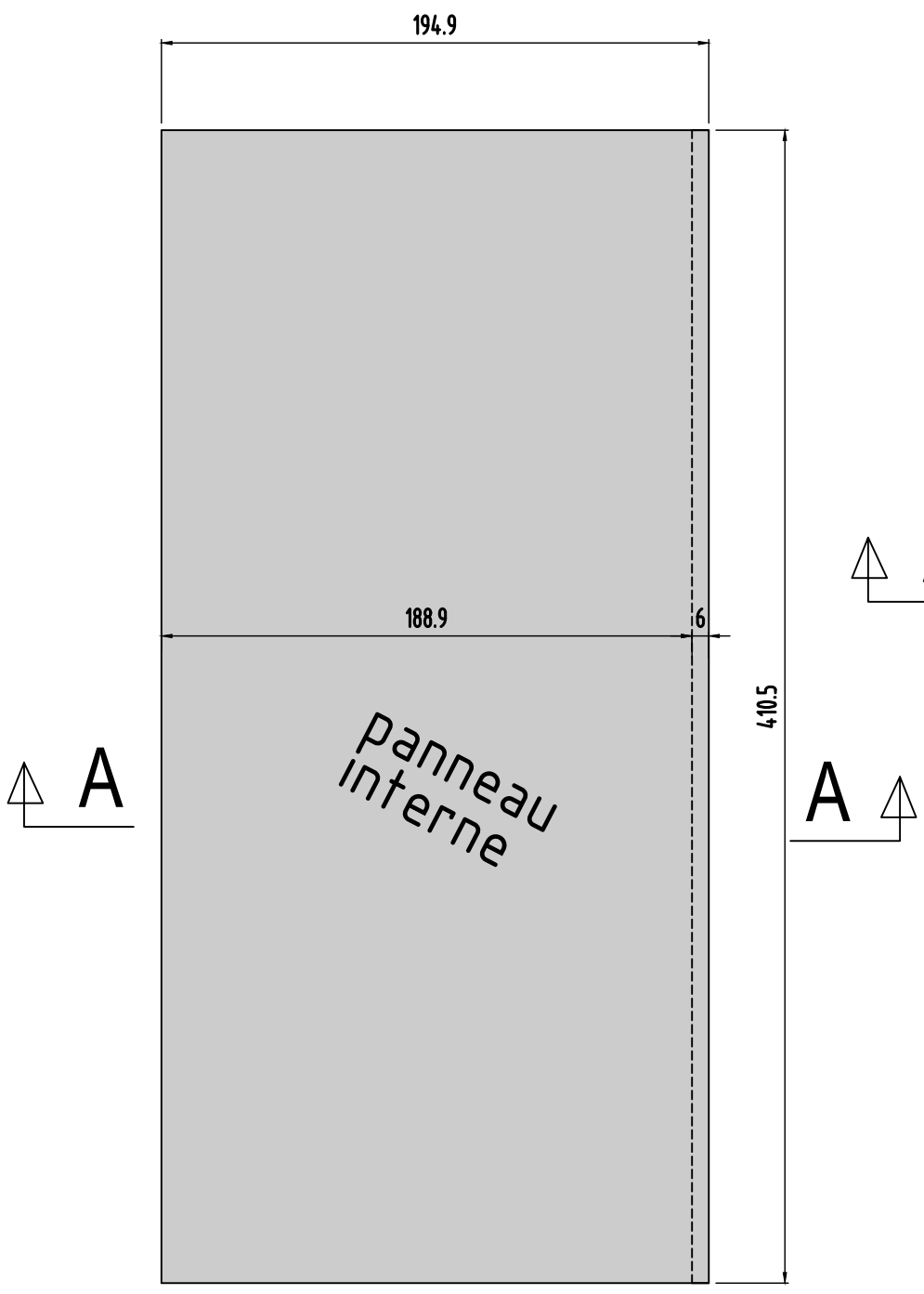

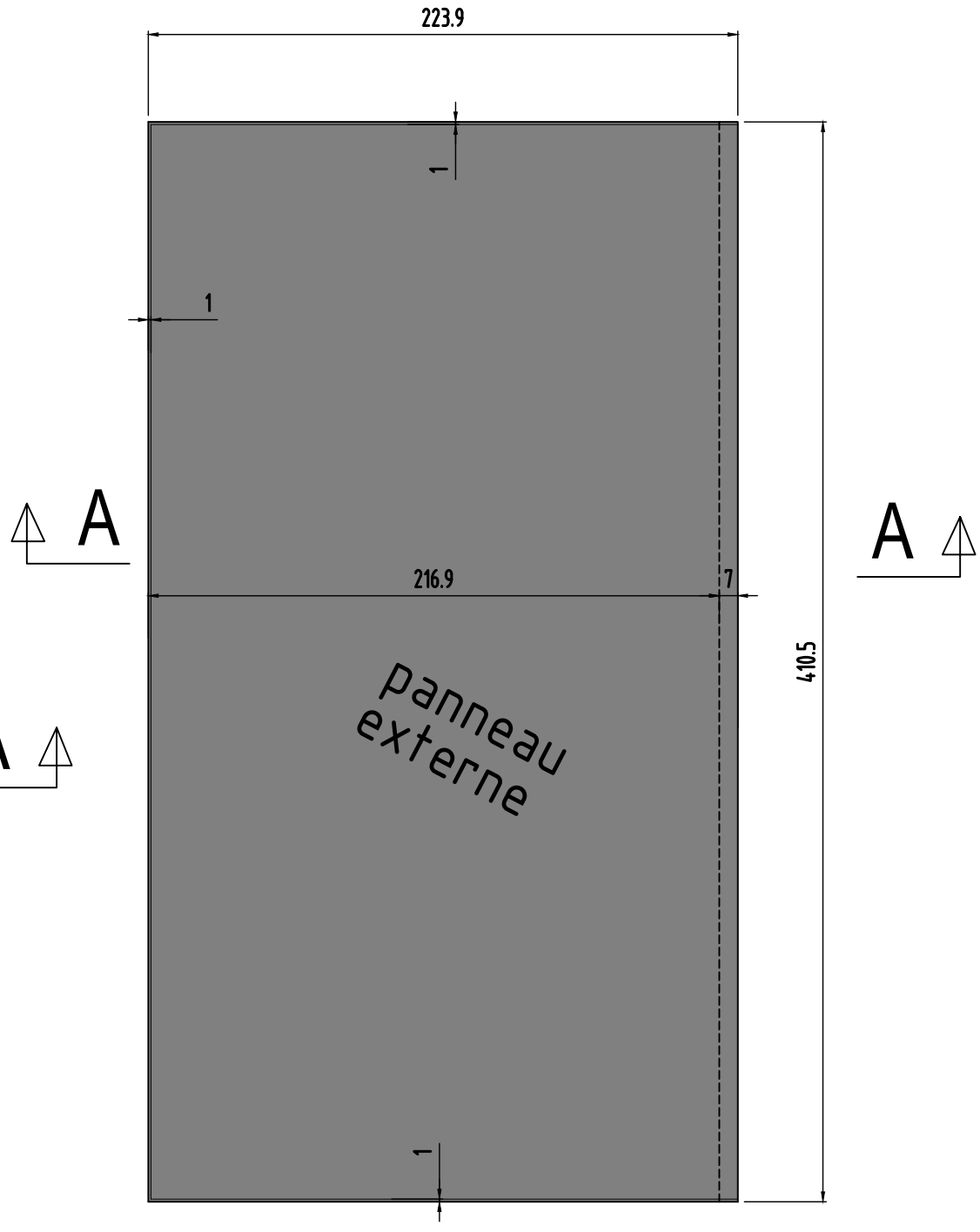

Panneau 147

0	MODIFICATIONS	
A		
B		

AFFAIRE:284
Ech:1/25

Cahier C.21
Page 37

Panneau
N°148
Nombre des pièces:1

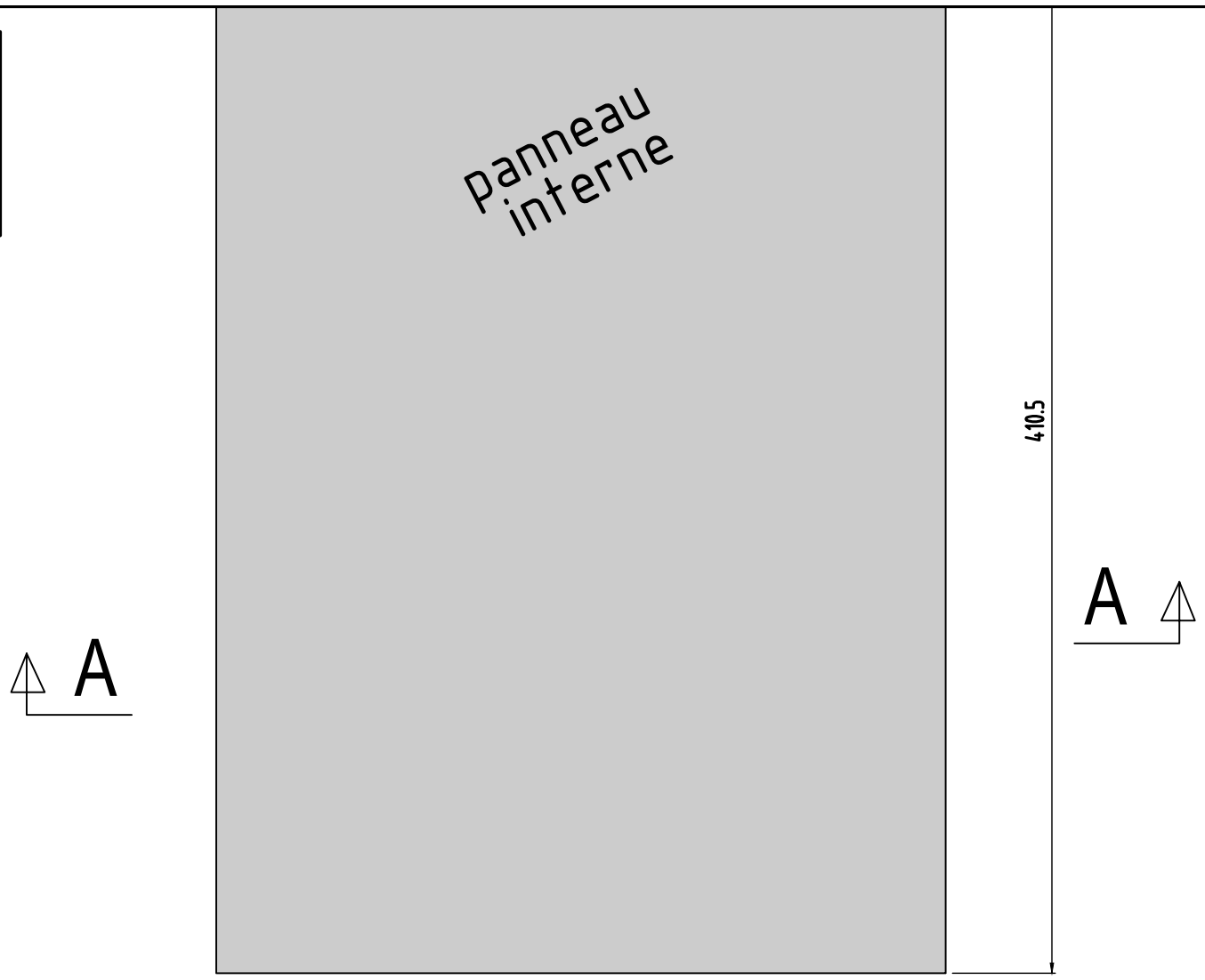

coupe A-A longitudinale

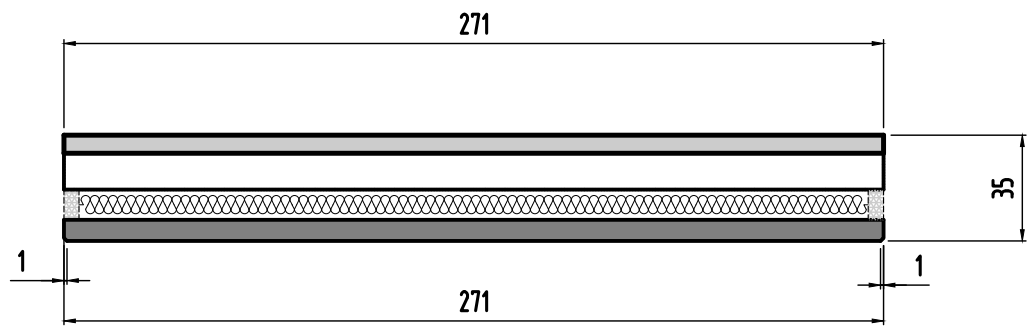

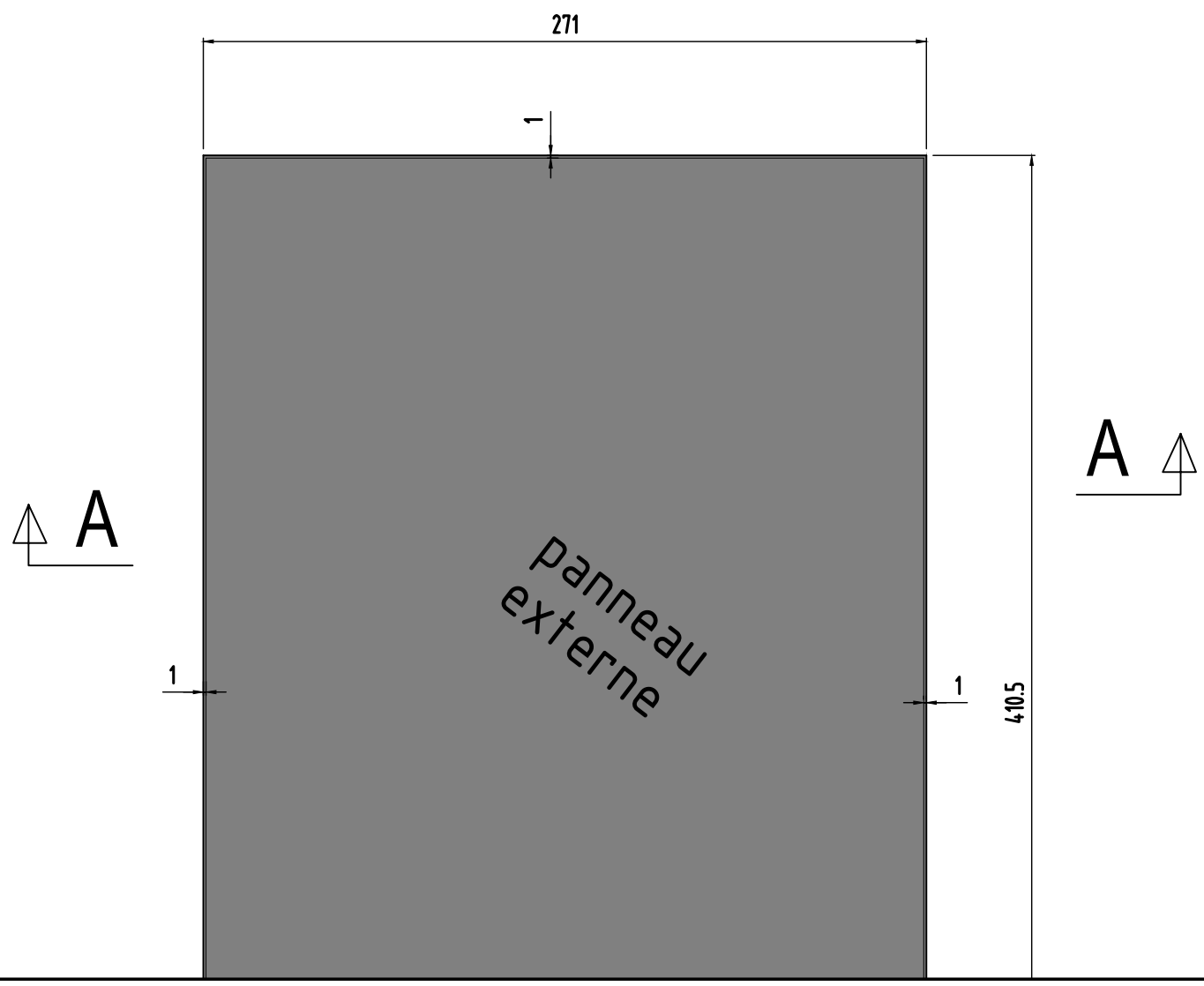

Panneau 148

0	MODIFICATIONS
A	
B	

AFFAIRE:284
Ech:1/25

Cahier C.21
Page 38

Panneau
N°142
Nombre des pièces:1

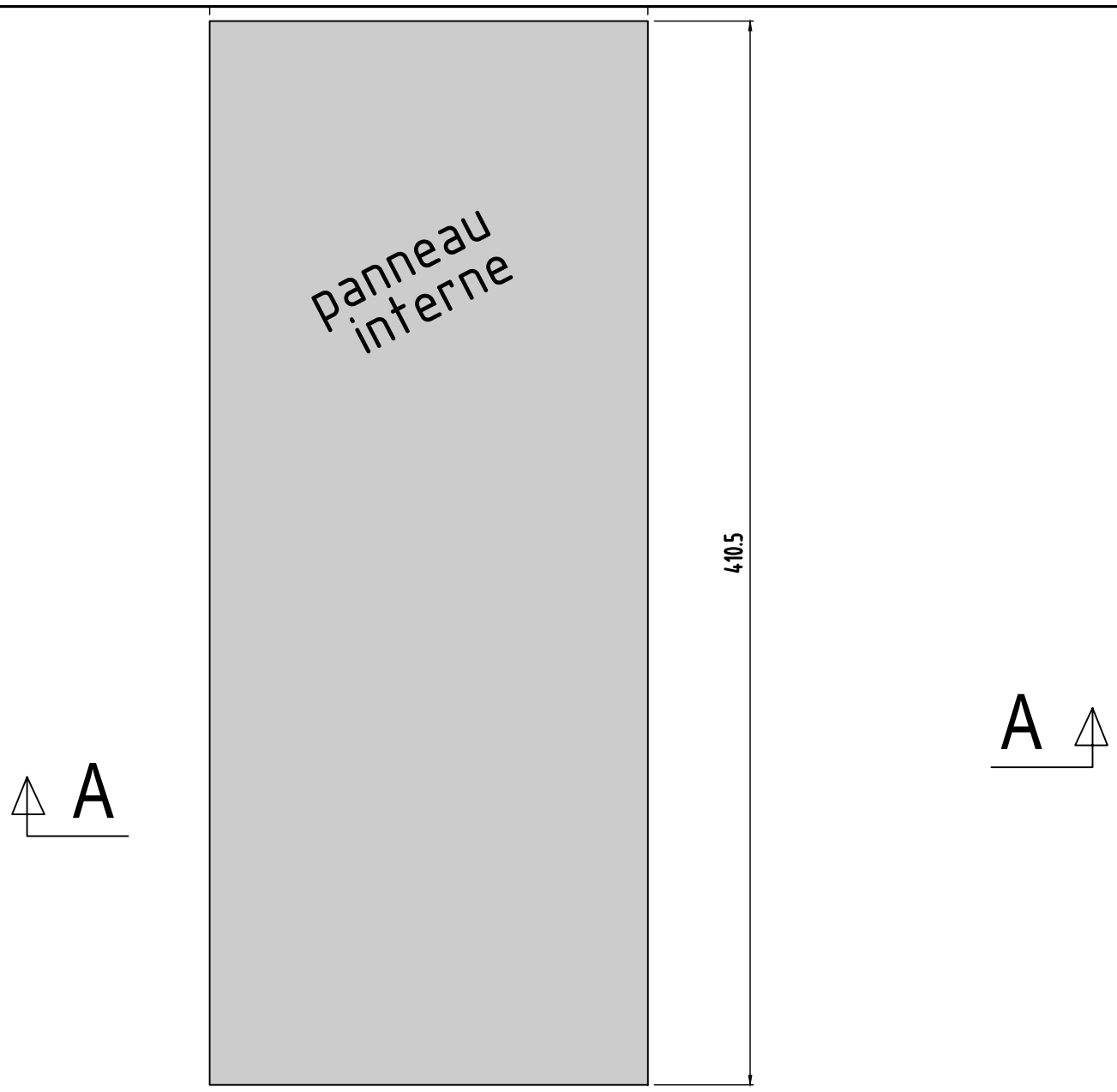

coupe A-A longitudinale

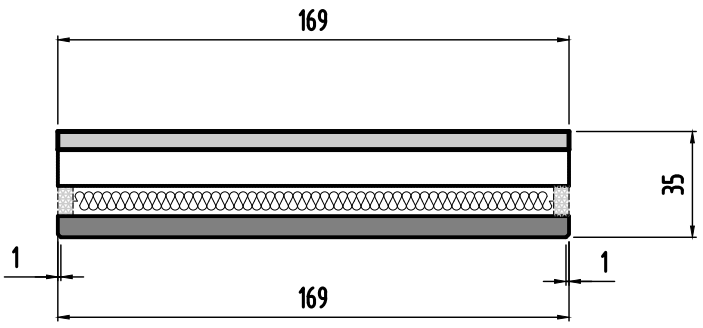

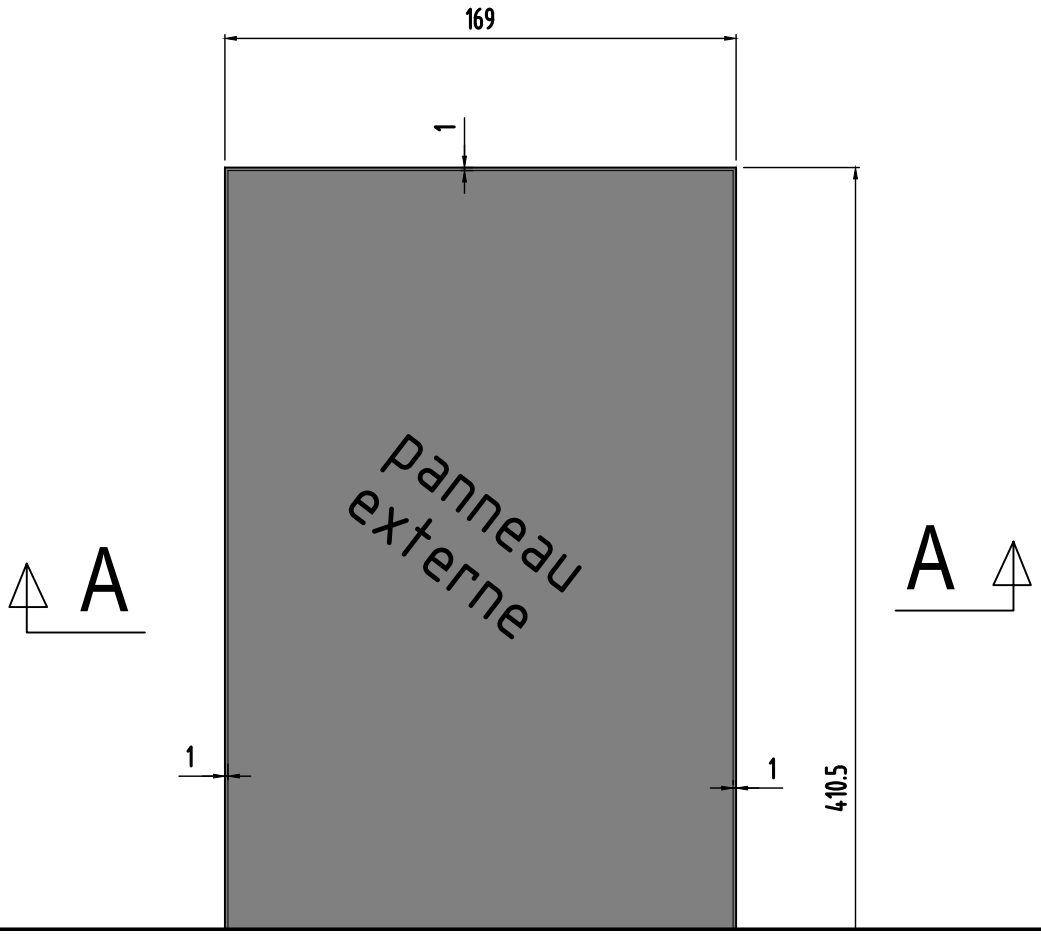

Panneau 142

0	MODIFICATIONS
B	A
Ech:1/25	AFFAIRE:284
Page 39	Cahier C.21

Panneau
N°189
Nombre des pièces:1

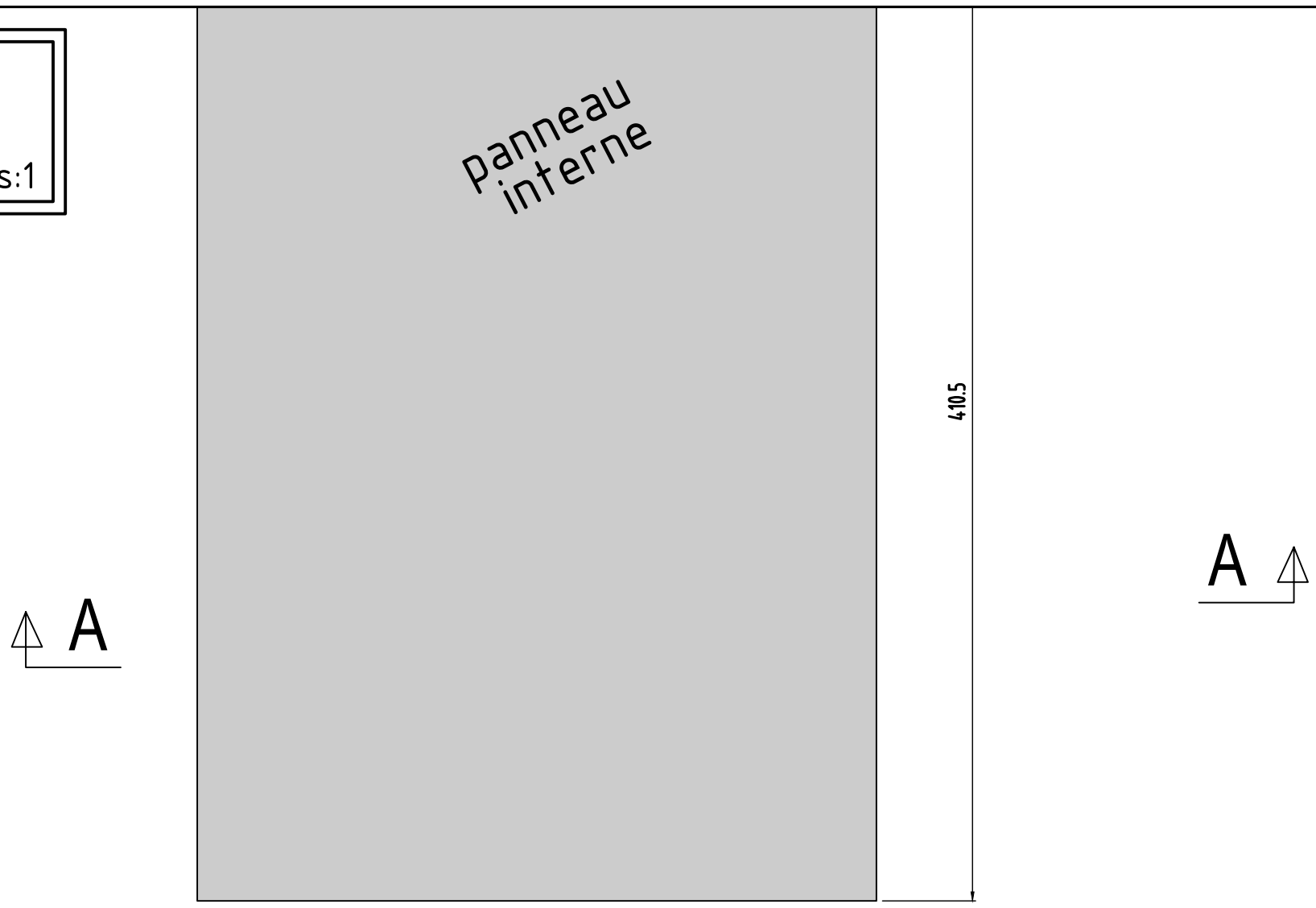

coupe A-A longitudinale

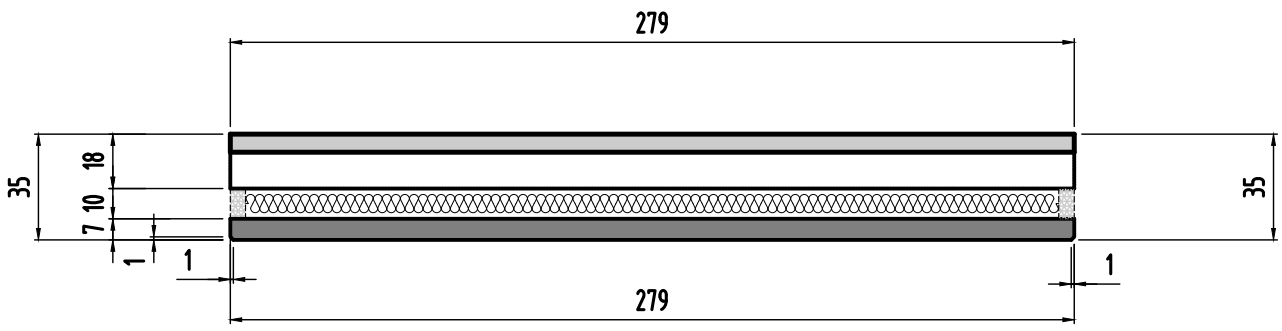

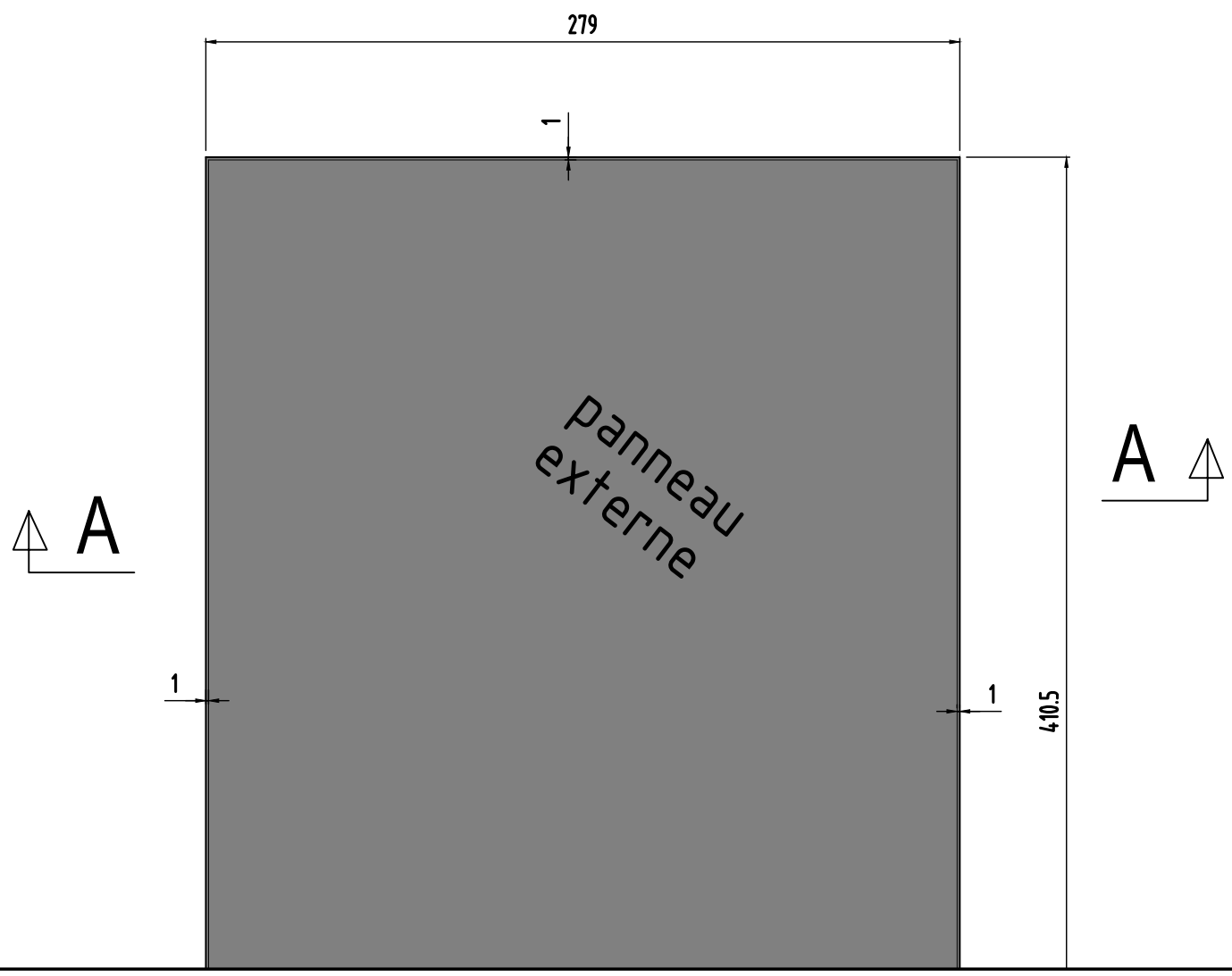

Panneau 189

0	MODIFICATIONS
B	A
AFFAIRE:284 Ech:1/25	Cahier C.21
Page 40	

Panneau
N°190
Nombre des pièces:1

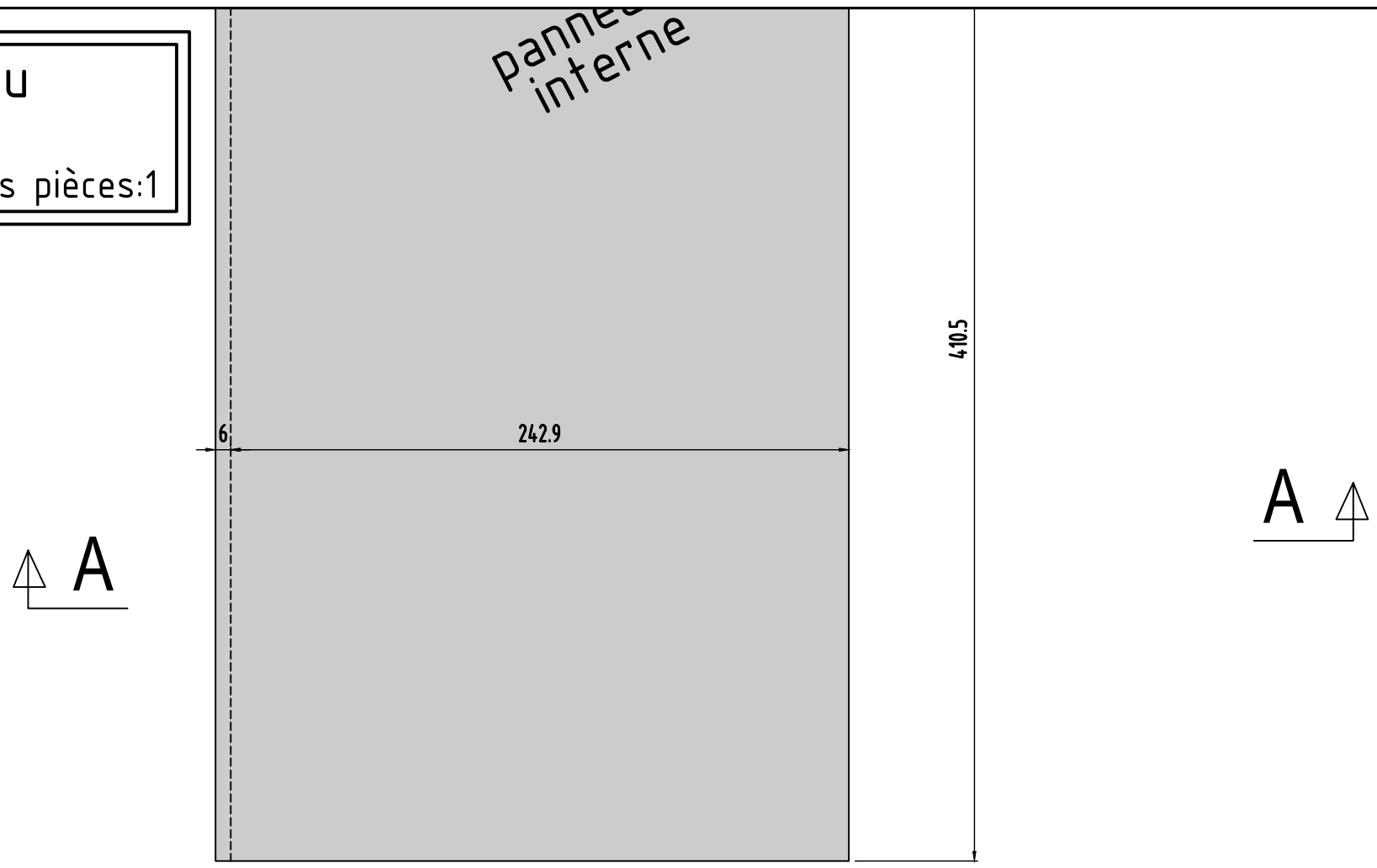

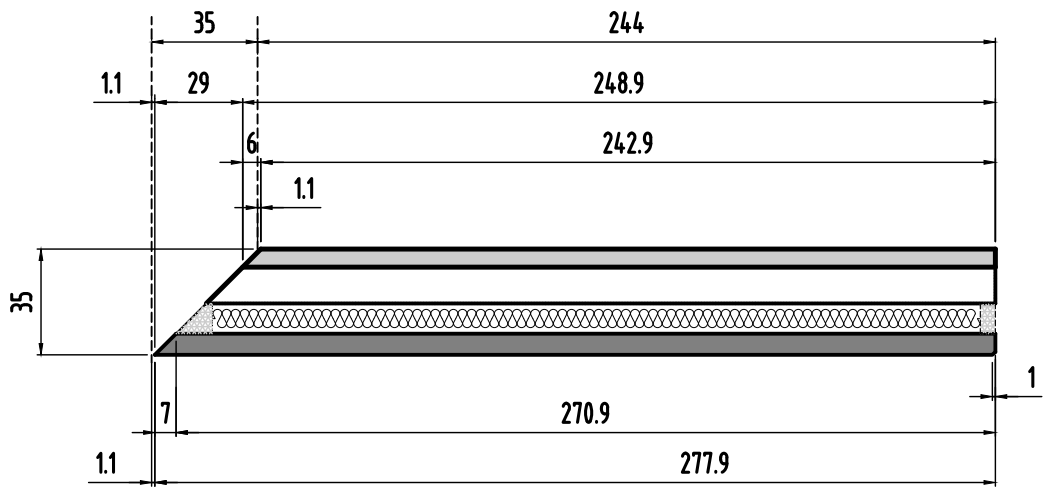

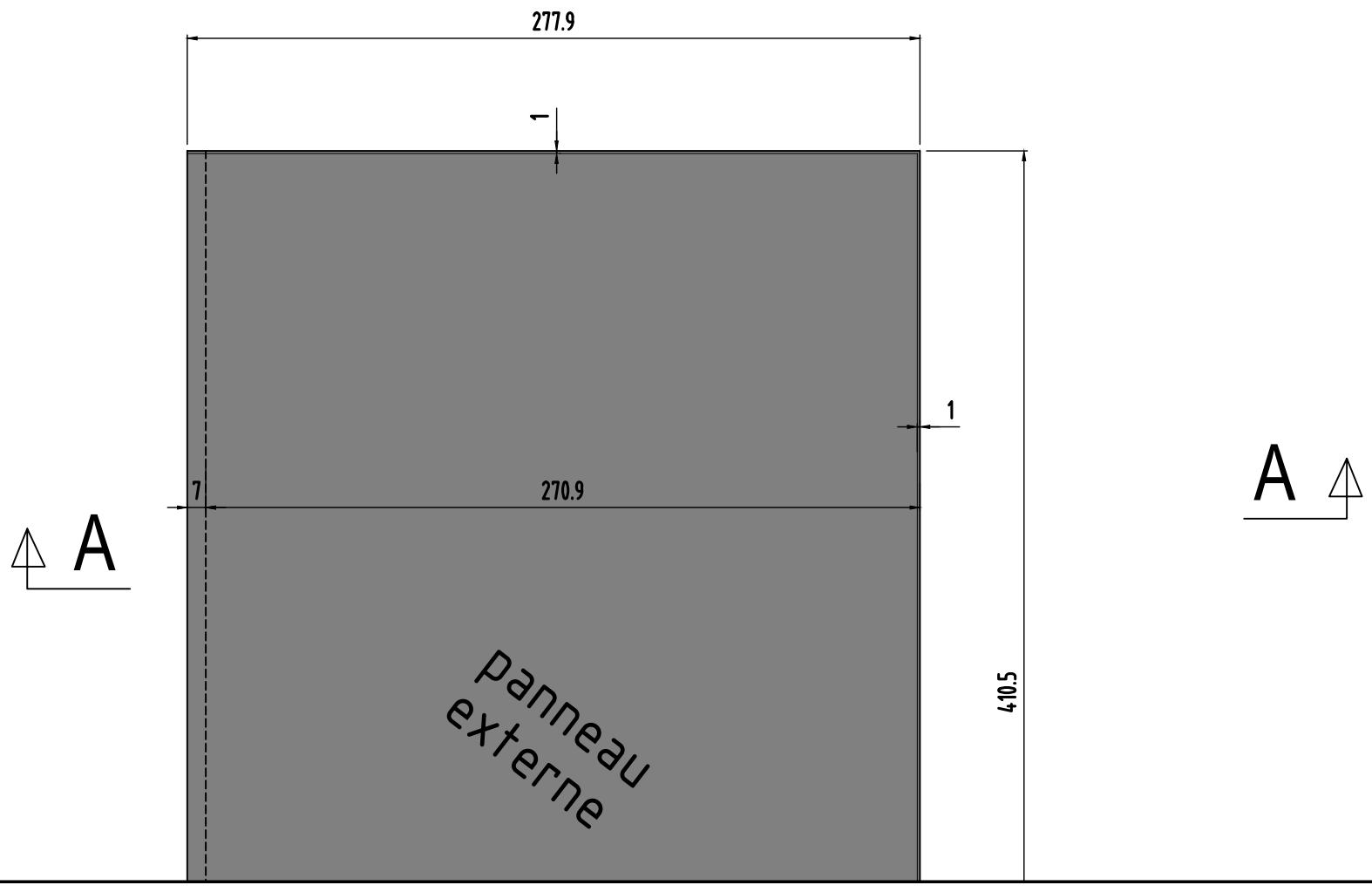

Panneau 190

0	MODIFICATIONS
B	A
Ech:1/25	AFFAIRE:284
Page 41	Cahier C.21

COUPE FEU: PLANCHERS CF = 2 HEURE
STABLE AU FEU: VERTICAUX SF = 2 HEURE

SURCHARGES D'EXPLOITATION:

LOGEMENTS:	150 DaN/m2
PARTIES COMMUNES:	250 DaN/m2
JARDINS ET TERRASSES:	250 DaN/m2
BALCONS	350 DaN/m2

CHARGES PERMANENTES:

LOGEMENTS (Revetements + cloisons)	150 DaN/m2
JARDINS (Terres saturées):	2000 DaN/m3

PRECONISATIONS DES BETONS:

NORME NF EN 206-1 en vigueur

Béton apparent :	XC1 C25/30	Fc28 = 25 Mpa
Béton Voiles sous terre :	XF1 C25/30	Fc28 = 25 MPa
Gros Béton :	XF1 C16/20	Fc28 = 20 MPa

sauf cas contraires indiqués sur la vue en plan

Repérage des voiles contre terres

Eléments de structure :

Béton porteur
Poteaux noyés
Poteaux porteurs
Poutres béton armé
Béton Non Porteur (NP)
Maçonnerie Pleine Porteuse
Maçonnerie Creuse Porteuse
Maçonnerie Pleine Non Porteuse
Maçonnerie Creuse Non Porteuse
Béton Préfabriqué
Impact des voiles béton porteur
Impact garde-corps et relevés BA

Complexes et revêtements :

Gros Béton et recharges
Dalles sur plots
Terre, pelouses
Jardinières

±. :	Environ	DAP :	Dalle Alvéolaire Précontrainte		
VAR :	Variable	S.L.C. :	Selon la Cote		
Lg:	Longrine	Tr:	Trumeau	R:	Raidisseur
C:	Chevêtre	M:	Massif	V:	Voile
Ch:	Chaînage	P:	Poteau	Vct:	Voile contre terre
L:	Linteau	PN:	Poteau noyé	T:	Tirant
Lib:	Libage	S:	Semelle	PV.a:	Amorce Poutre.V
BN:	Bande-noyée	SF:	Semelle filante	PV:	Poutre-voile

CHANTELOUP EN BRIE 77600

CONSTRUCTION D'UN HOTEL DE 94 CHAMBRES ET D'UN RESTAURANT

LOT 5.1 ZAC DU CHÊNE SAINT FIACRE

77600 Chanteloup

LOT 5-1 HOTEL CHANTELOUP

MAITRE D' OEUVRE	MAITRE D'OUVRAGE
ATELIER BAUVE ARCHITECTES 11, Rue DE DOCTEUR NAUDIER 77400LAGNY SUR MARNE ☏: 01.60.31.11.00 🗐: ...	SCI HOTEL DALI 12, BOULEVARD DES SPORTS 77700 BAILLY ROMANVILLIERS ☏: 0164630413 🗐: ...
BUREAU DE CONTROLE	**ENTREPRISE G.O.**
CONTROLE G 86/88 rue du point du jour 92100 BOULOGNE-BILLANCOURT ☏: 09.82.50.61.49 🗐: ...	ROC - Rochefolle Construction ZA de la Courtillière - 1, rue de la Marne 77400 SAINT THIBAULT DES VIGNES ☏: 01.60.31.31.35 🗐 01.60.31.61.61

PL HAUT 2EME PANNEAUX PREFA COUPES (coffrage) BT1

ind.	date	modifications
0	29-03-17	1 ère diffusion.

DOSSIER	PLAN	IND.	APD	
284	C.22	EXE	PRO	
			EXE	X
			DOE	

Ingenieur	Projeteur	Date	Echelle
	H.B.E	29/03/17	1/25

Panneau
N°150
Nombre des pièces:1

coupe A-A longitudinale

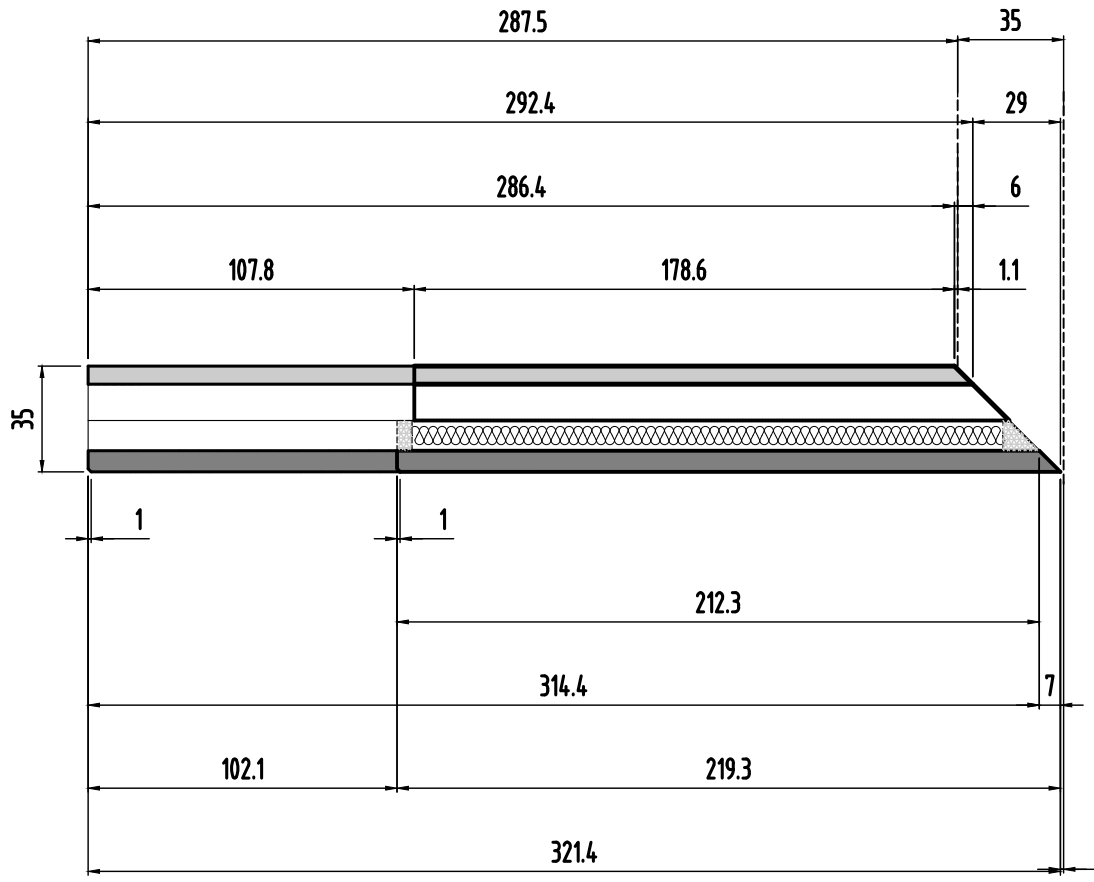

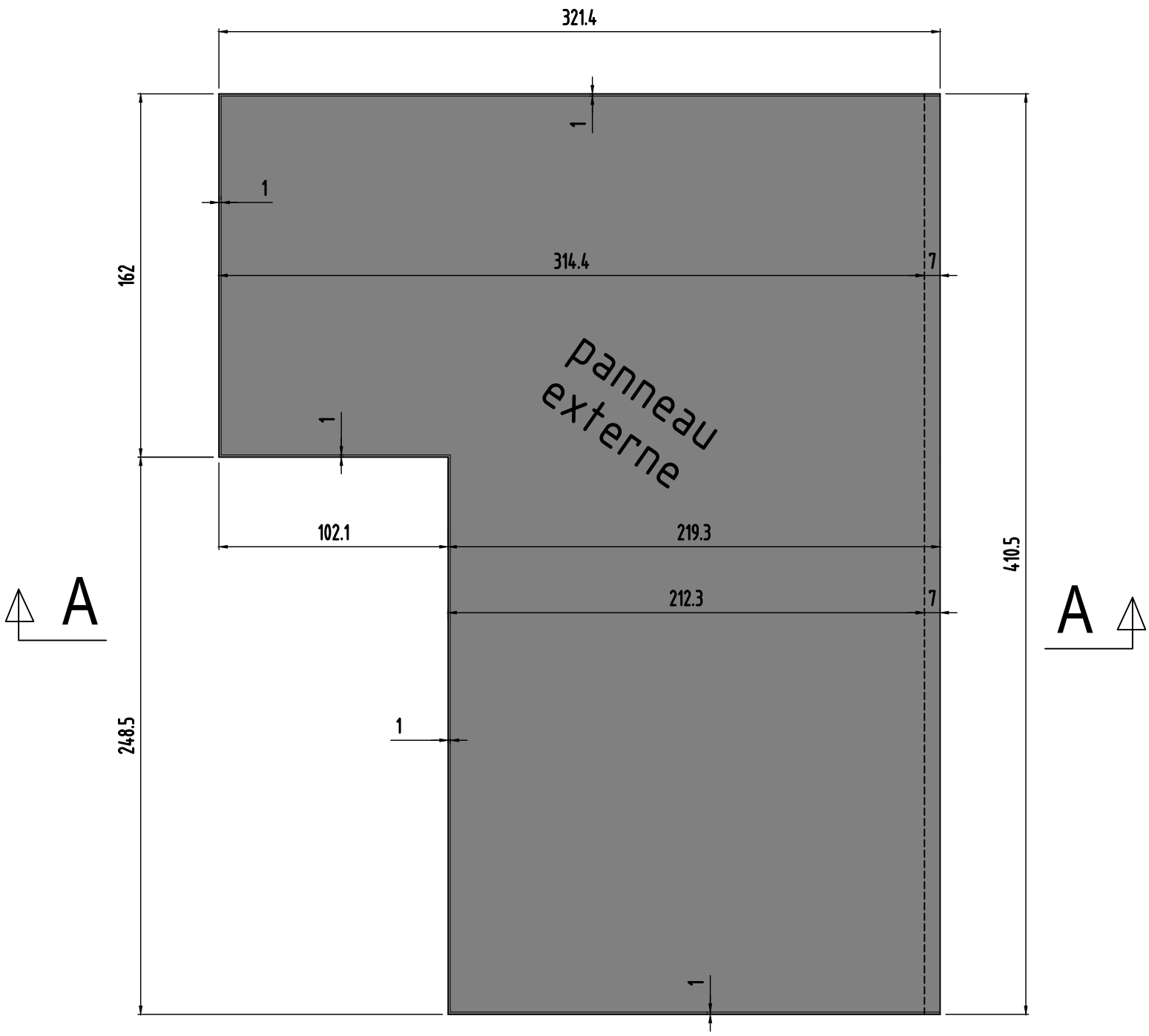

Panneau 150

0	MODIFICATIONS
B	A
Ech:1/25	AFFAIRE:284
Page 01	Cahier C.22

Panneau
N°150
Nombre des pièces:1

coupe A-A longitudinale

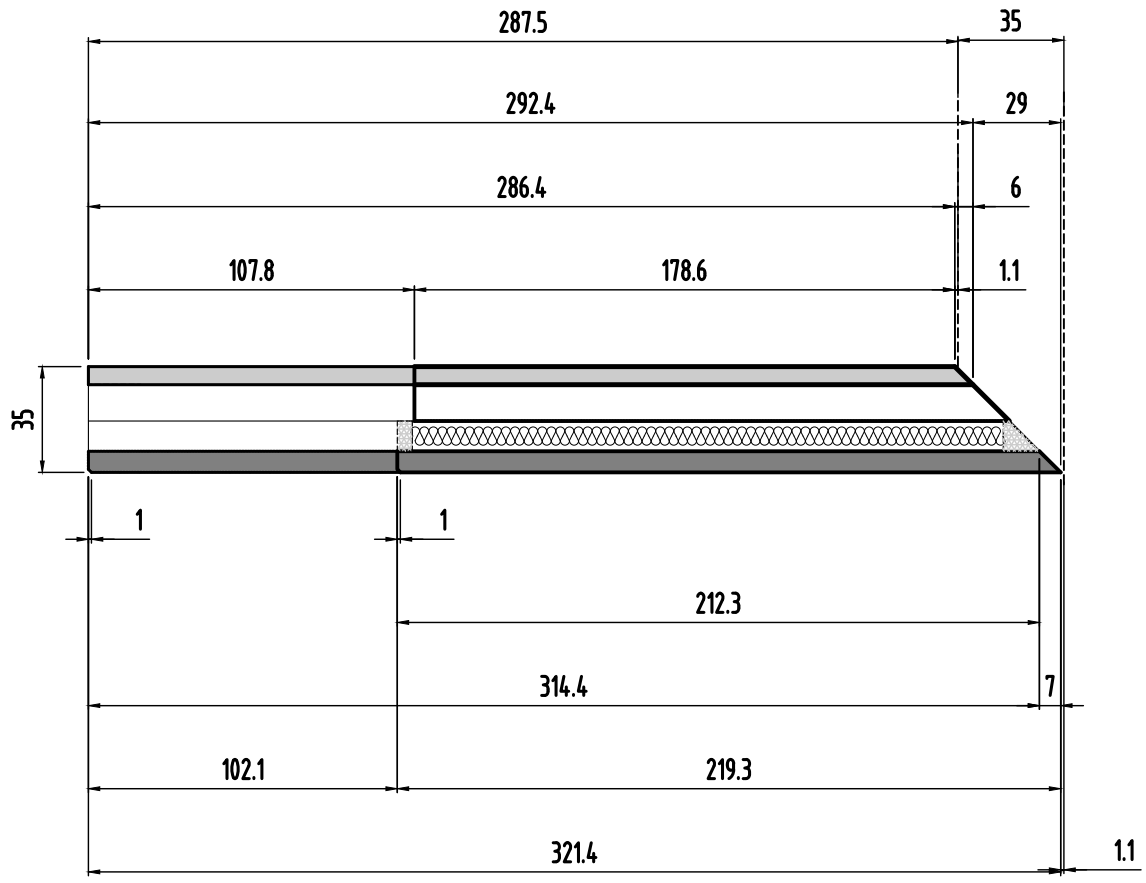

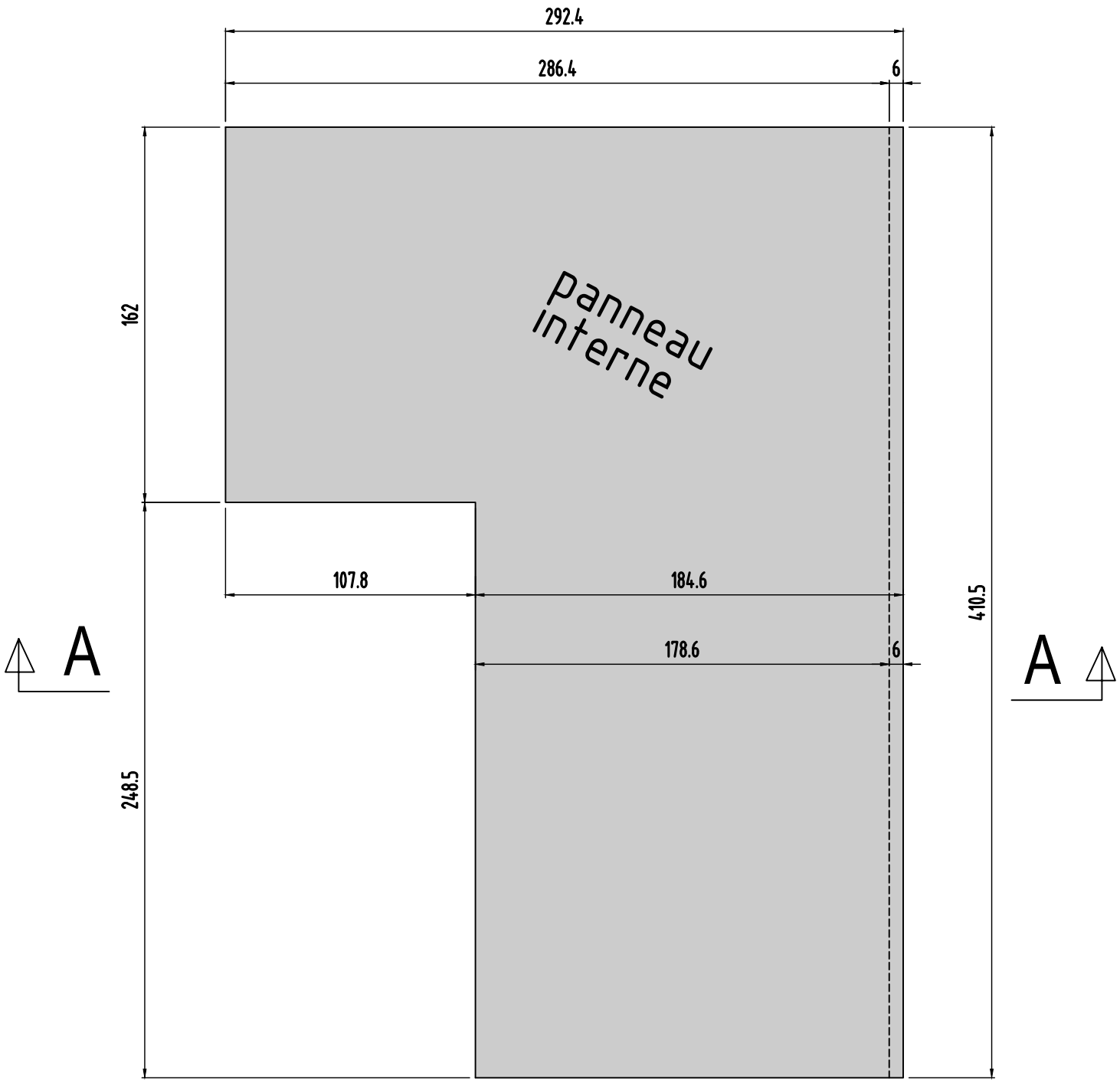

Panneaux 114,117,118 et 119

0	MODIFICATIONS
B	A
AFFAIRE:284	
Ech:1/25	
Cahier C.22	
Page 02	

Panneaux
N°151 à 160
Nombre des pièces:10

coupe A-A longitudinale

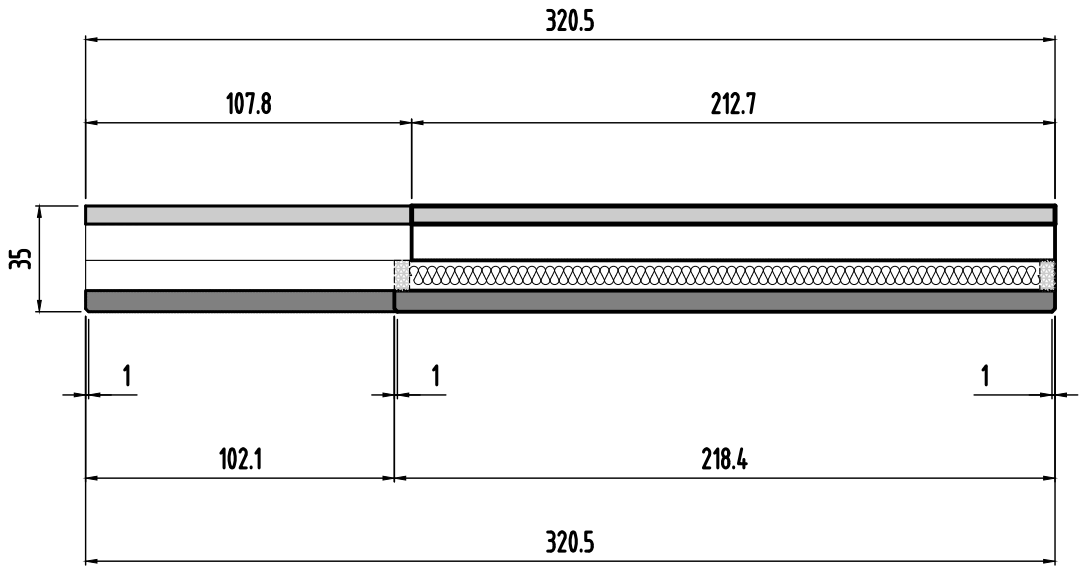

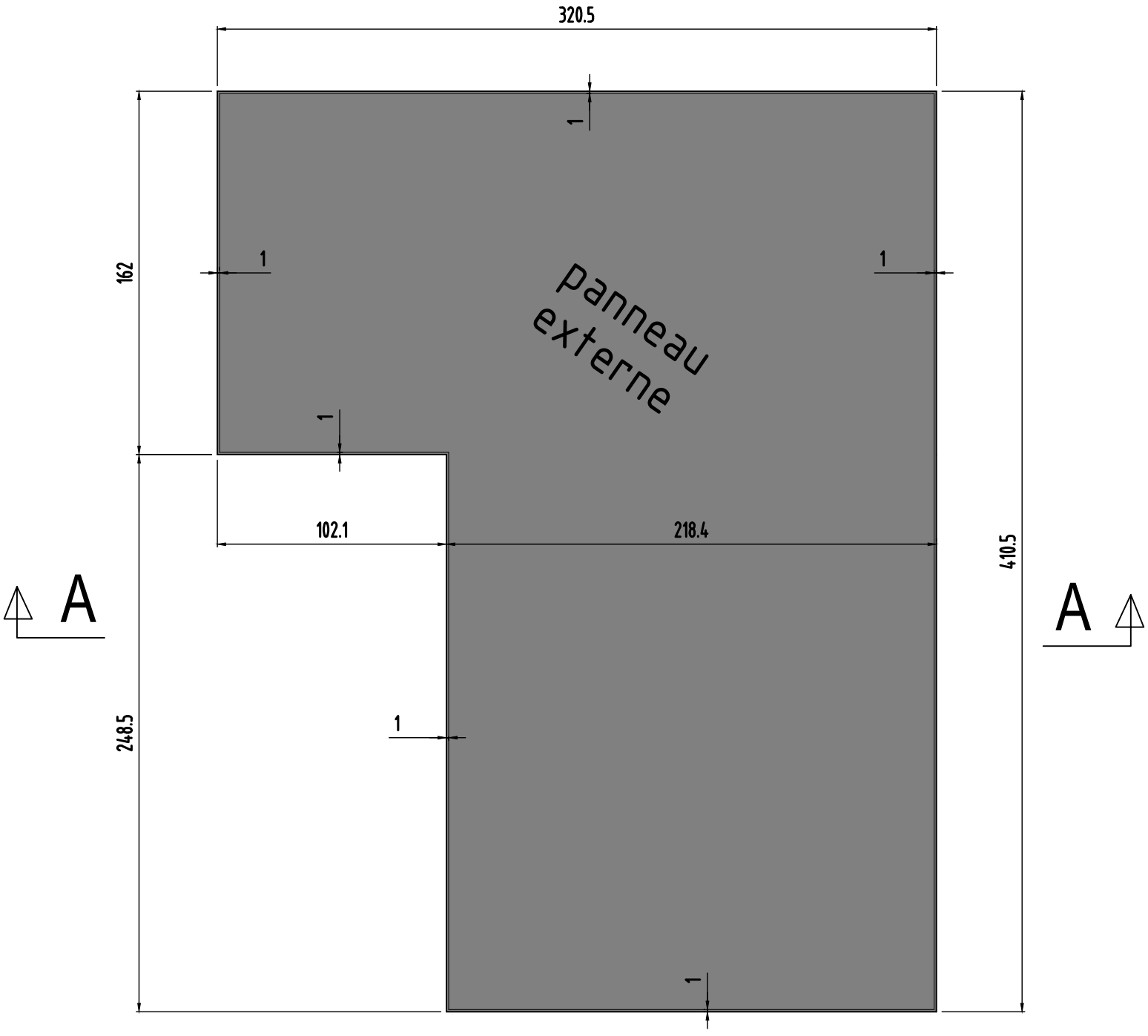

Panneaux 151 à 160

0	MODIFICATIONS
B	A
AFFAIRE:284	
Ech:1/25	
Cahier C.22	
Page 03	

Panneaux
N°151 à 160
Nombre des pièces:10

coupe A-A longitudinale

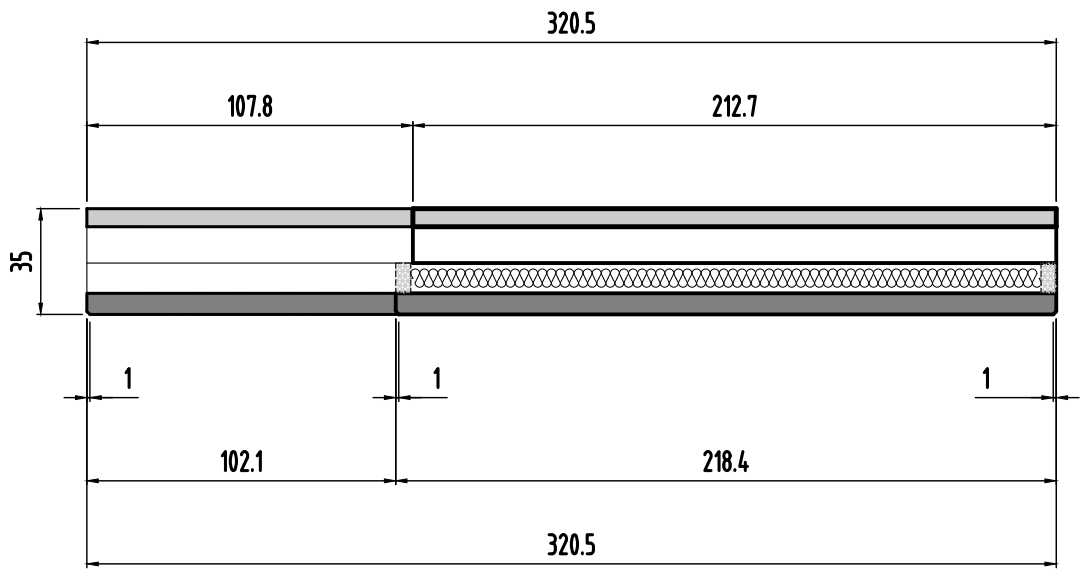

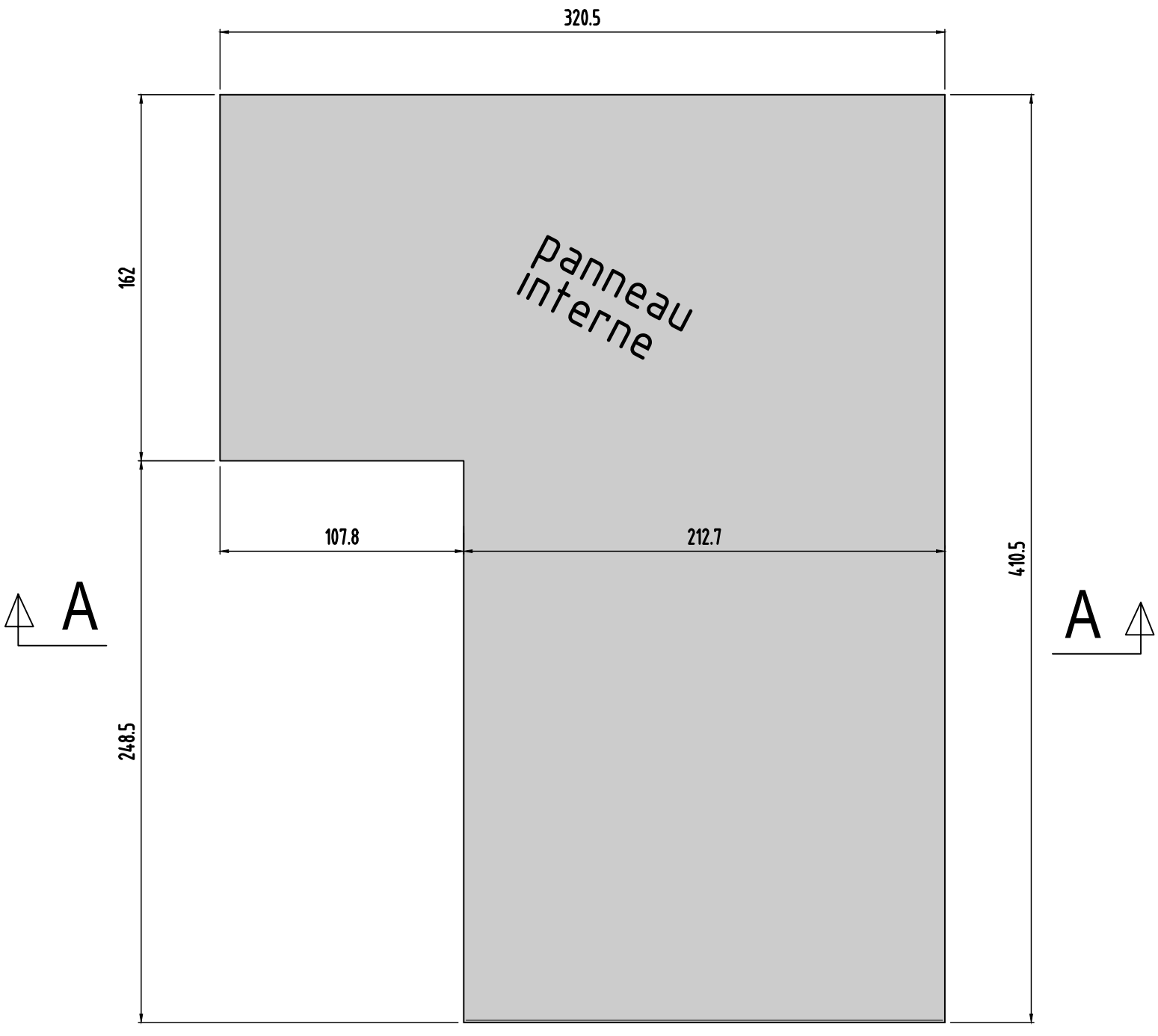

Panneaux 151 à 160

0	MODIFICATIONS
B	A
AFFAIRE:284 Ech:1/25	
Page 04	Cahier C.22

Panneau
N°161
Nombre des pièces:1

coupe A-A longitudinale

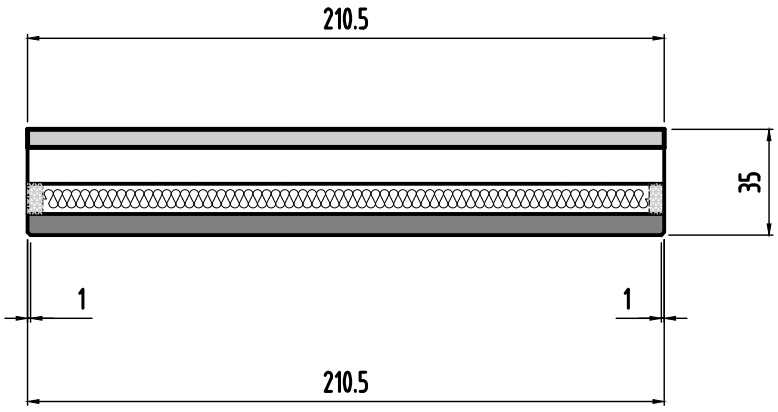

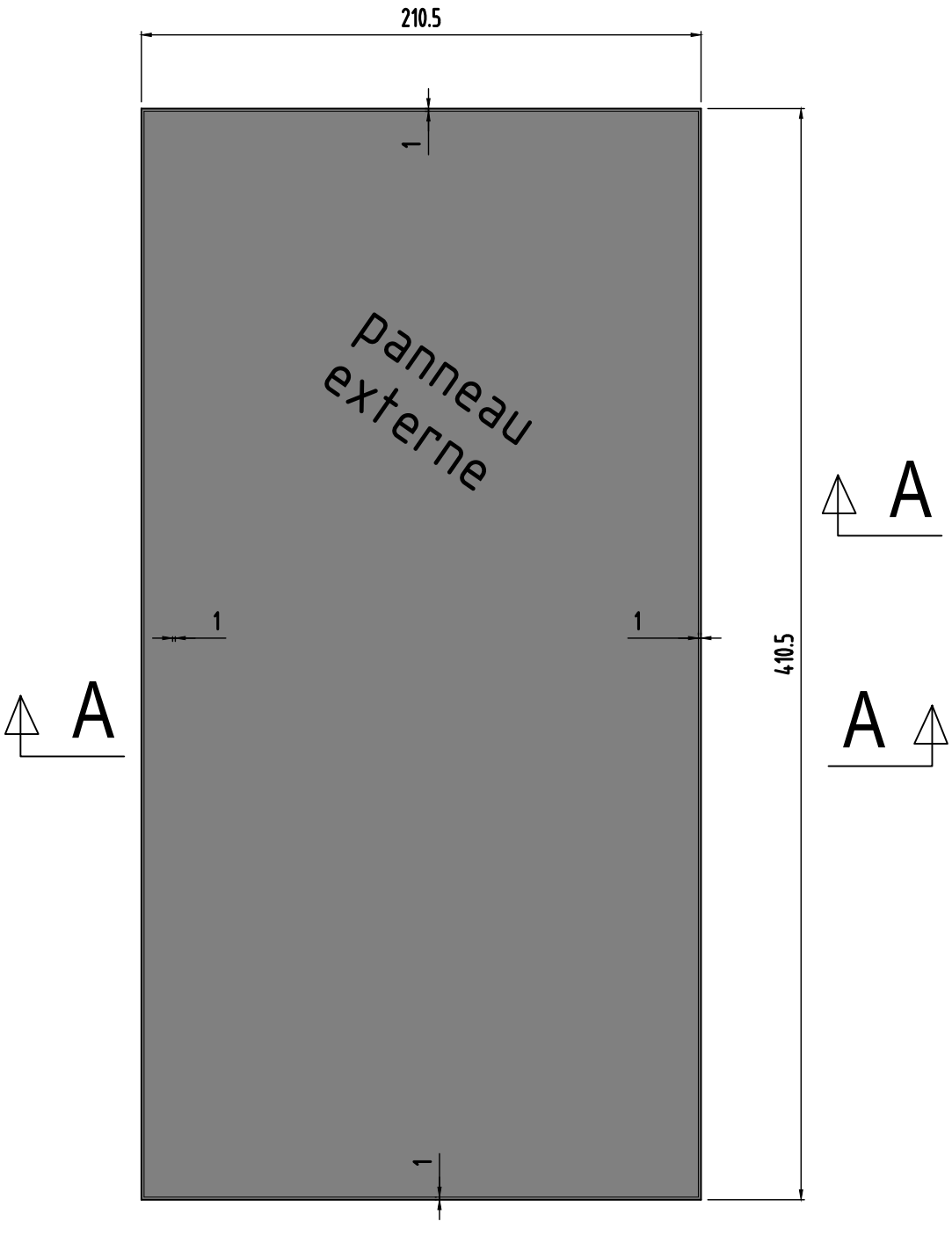

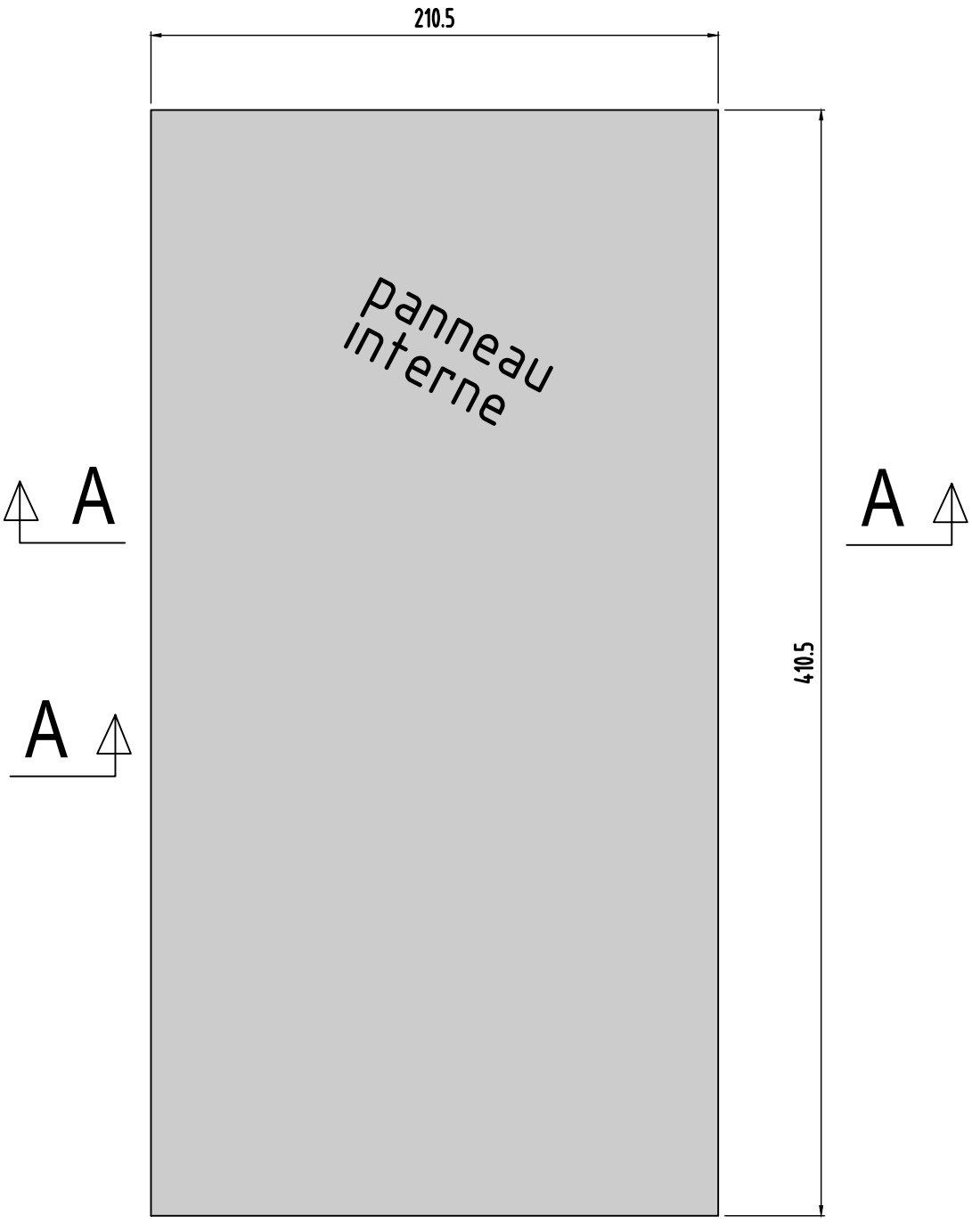

Panneau 161

0	MODIFICATIONS
B	A
Ech:1/25	AFFAIRE:284
Page 05	Cahier C.22

Panneau
N°162
Nombre des pièces:1

coupe A-A longitudinale

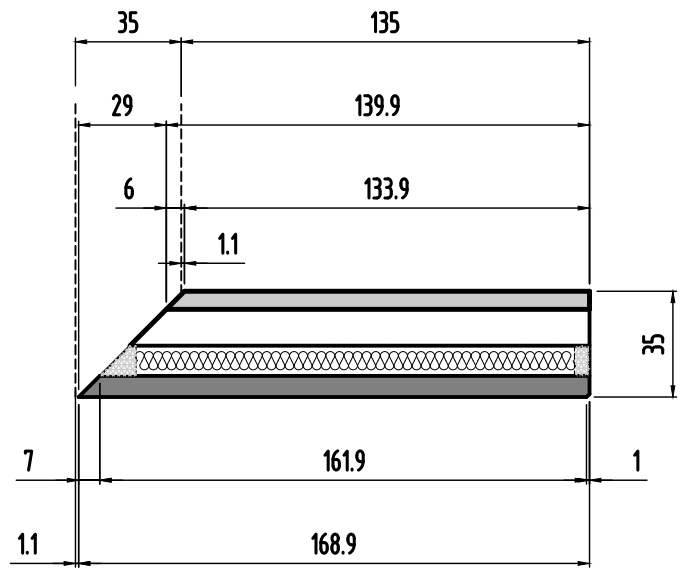

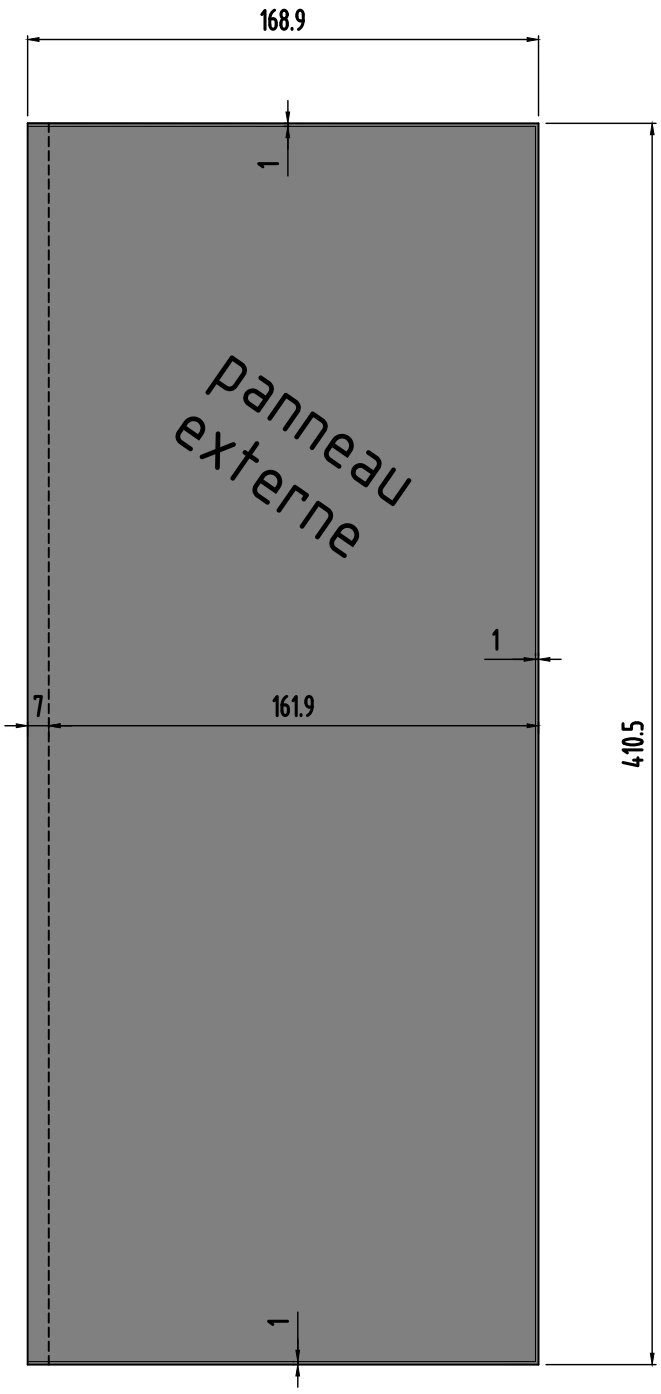

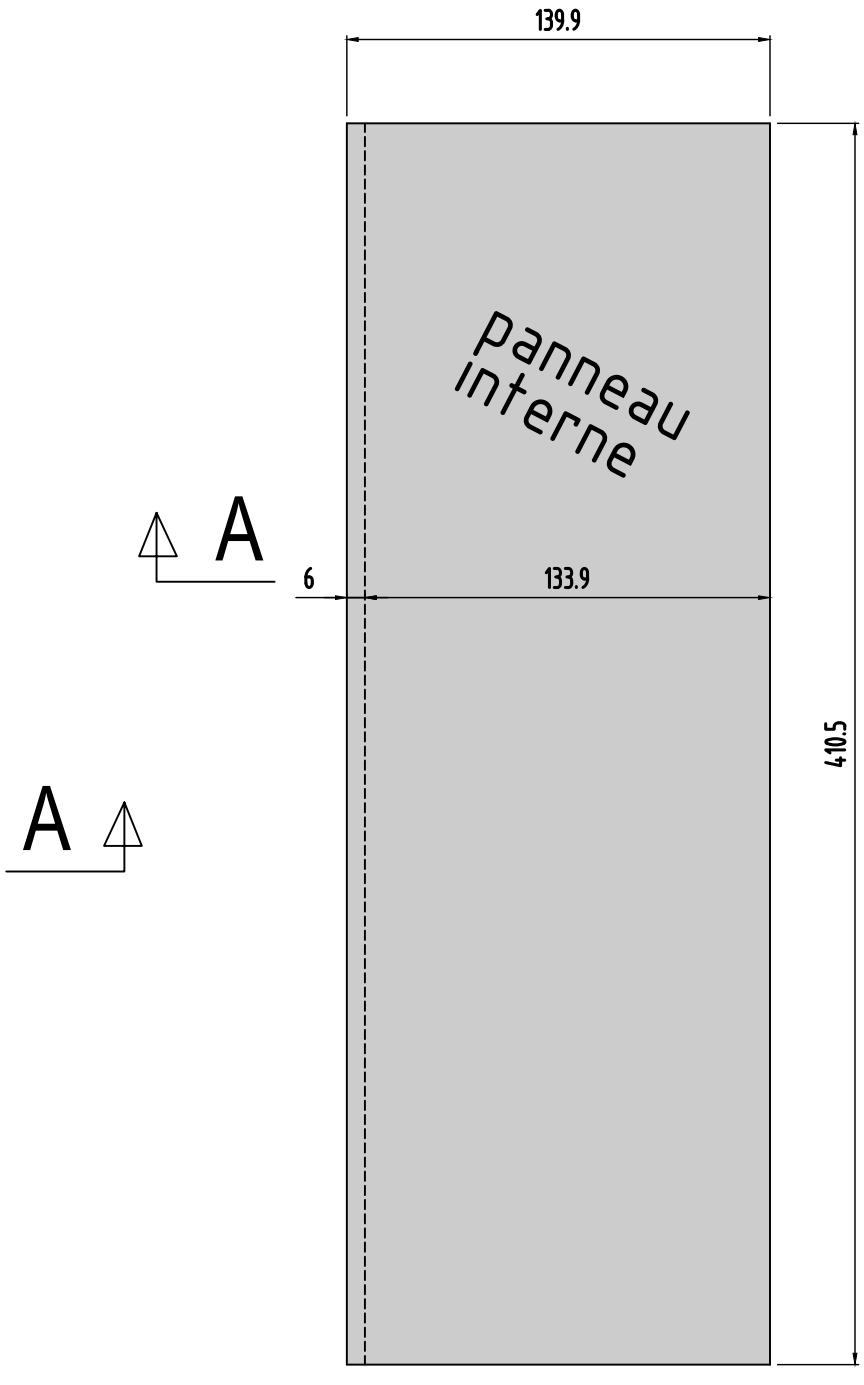

Panneau 162

0	MODIFICATIONS
B	A
AFFAIRE:284 Ech:1/25	
Cahier C.22 Page 06	

Panneau
N°163
Nombre des pièces:1

coupe A-A longitudinale

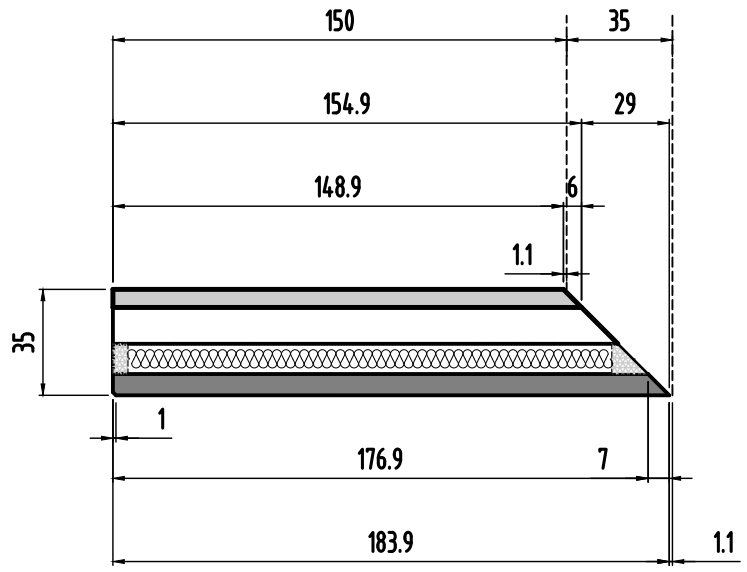

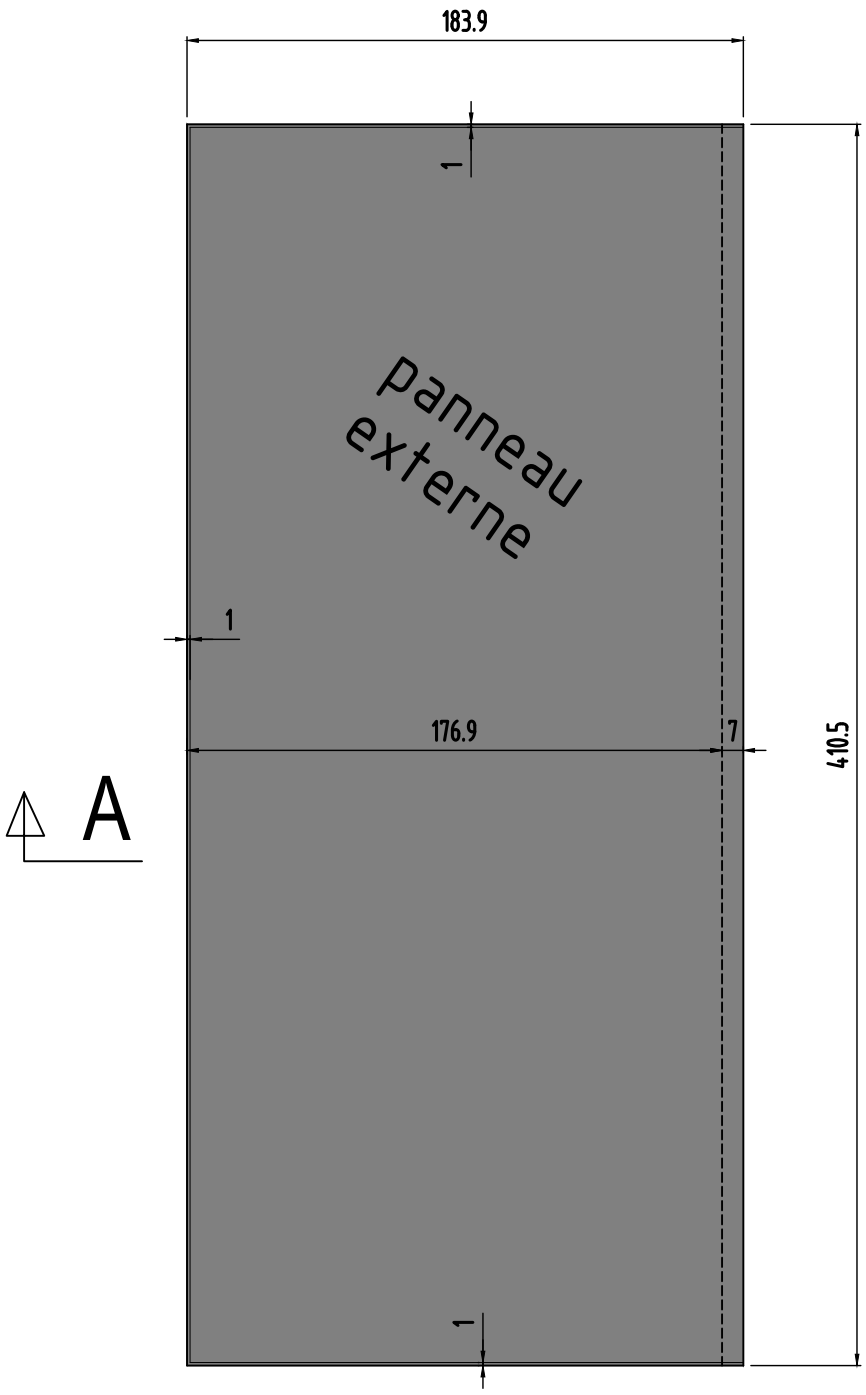

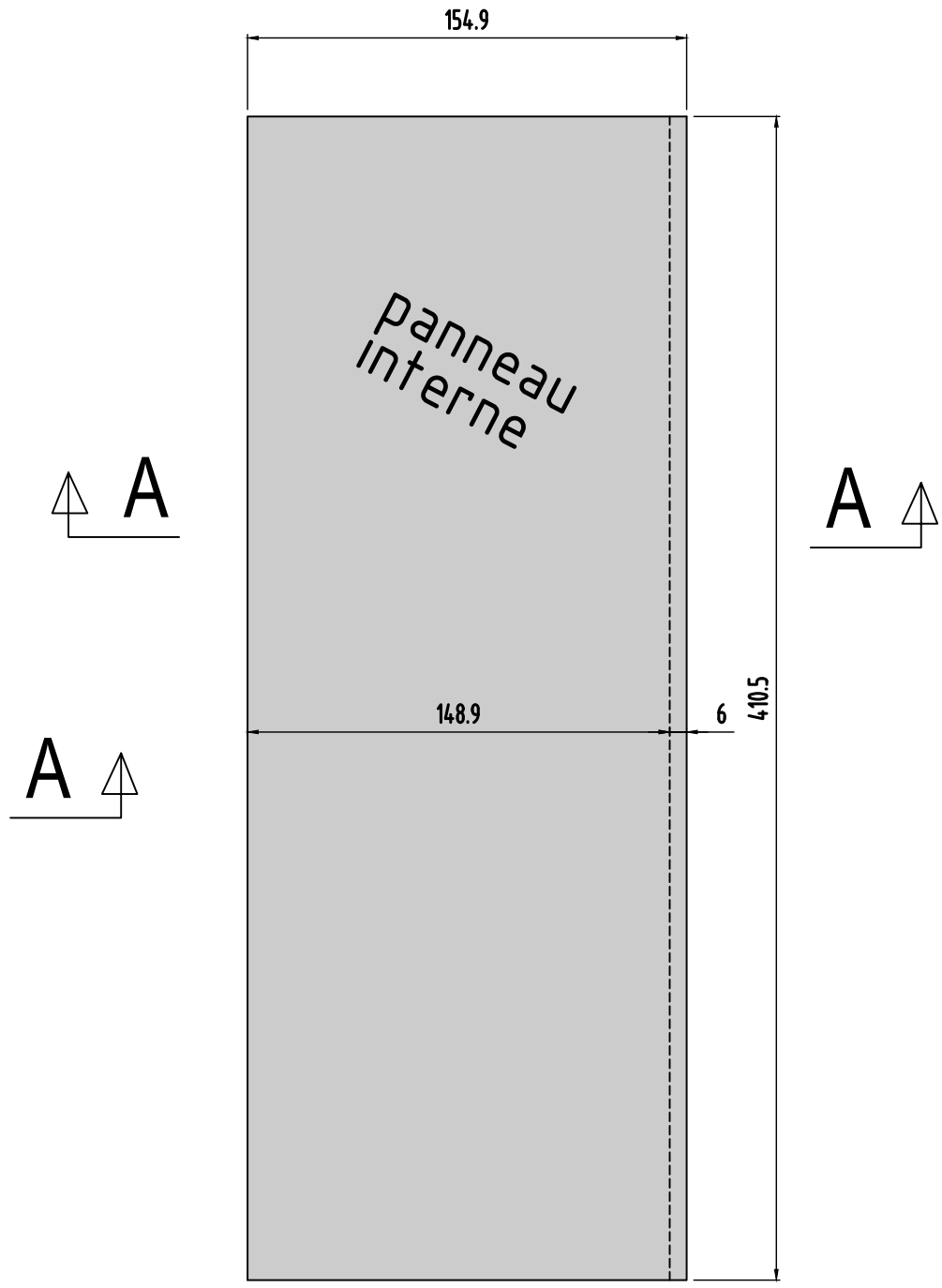

Panneau 163

0	MODIFICATIONS
B	A
Ech:1/25	AFFAIRE:284
Page 07	Cahier C.22

Panneau
N°164
Nombre des pièces:1

coupe A-A longitudinale

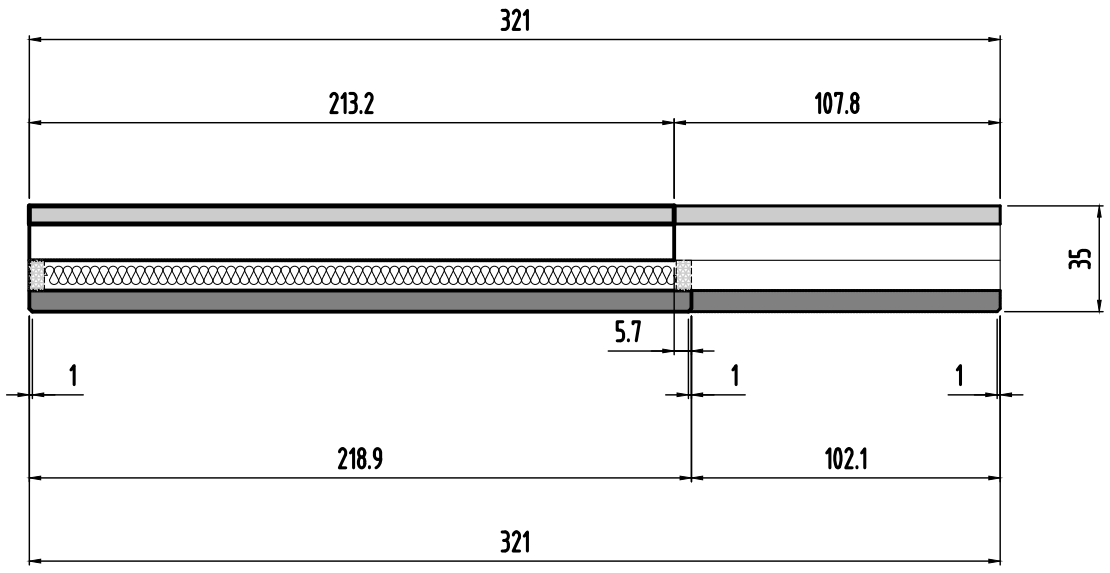

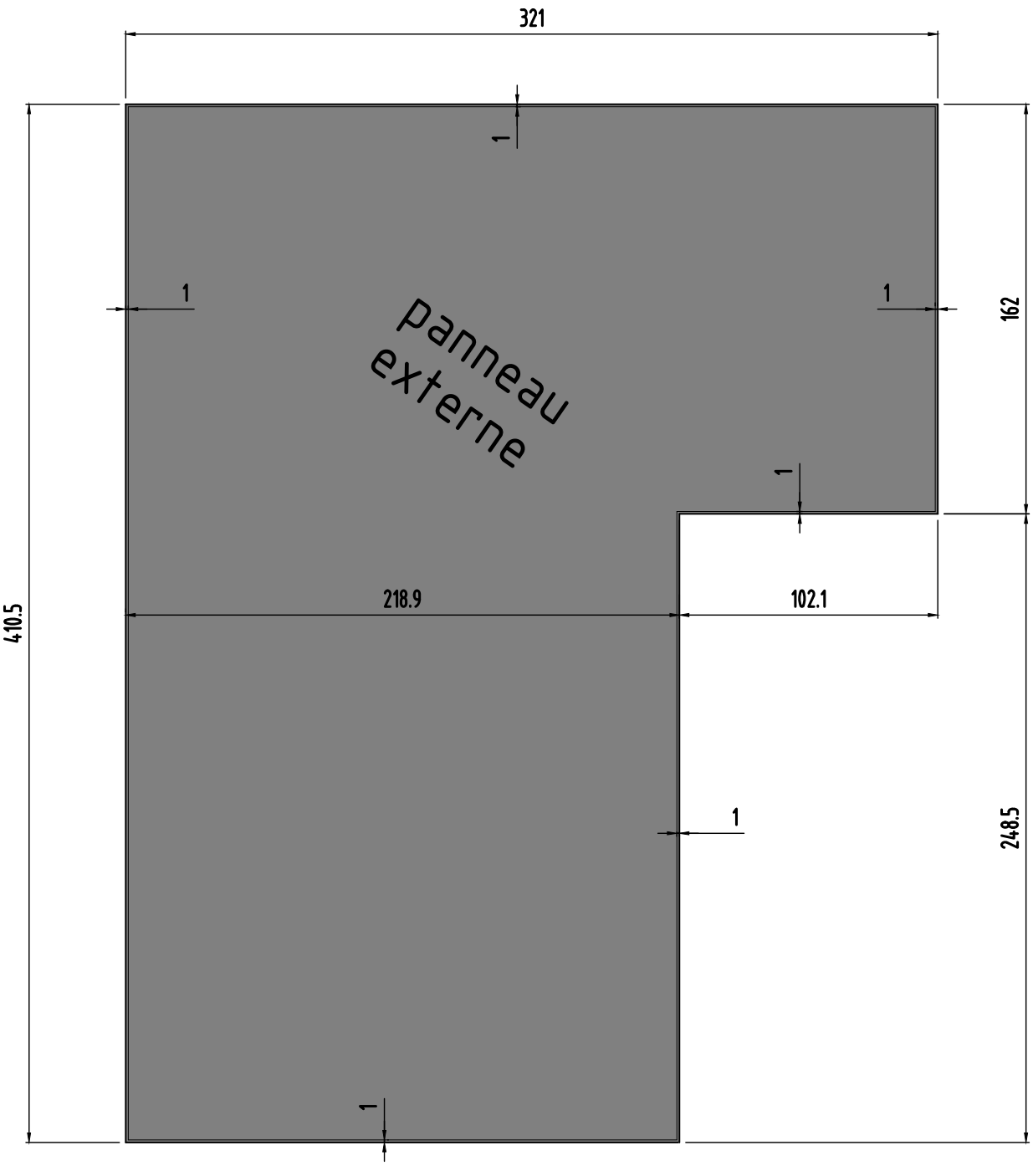

Panneau 164

0	MODIFICATIONS
B	A
Ech:1/25	AFFAIRE:284
Page 08	Cahier C.22

Panneau
N°164
Nombre des pièces:1

coupe A-A longitudinale

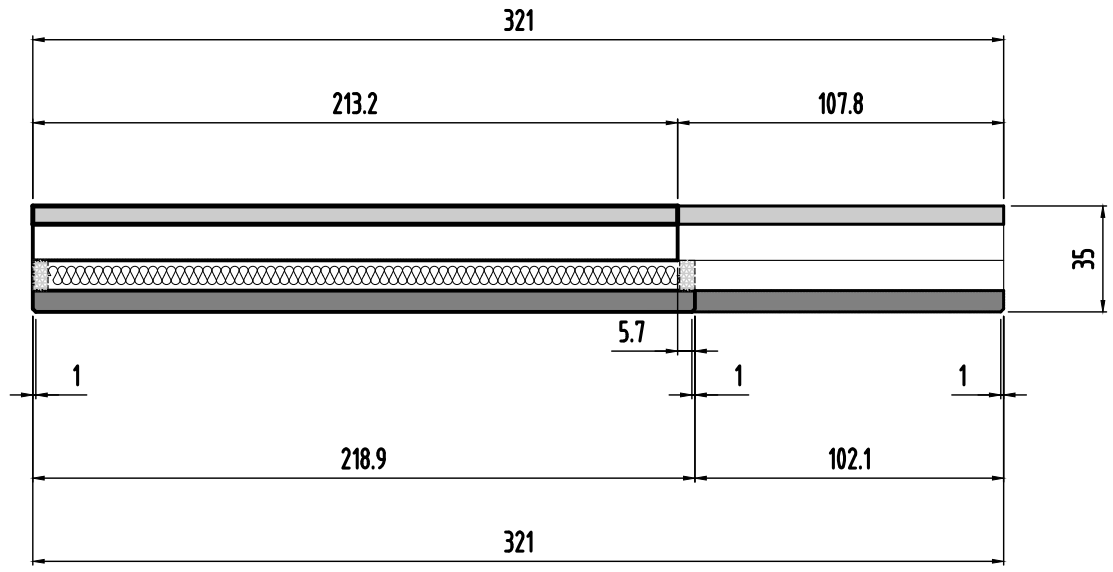

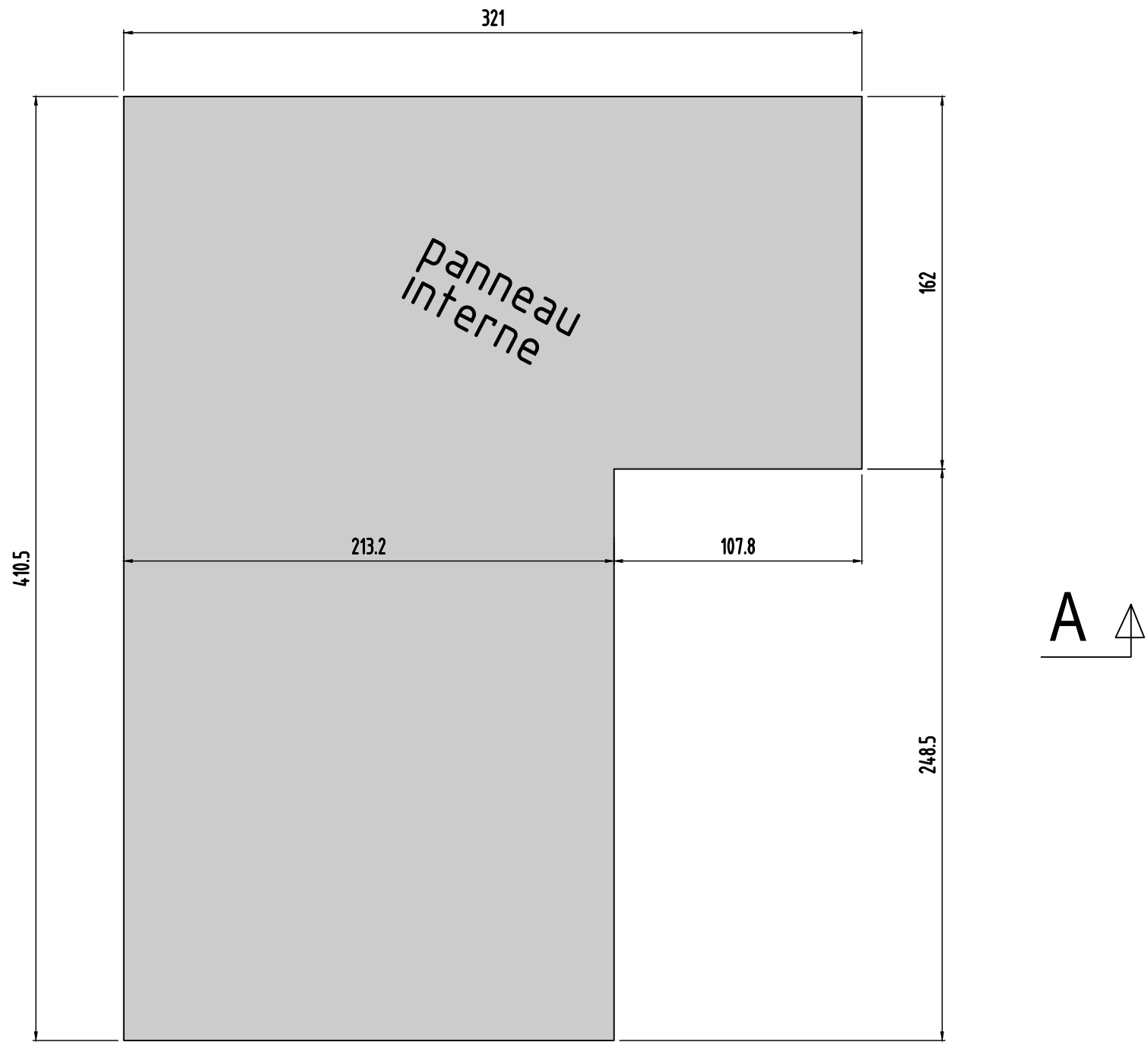

Panneau 164

0	MODIFICATIONS
B	A
AFFAIRE:284	Cahier C.22
Ech:1/25	Page 09

Panneau
N°165
Nombre des pièces:1

coupe A-A longitudinale

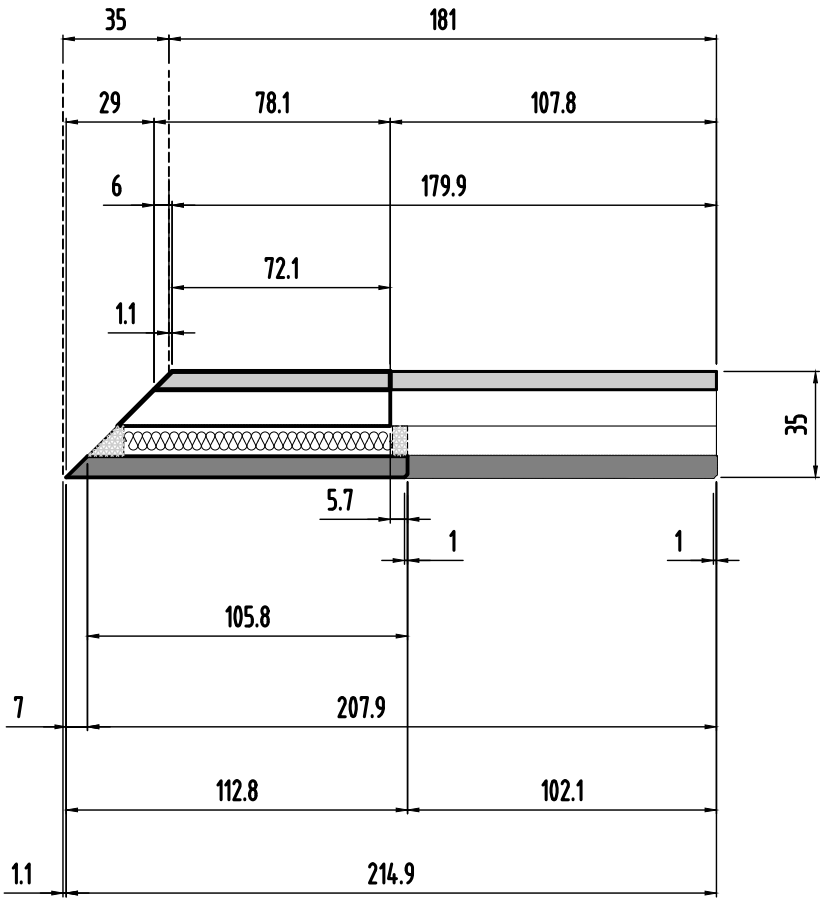

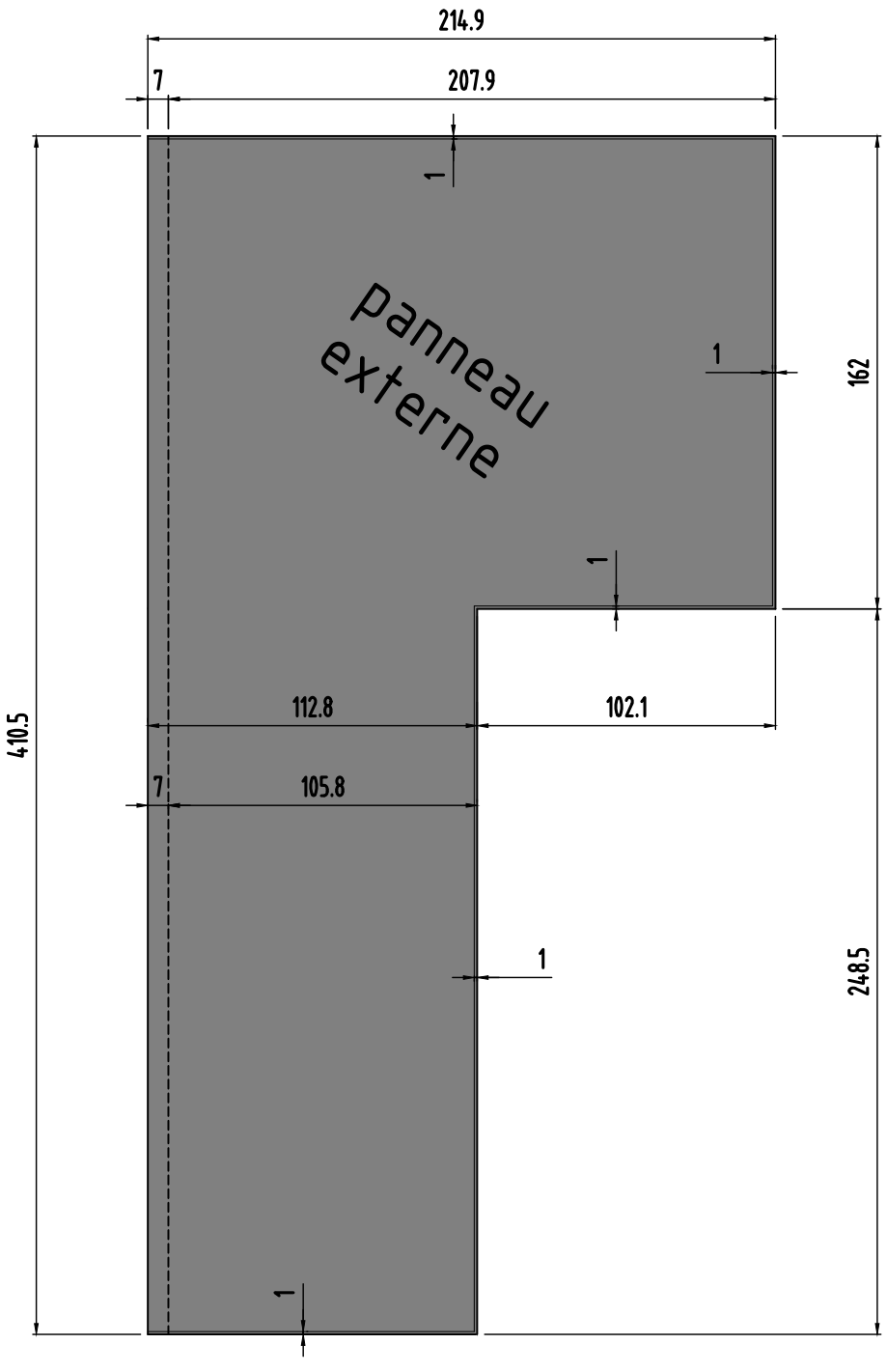

A

A

Panneau 165

0	MODIFICATIONS
B	A
Ech:1/25	AFFAIRE:284
Page 10	Cahier C.22

Panneau
N°165
Nombre des pièces:1

coupe A-A longitudinale

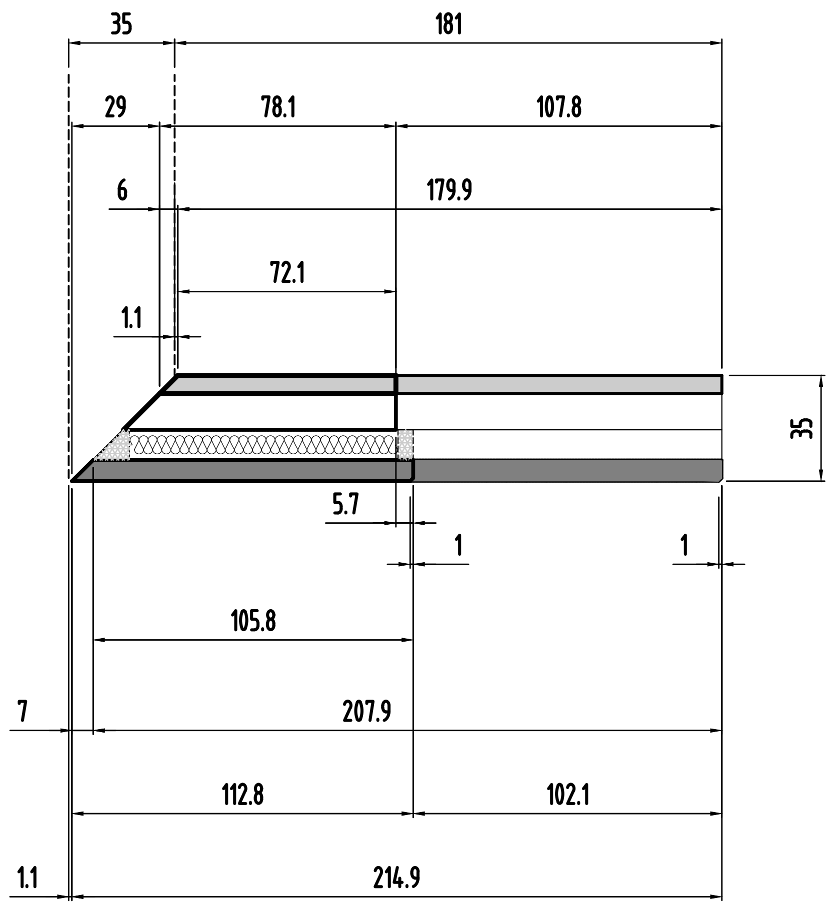

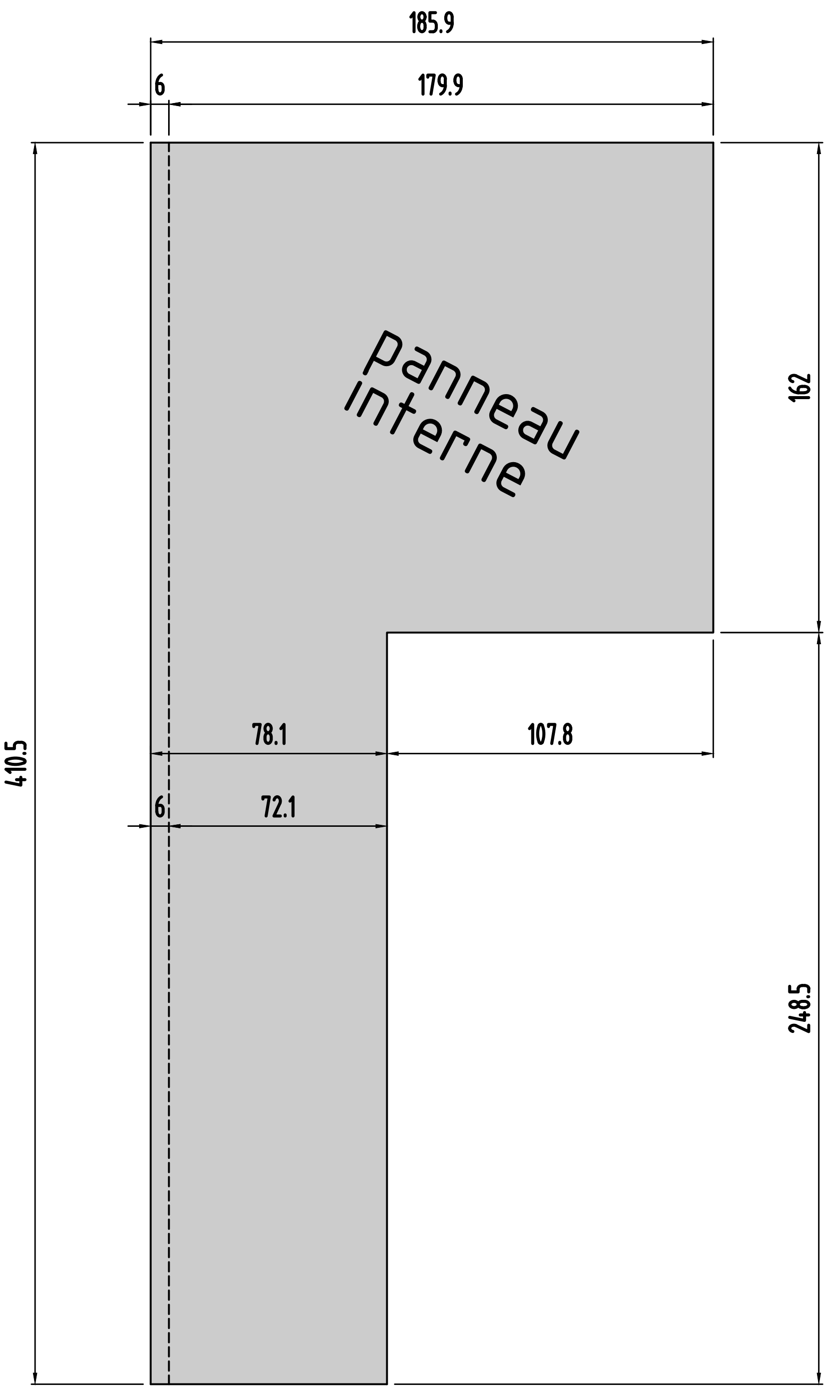

A

A

Panneau 165

0

MODIFICATIONS

B

A

AFFAIRE:284

Ech:1/25

Cahier C.22

Page 11

Panneau
N°166
Nombre des pièces:1

coupe A-A longitudinale

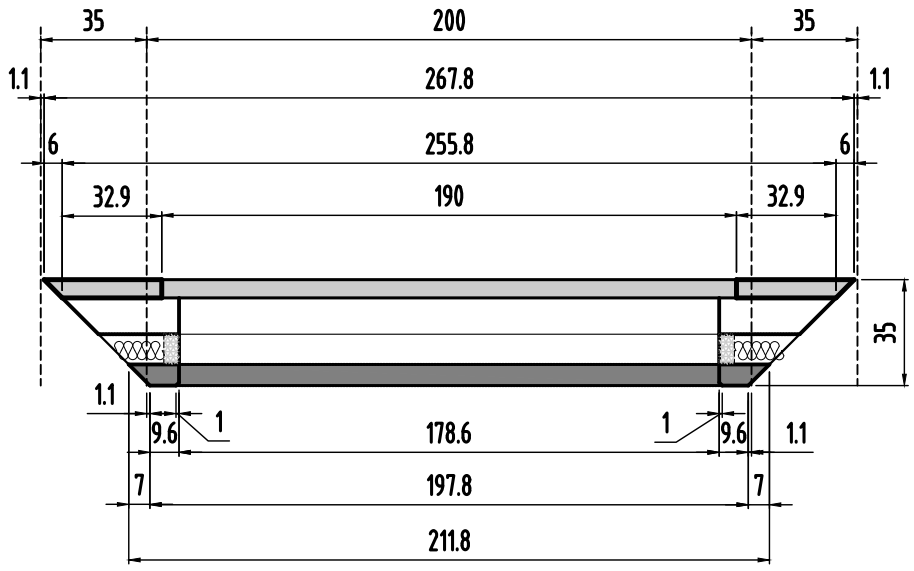

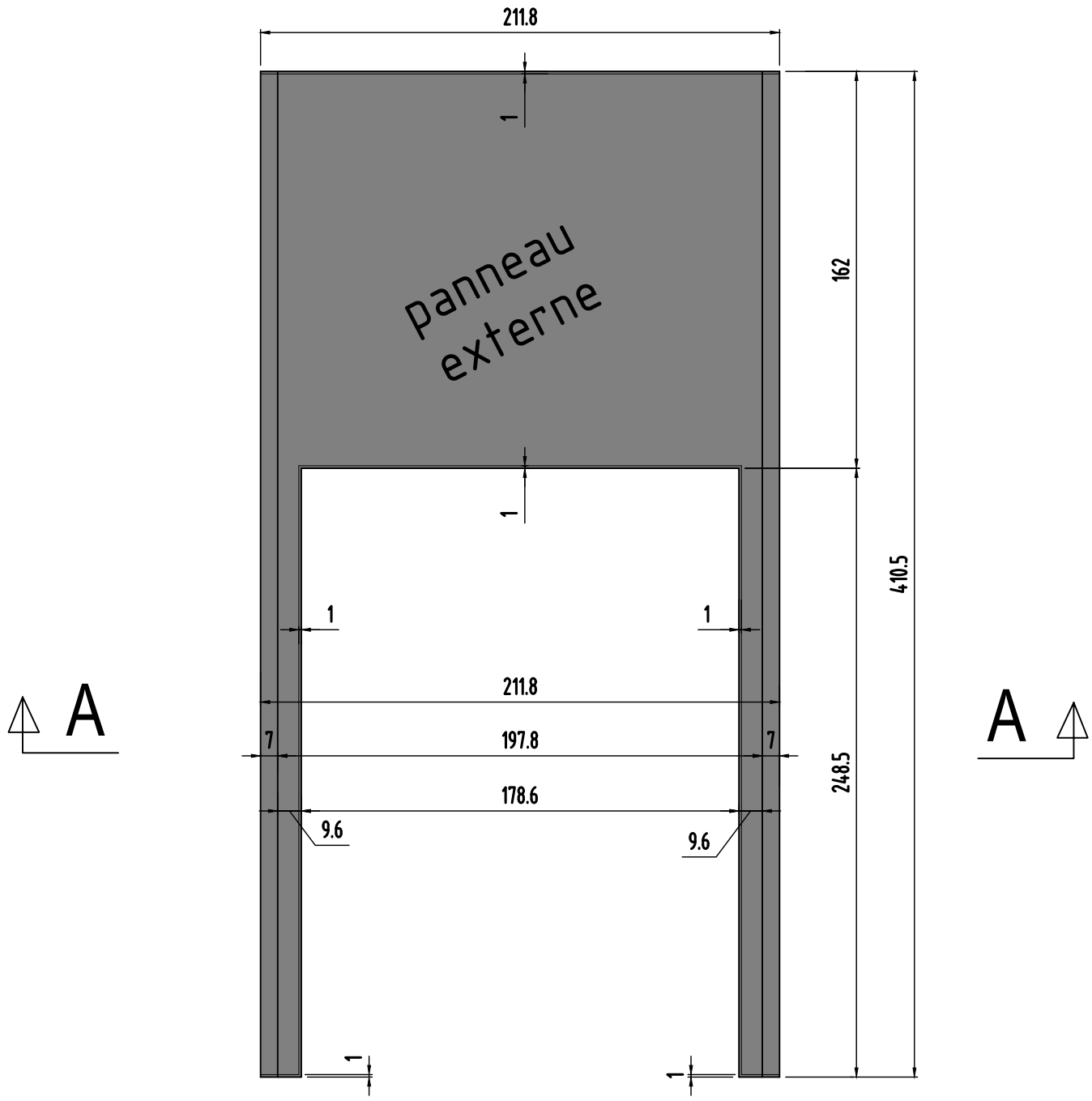

Panneau 166

0	MODIFICATIONS
B	A
AFFAIRE:284	
Ech:1/25	
Cahier C.22	
Page 12	

Panneau
N°166
Nombre des pièces:1

Panneau 166

coupe A-A longitudinale

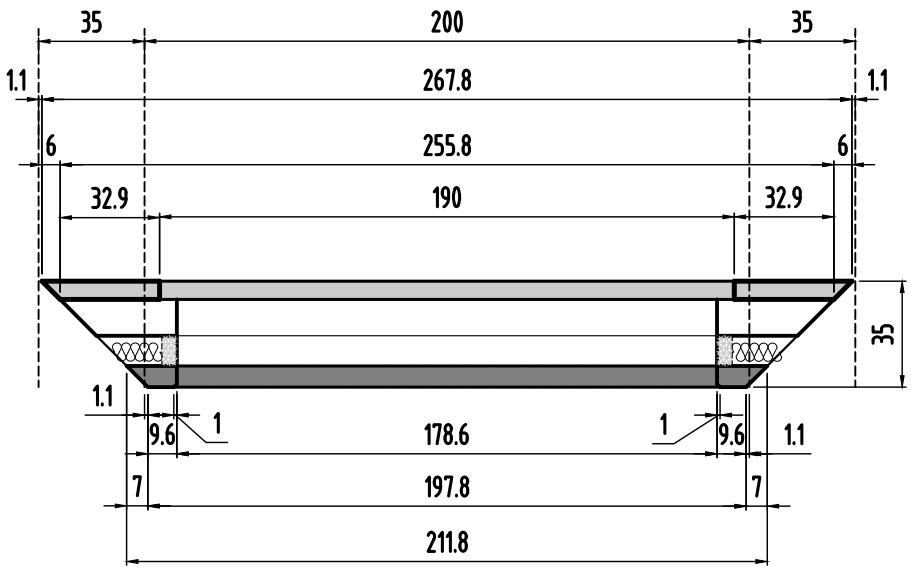

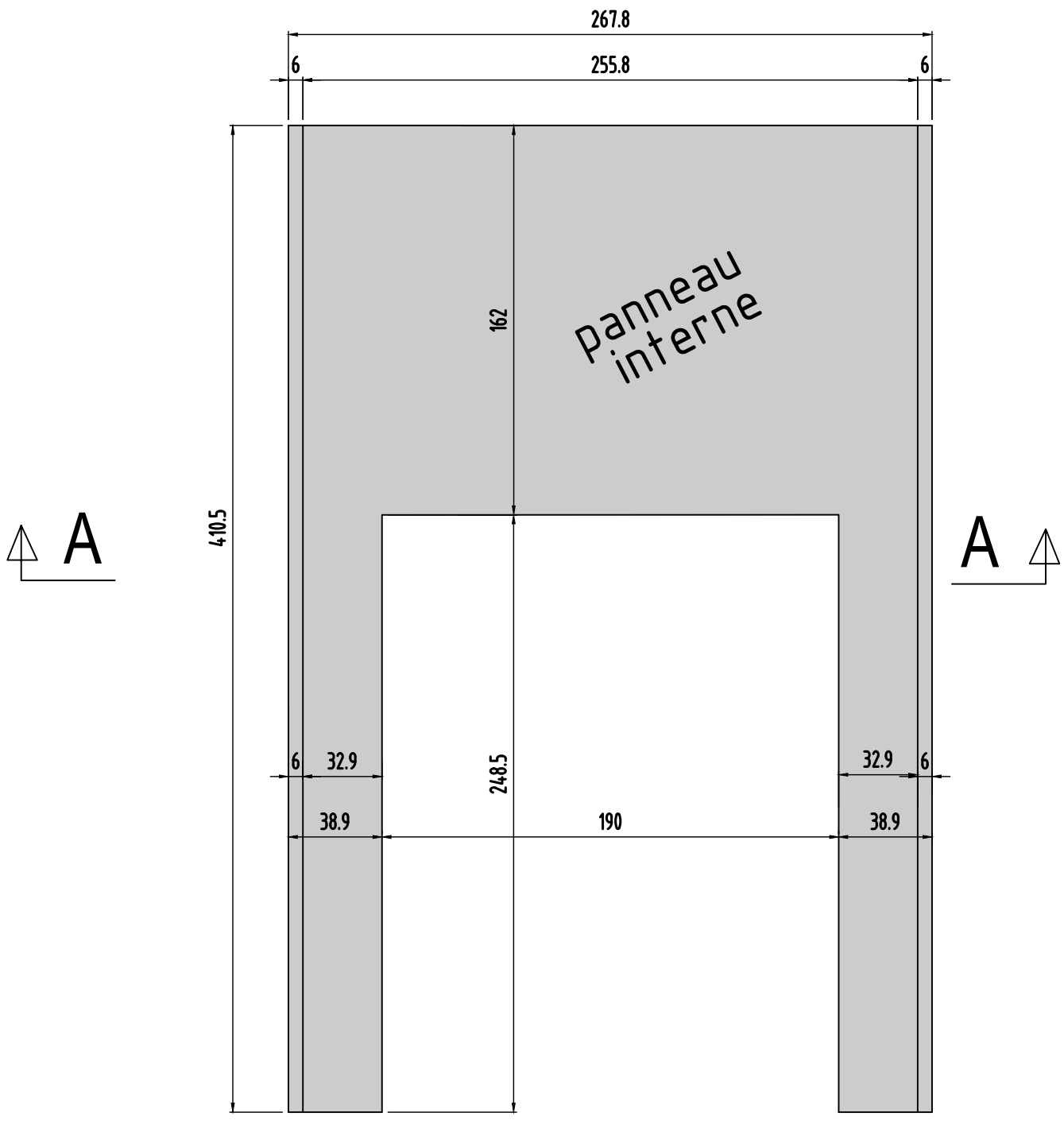

0	MODIFICATIONS
B	A
Ech:1/25	AFFAIRE:284
Page 13	Cahier C.22

Panneau
N°167
Nombre des pièces:1

Panneau 167

coupe A-A longitudinale

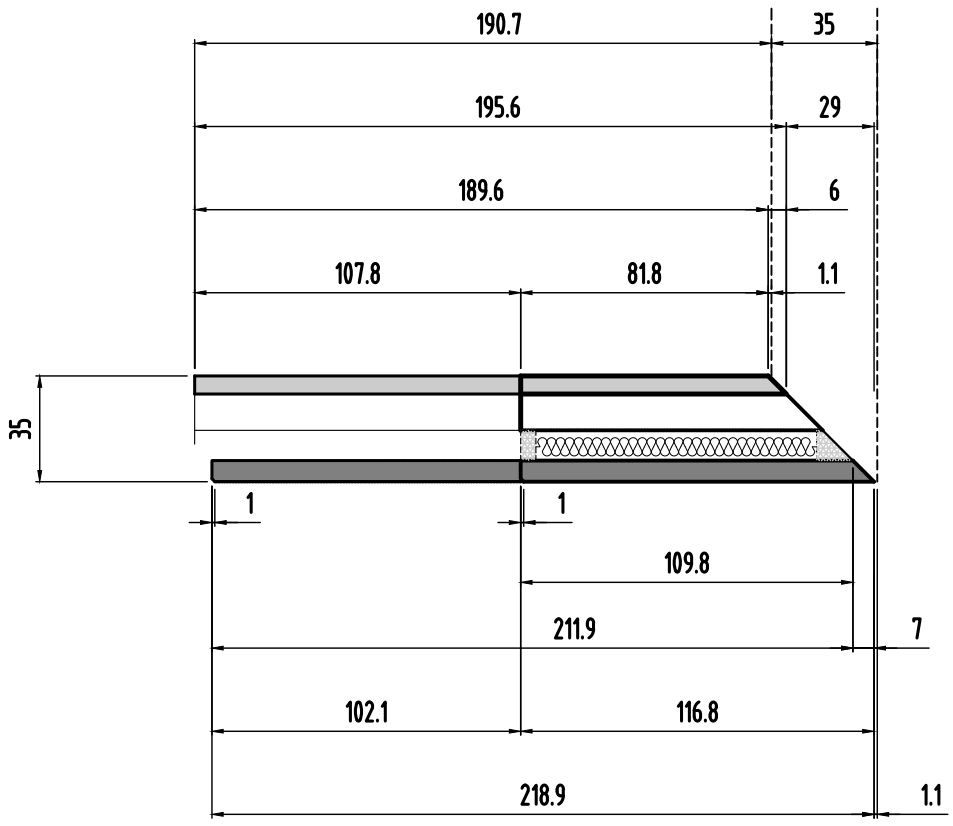

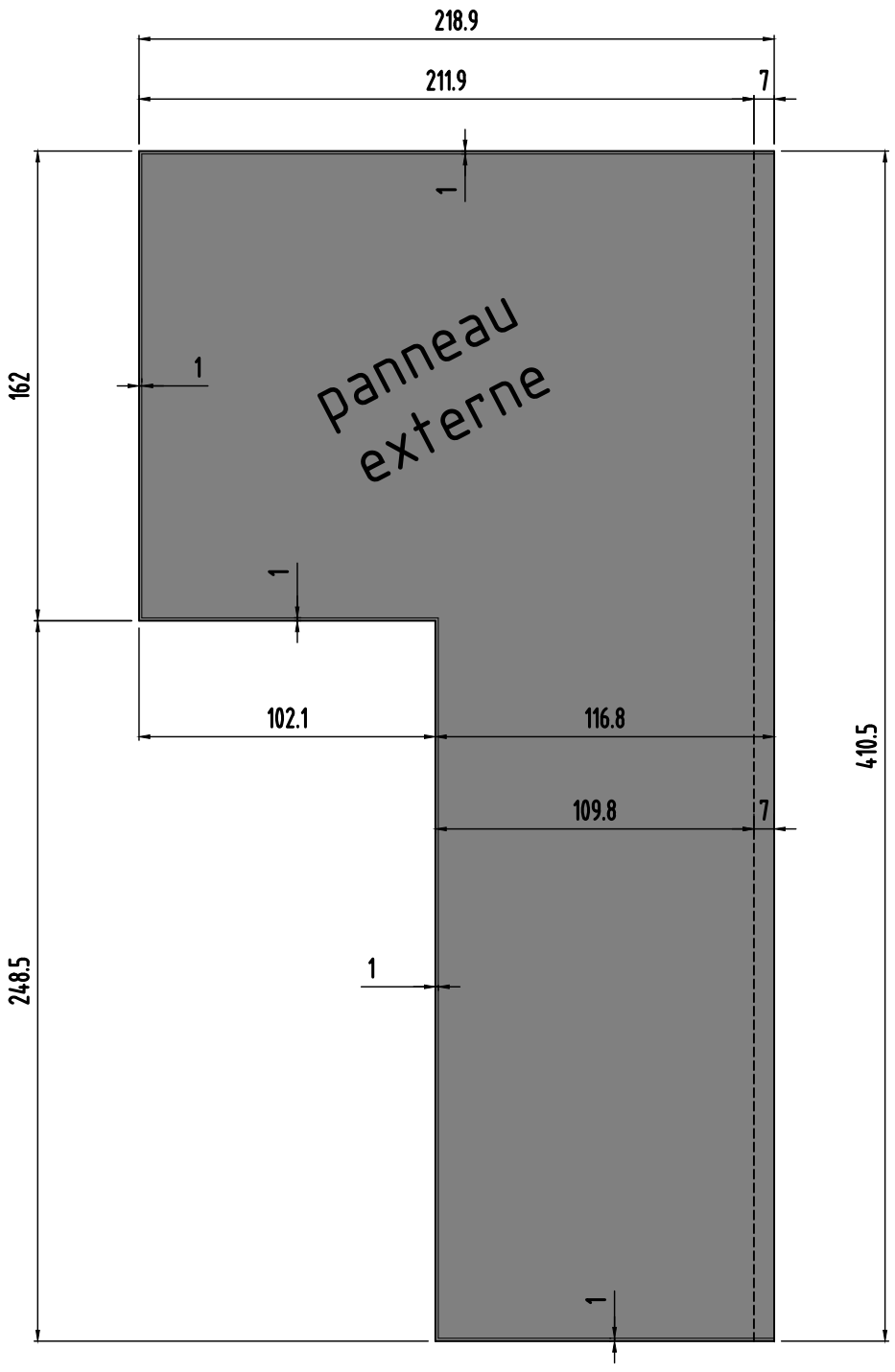

A

A

0	MODIFICATIONS
B	A
Ech:1/25	AFFAIRE:284
Page 14	Cahier C.22

Panneau
N°167
Nombre des pièces:1

coupe A-A longitudinale

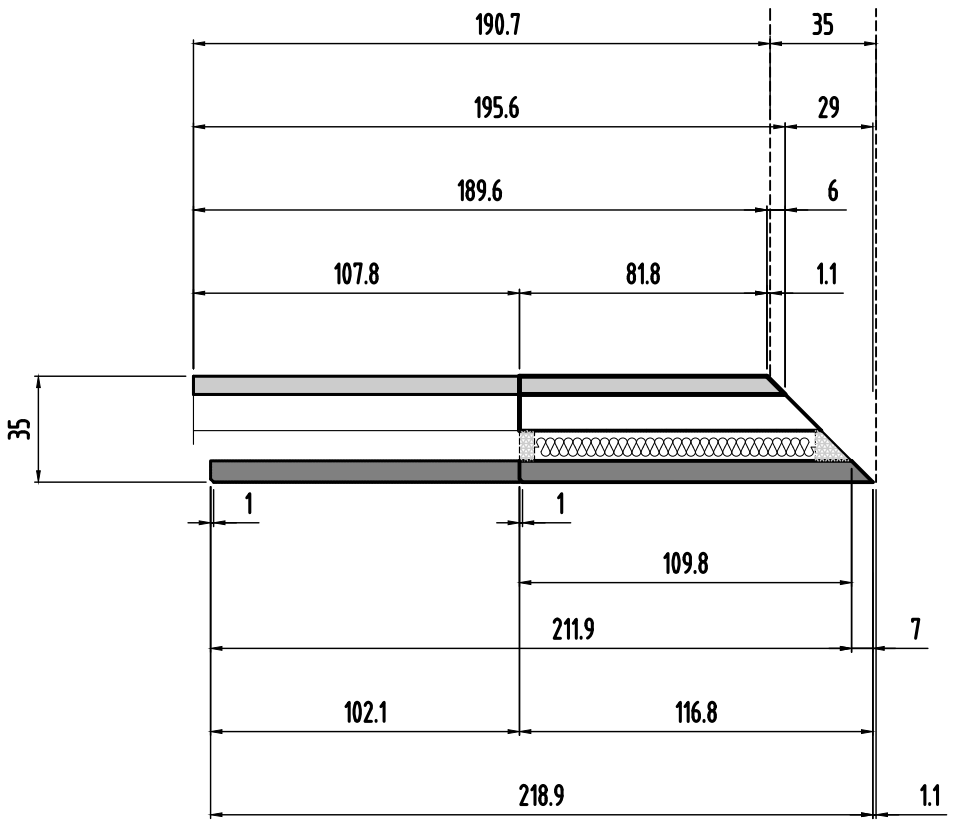

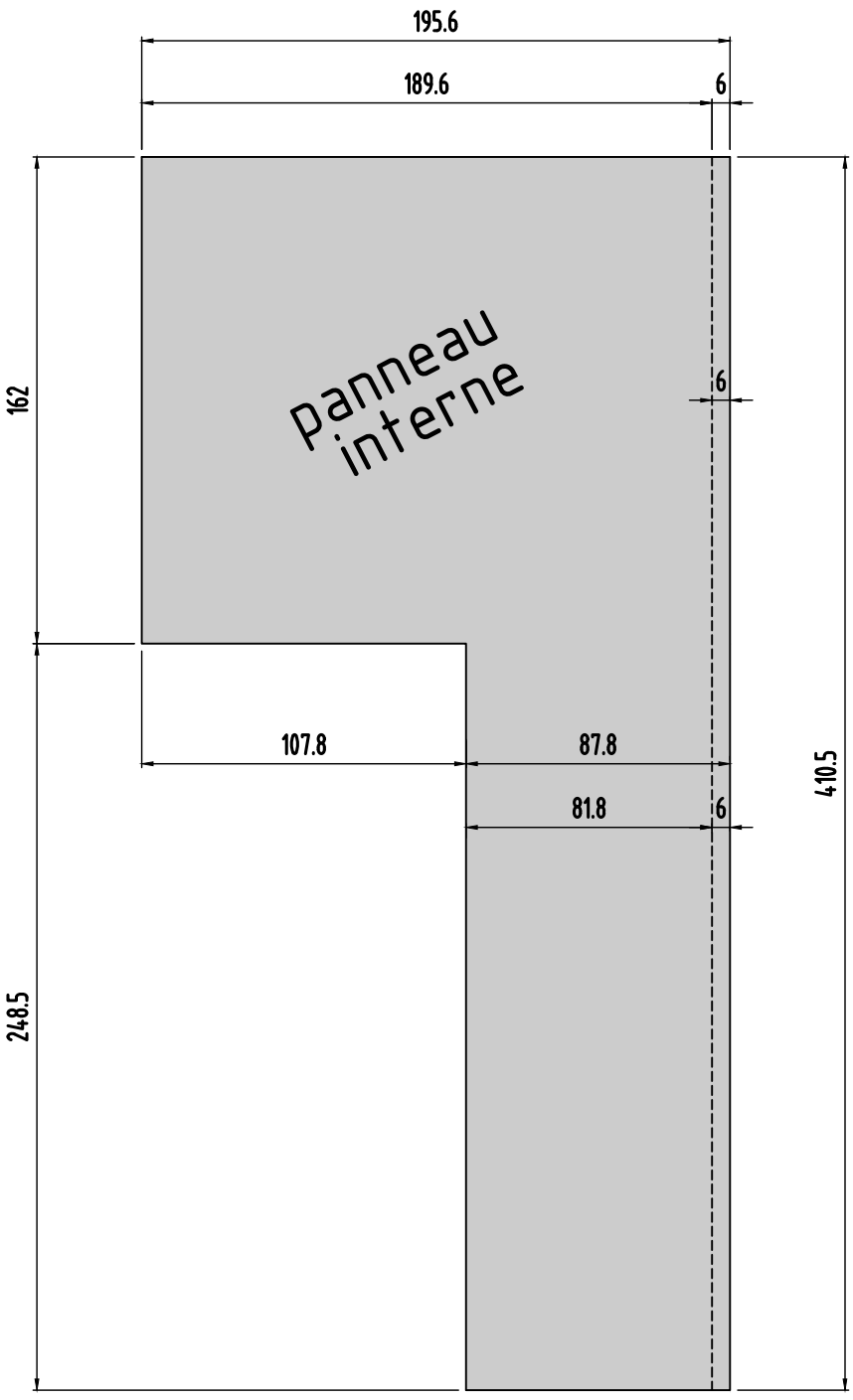

A

A

Panneau 167

0	MODIFICATIONS
B	A
Ech:1/25	AFFAIRE:284
Page 15	Cahier C.22

Panneau
N°168
Nombre des pièces:1

coupe A-A longitudinale

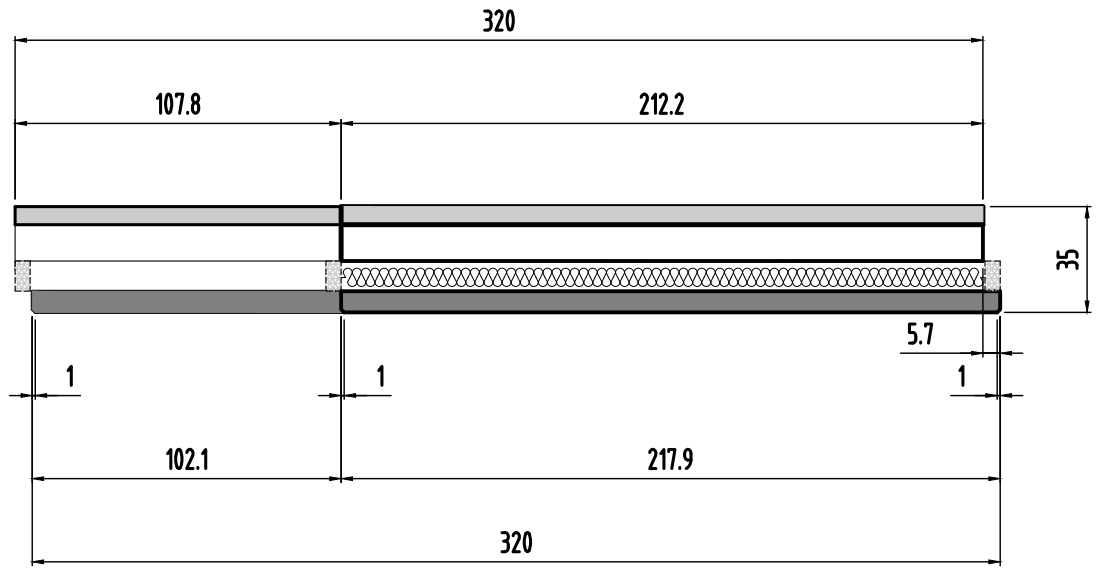

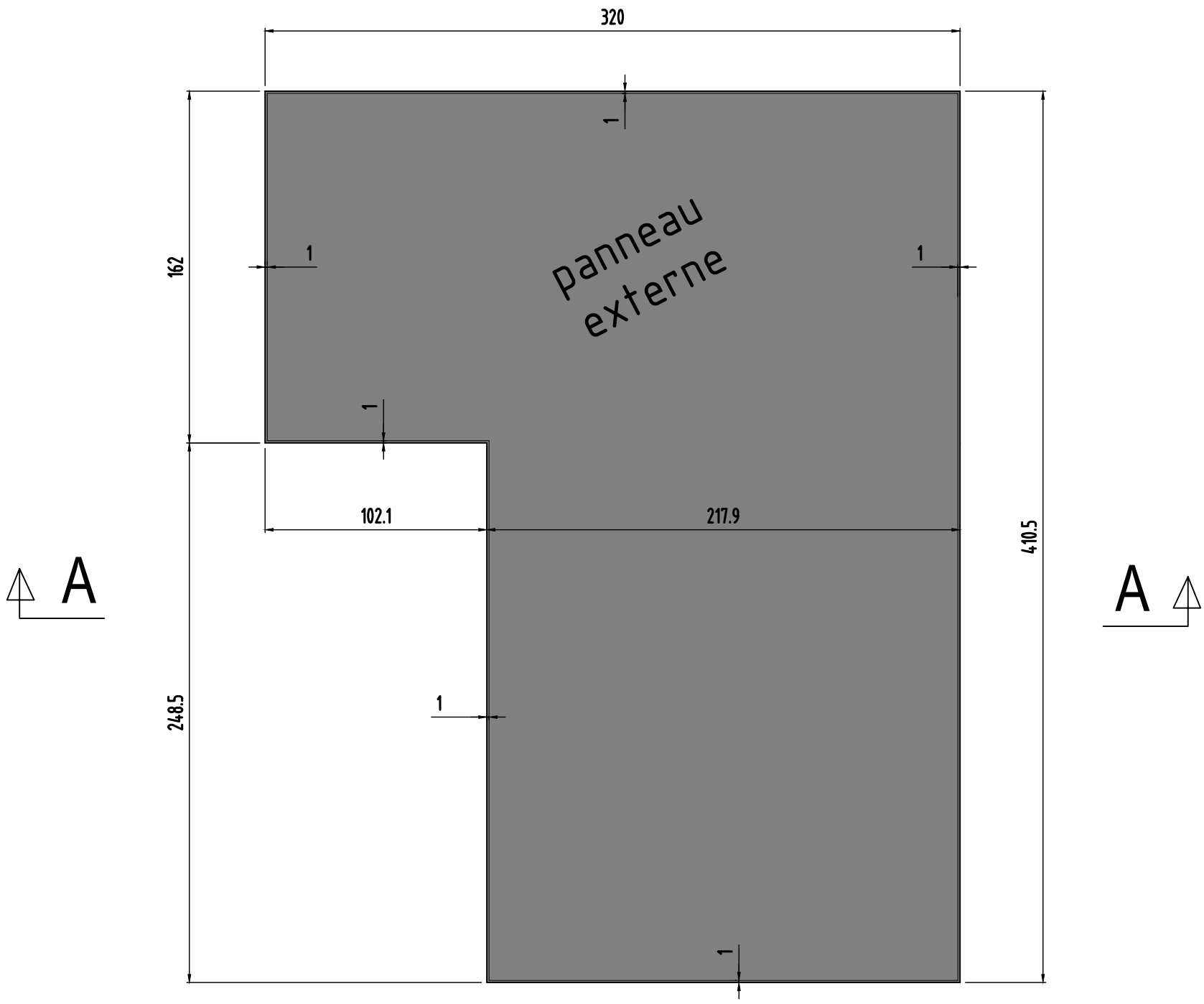

Panneau 168

0	MODIFICATIONS
B	A
AFFAIRE:284	
Ech:1/25	
Cahier C.22	
Page 16	

Panneau
N°168
Nombre des pièces:1

coupe A-A longitudinale

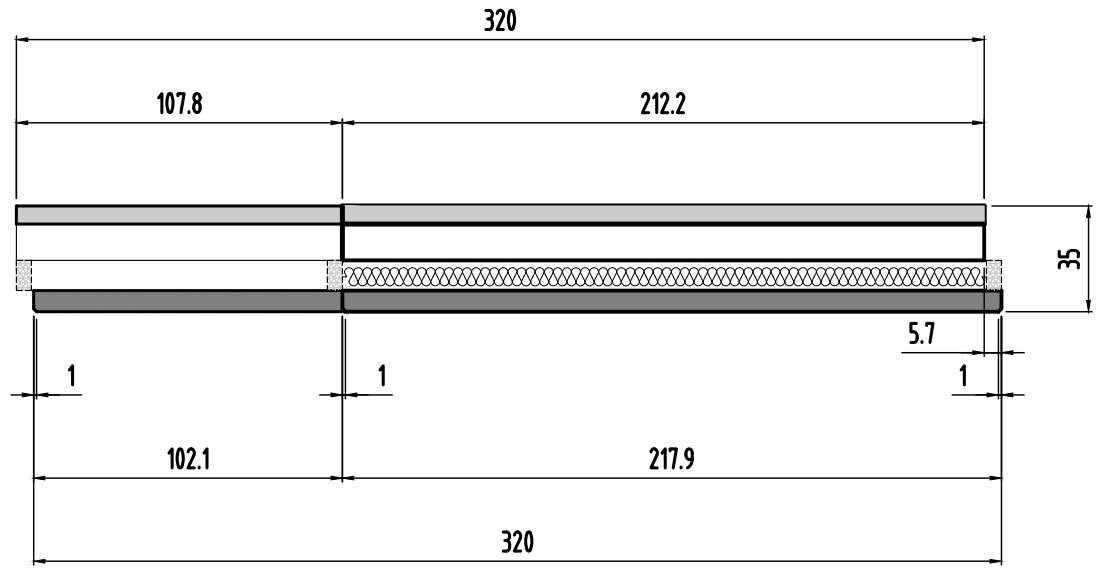

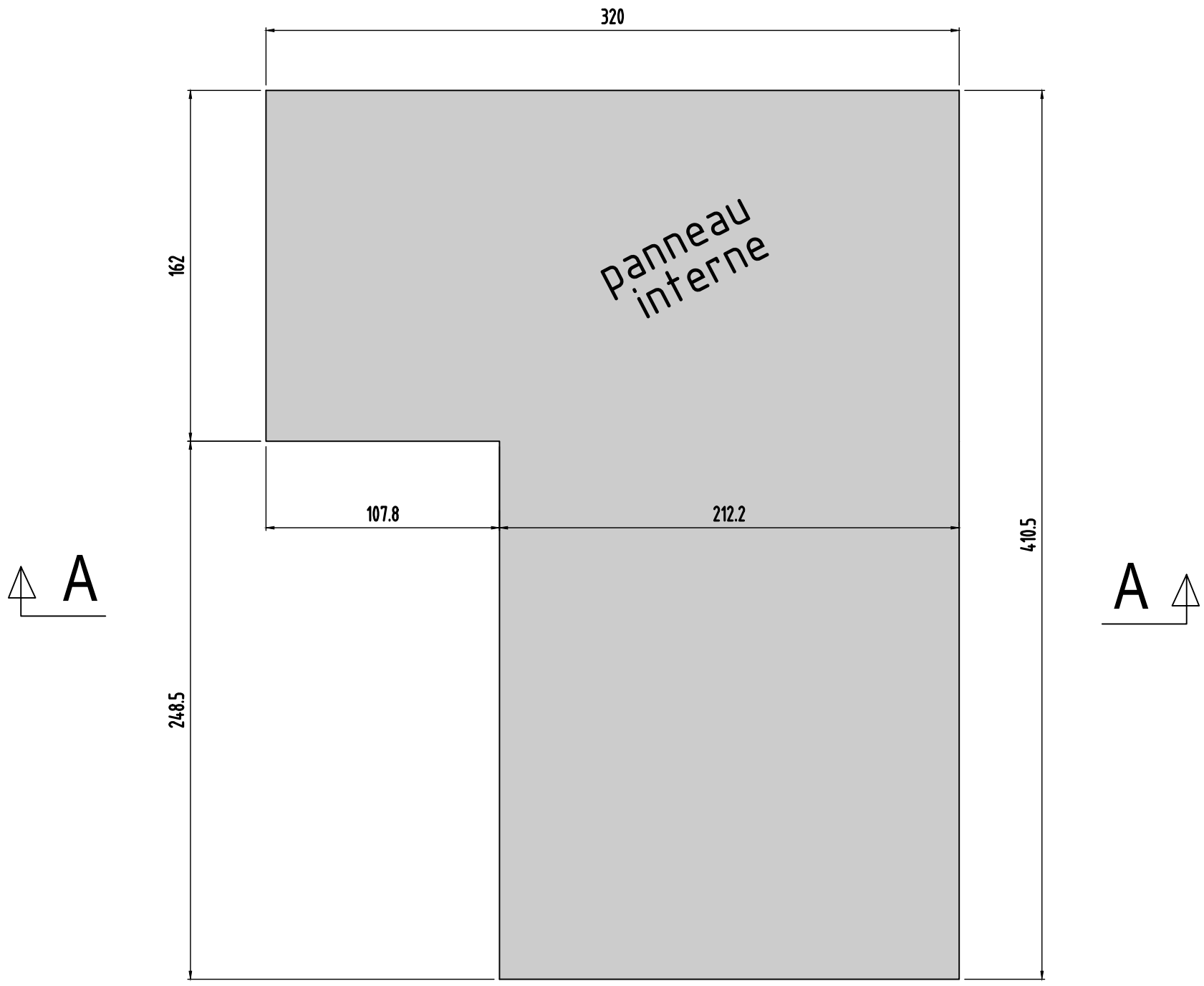

Panneau 168

0	MODIFICATIONS
B	A
Ech:1/25	AFFAIRE:284
Page 17	Cahier C.22

Panneau
N°169
Nombre des pièces:1

coupe A-A longitudinale

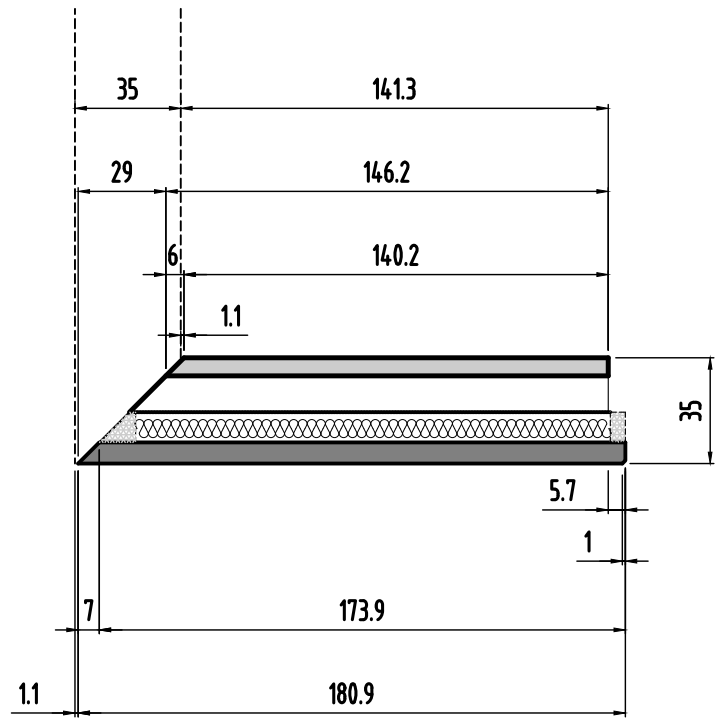

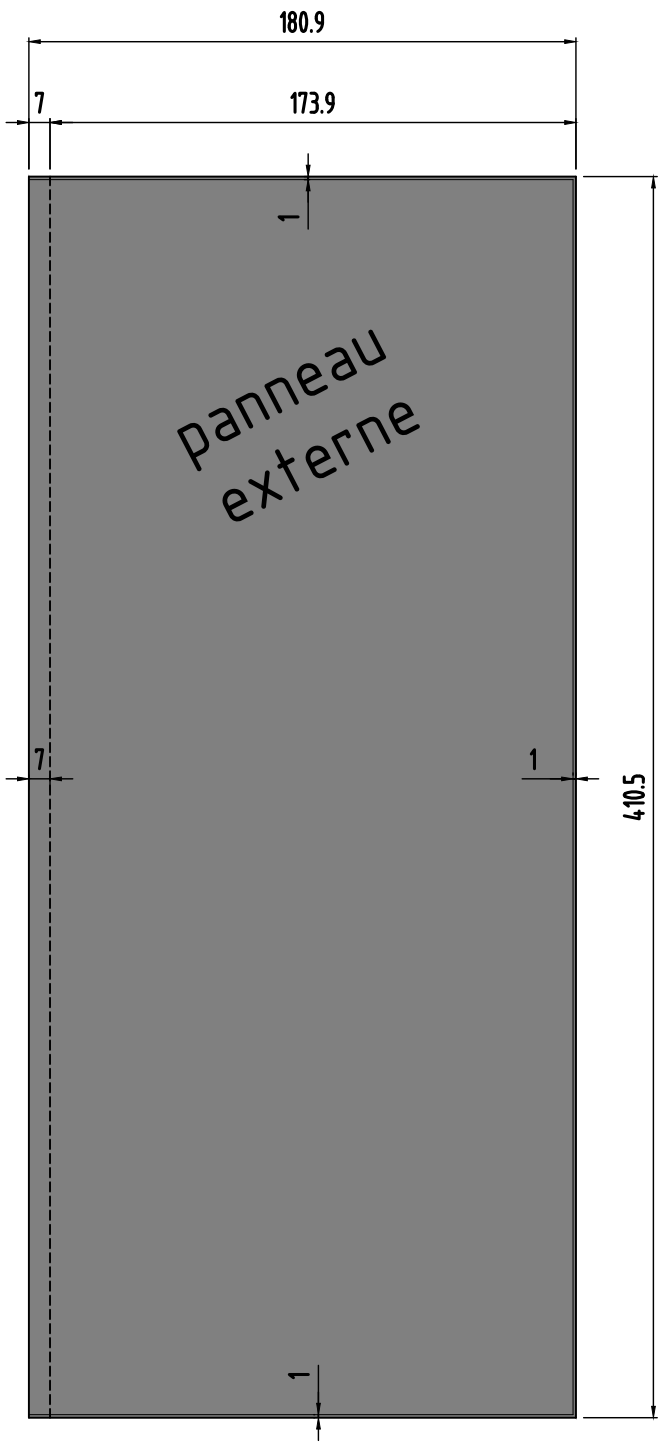

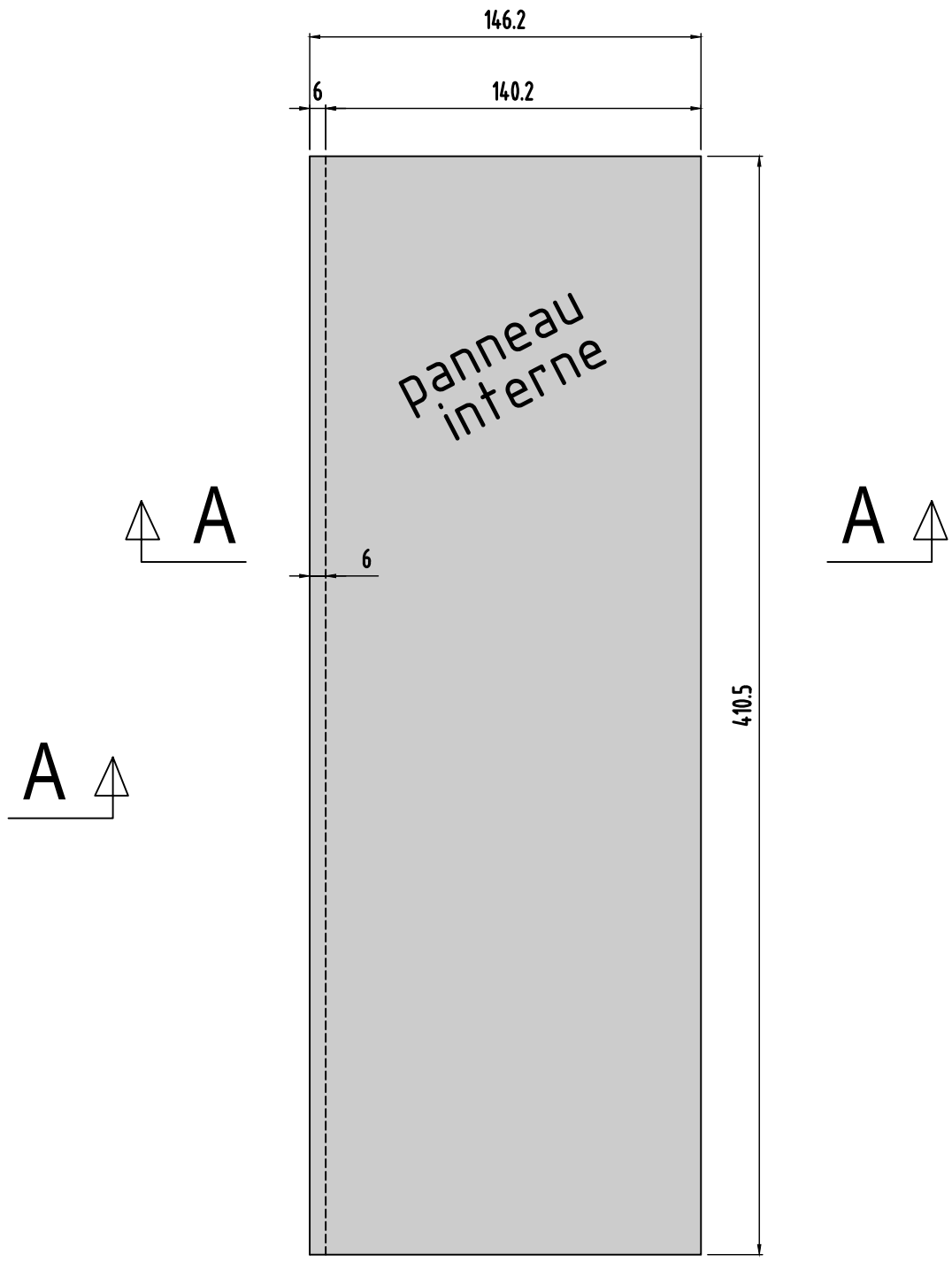

Panneau 169

0	MODIFICATIONS
B	A
AFFAIRE:284 Ech:1/25	
Page 18	Cahier C.22

Panneau
N°170
Nombre des pièces:1

coupe A-A longitudinale

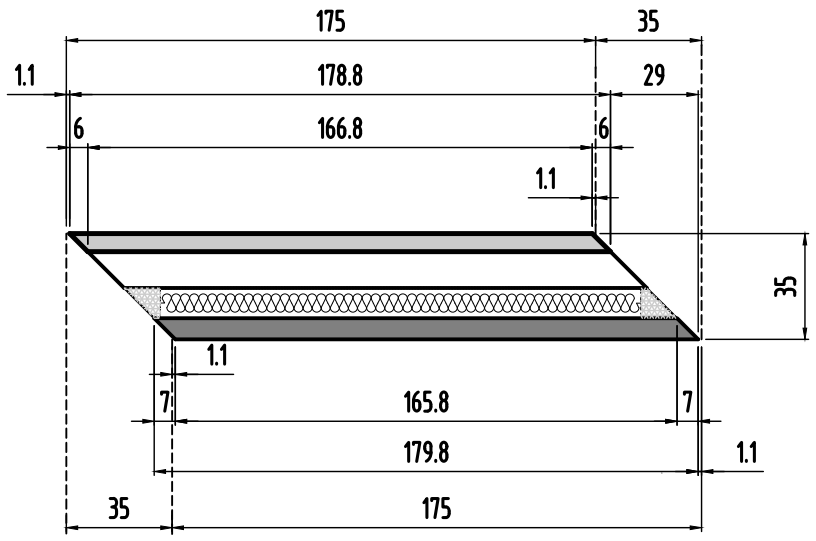

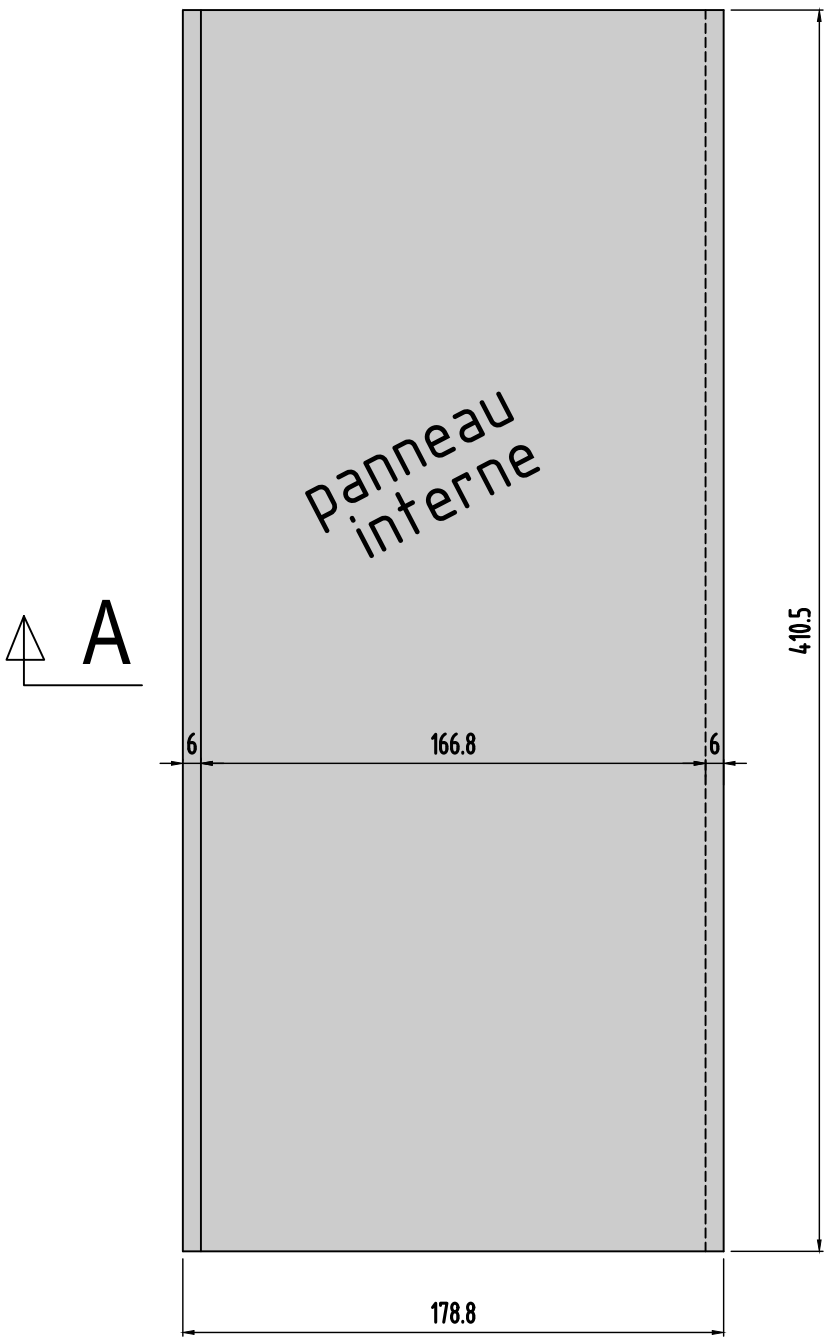

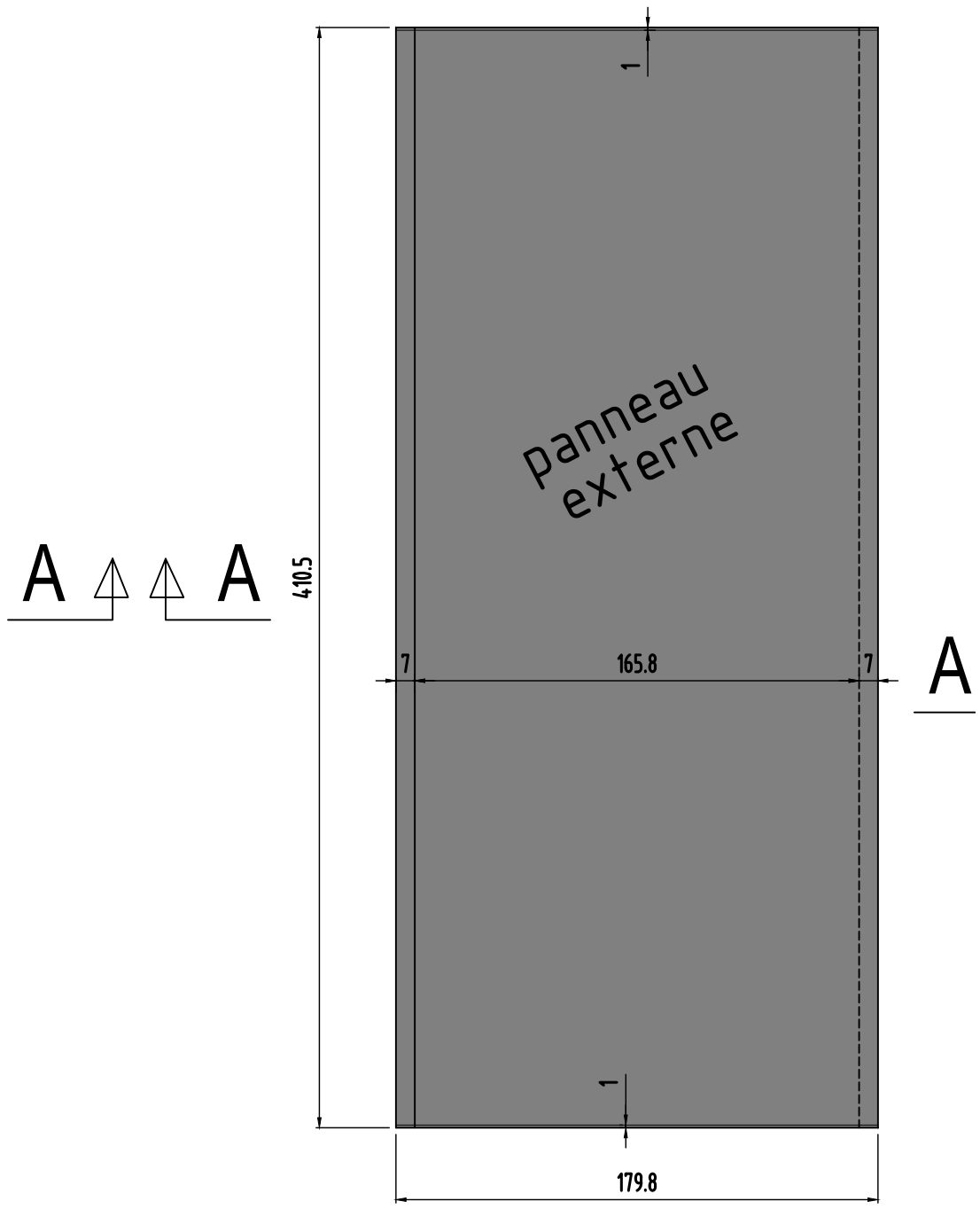

Panneau 170

0	MODIFICATIONS
B	A
AFFAIRE:284	Cahier C.22
Ech:1/25	Page 19

Panneau
N°171
Nombre des pièces:1

coupe A-A longitudinale

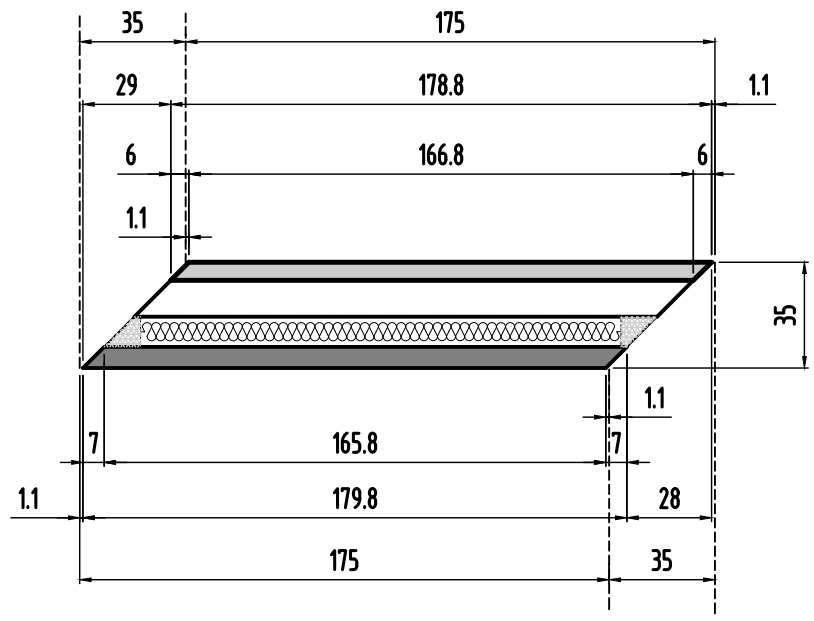

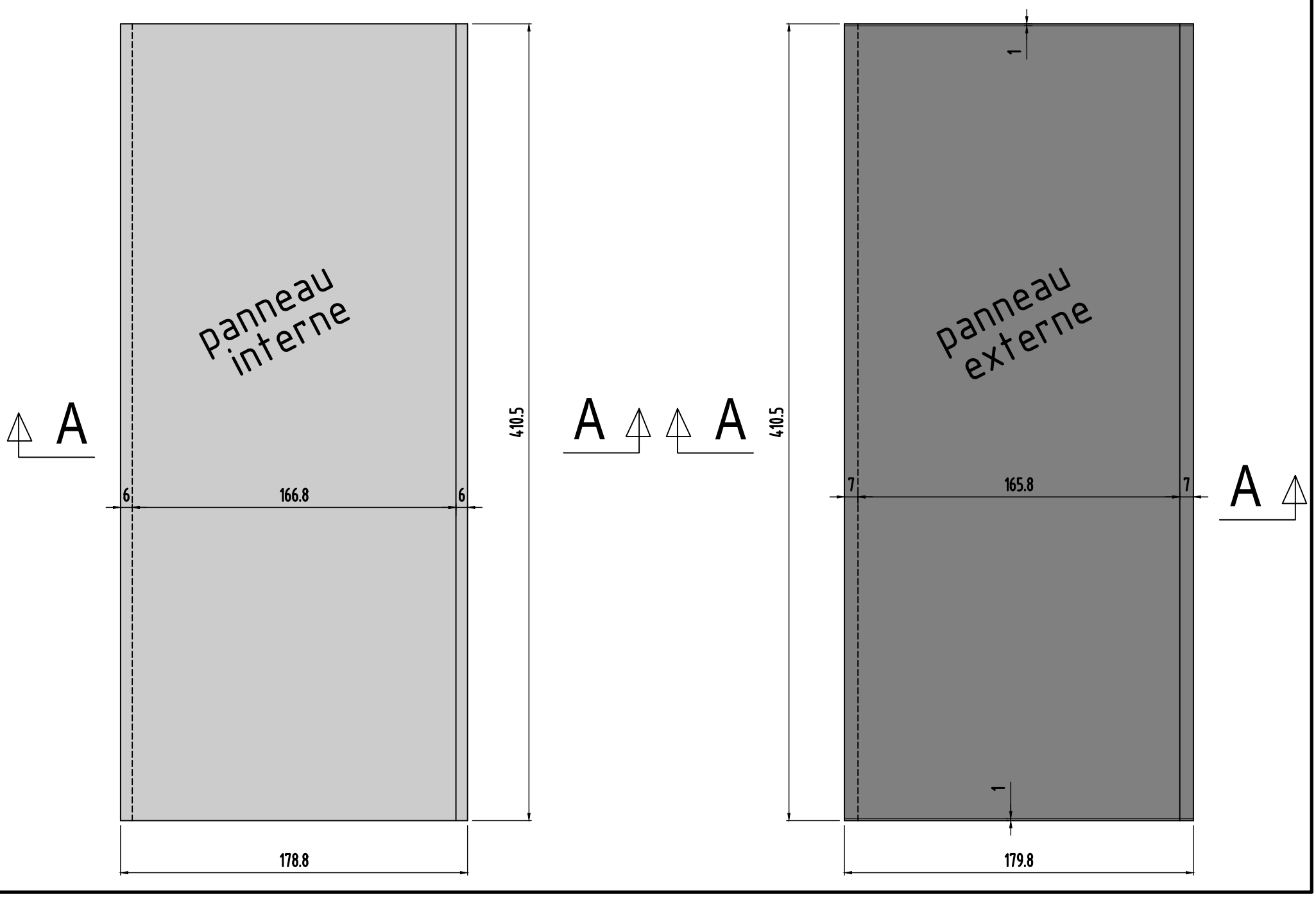

Panneau 171

0	MODIFICATIONS
B	A
Ech:1/25	AFFAIRE:284
Page 20	Cahier C.22

Panneau
N°172
Nombre des pièces:1

coupe A-A longitudinale

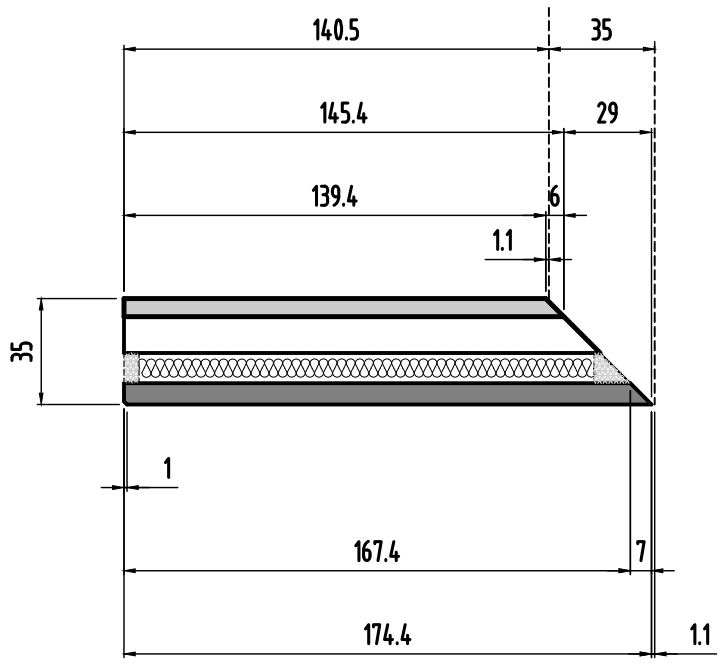

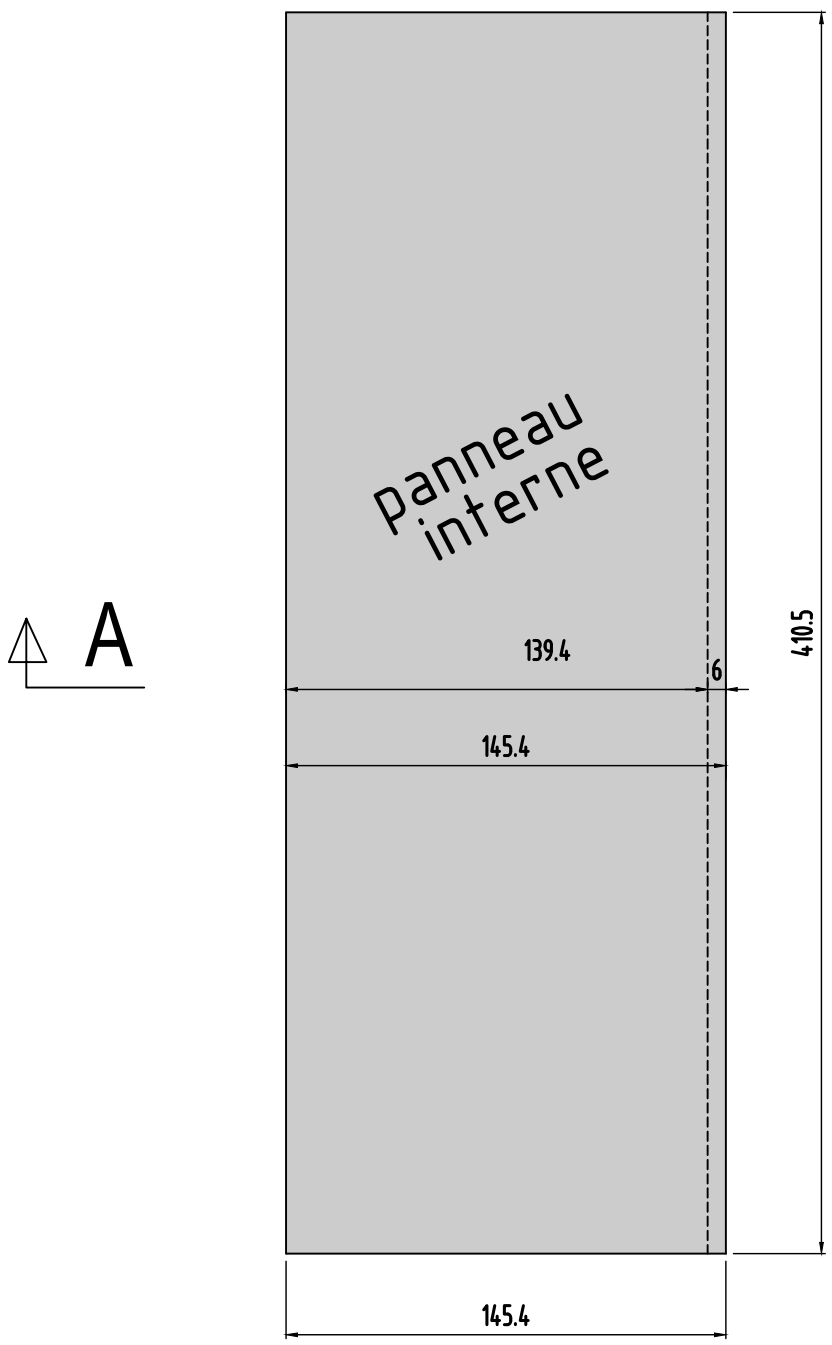

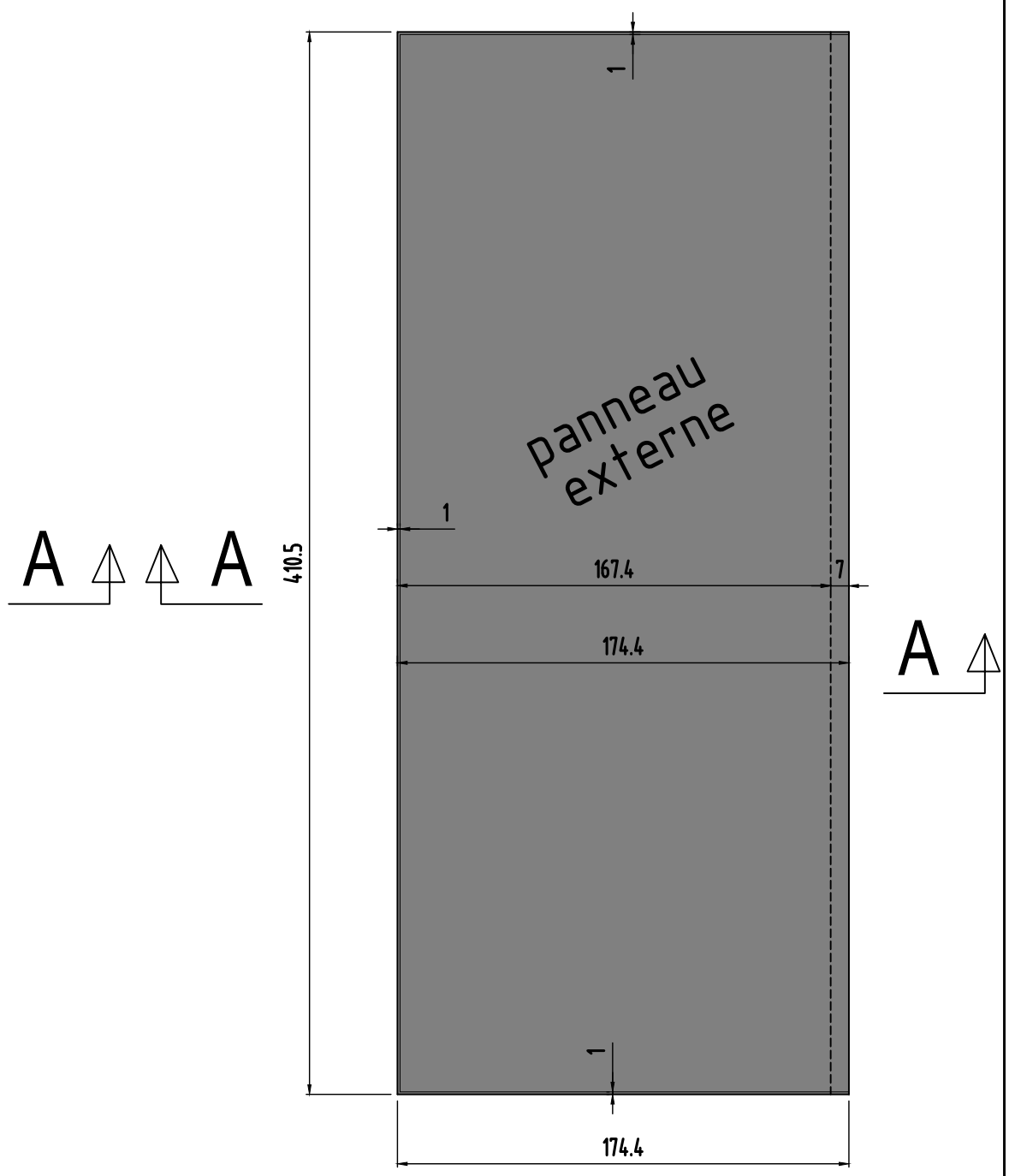

Panneau 172

0	MODIFICATIONS	
B	A	
Ech:1/25	AFFAIRE:284	
Page 21	Cahier C.22	

Panneau
N°173
Nombre des pièces:1

coupe A-A longitudinale

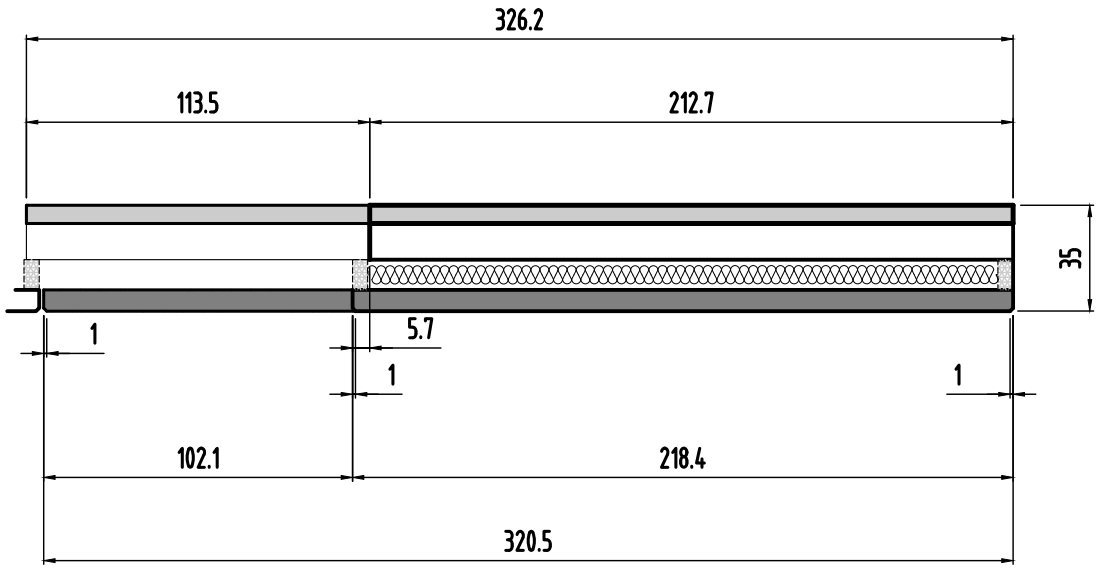

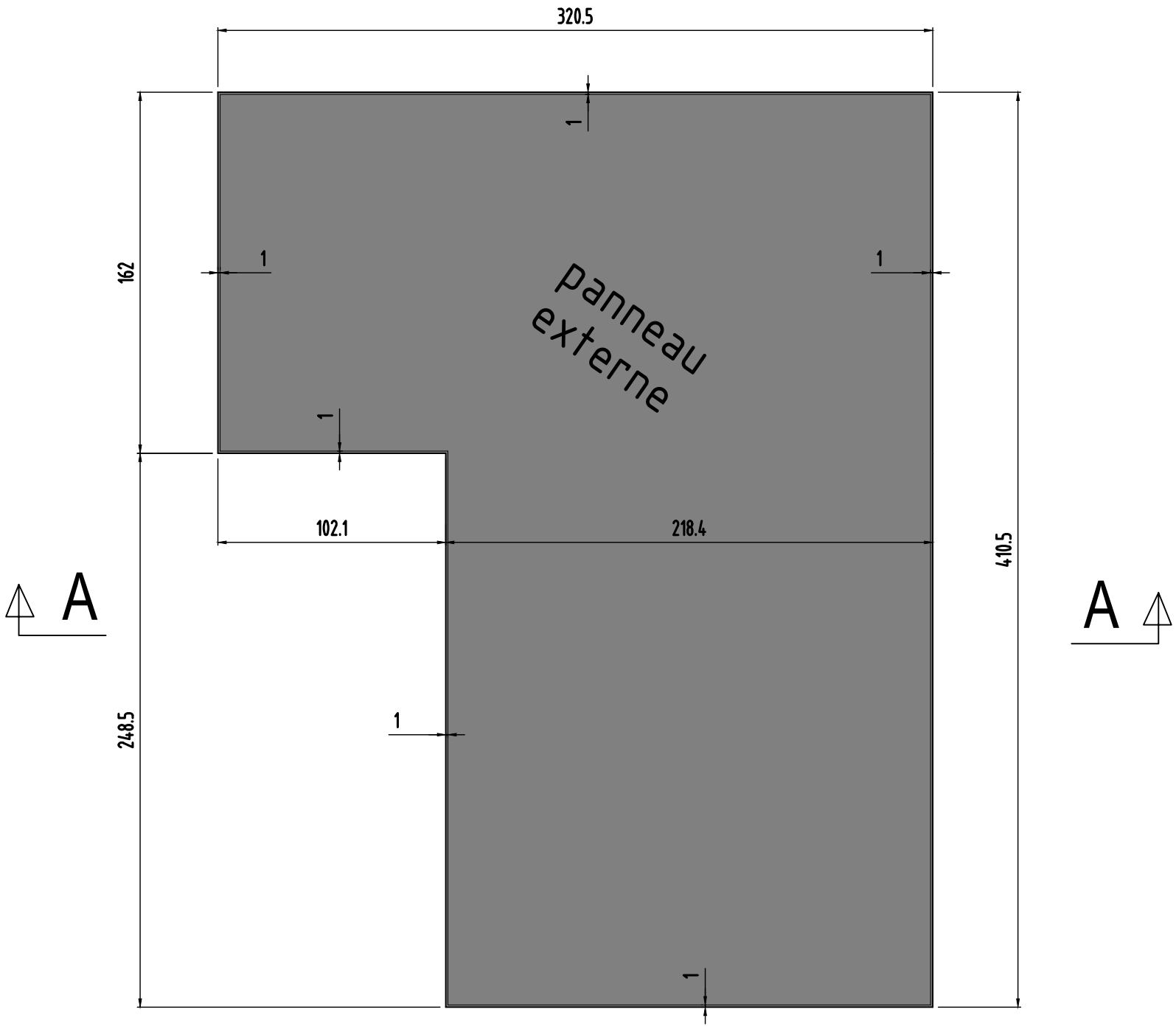

Panneau 173

0	MODIFICATIONS
B	A
AFFAIRE:284	
Ech:1/25	
Cahier C.22	
Page 22	

Panneau
N°173
Nombre des pièces:1

coupe A-A longitudinale

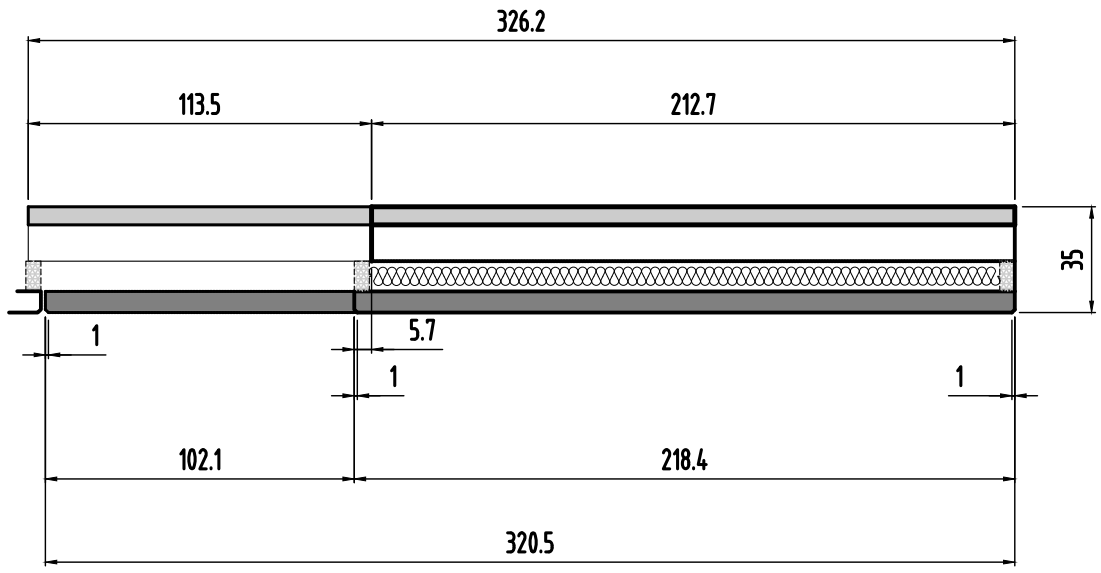

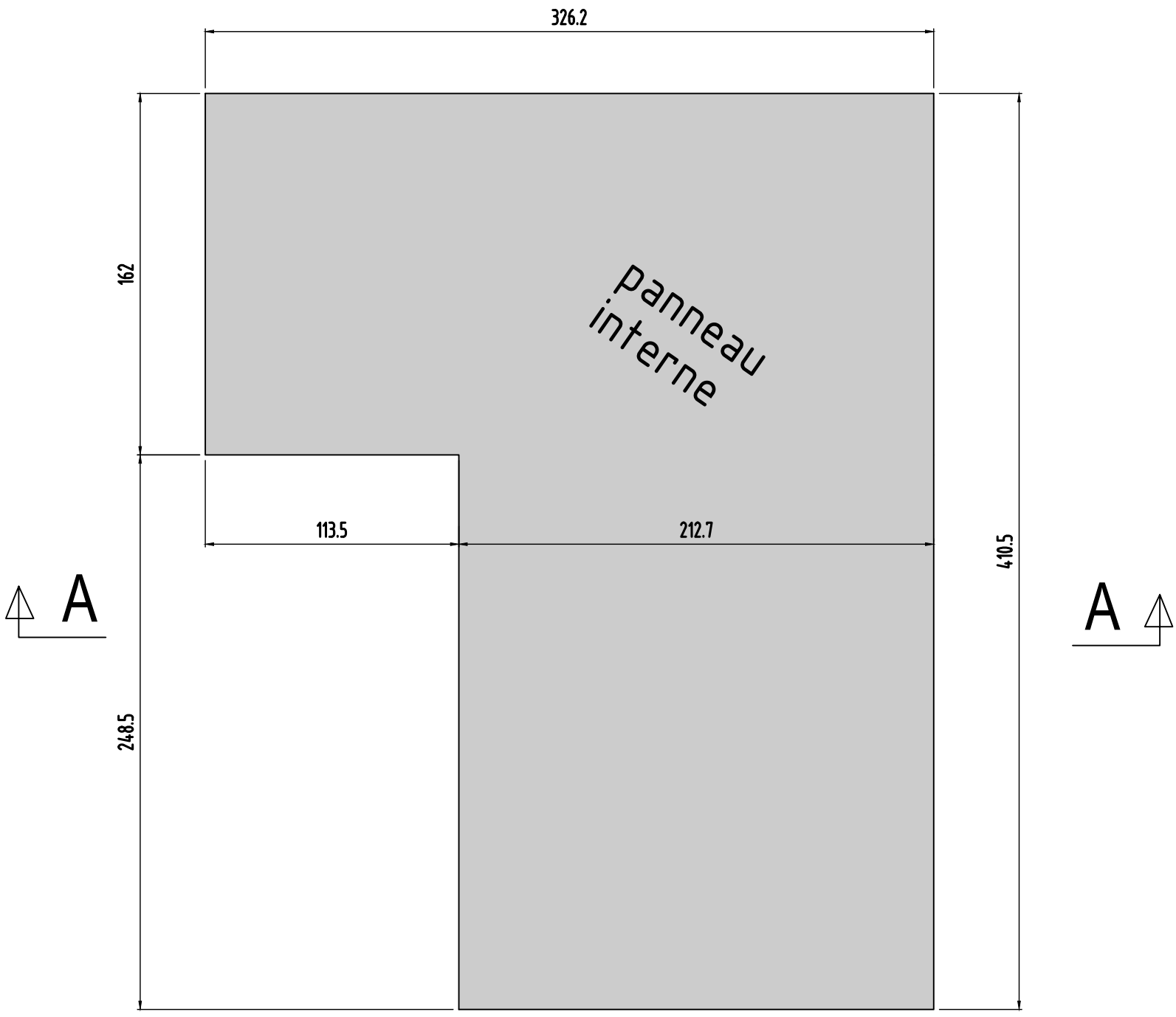

Panneau 173

0	MODIFICATIONS
B	A
AFFAIRE:284	Cahier C.22
Ech:1/25	Page 23

Panneau
N°174
Nombre des pièces:1

coupe A-A longitudinale

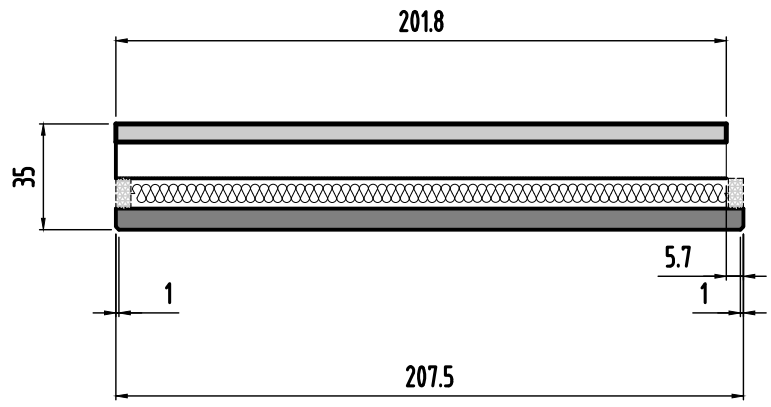

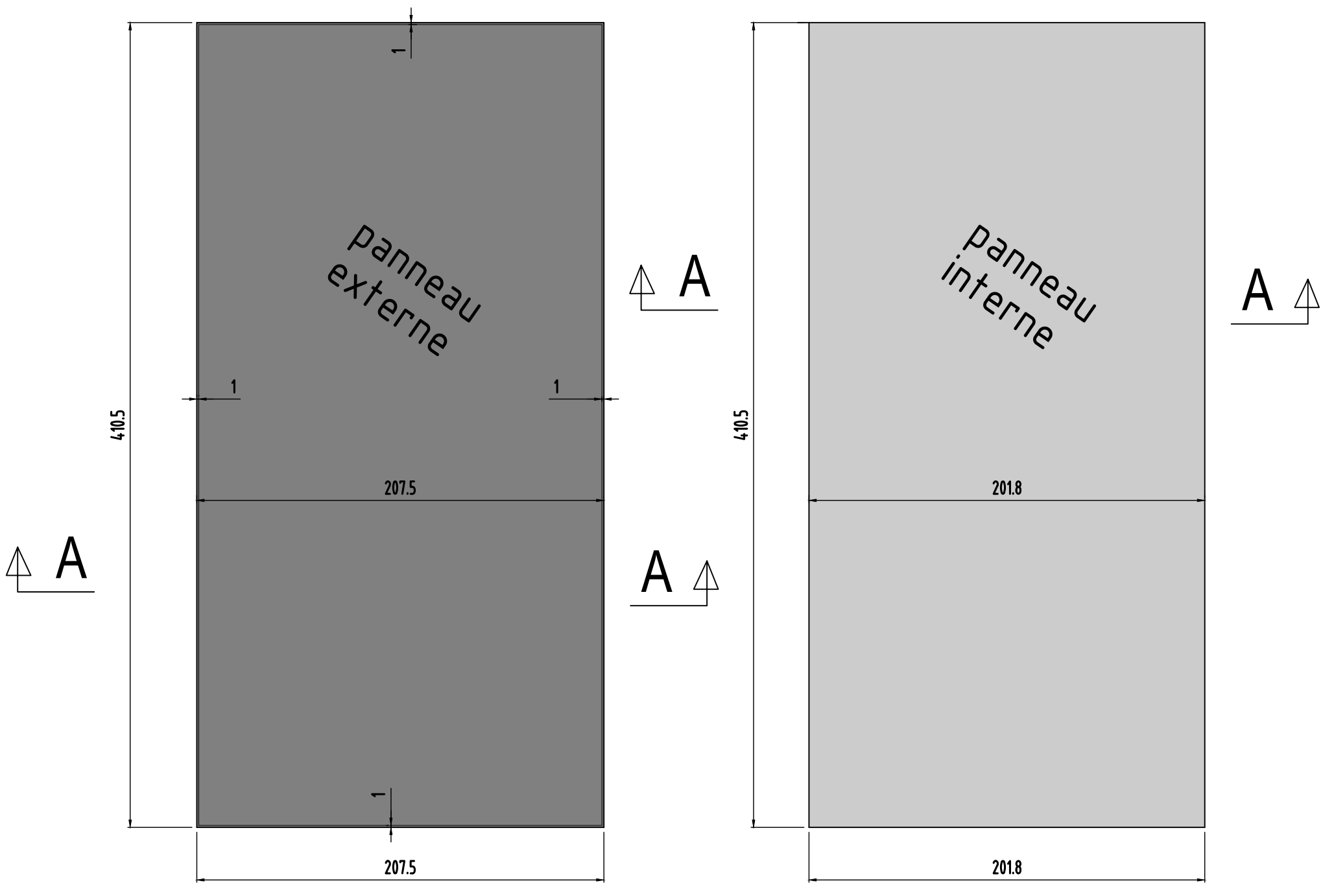

Panneau 174

0	MODIFICATIONS
B	A
AFFAIRE:284	
Ech:1/25	
Cahier C.22	
Page 24	

Panneaux
N°175,178 et 181
Nombre des pièces:3

coupe A-A longitudinale

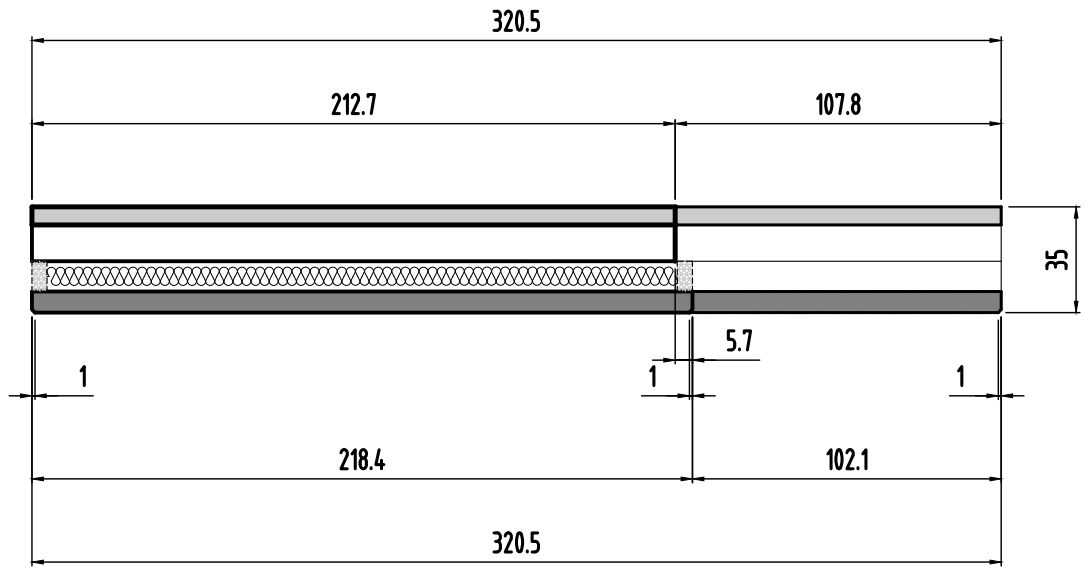

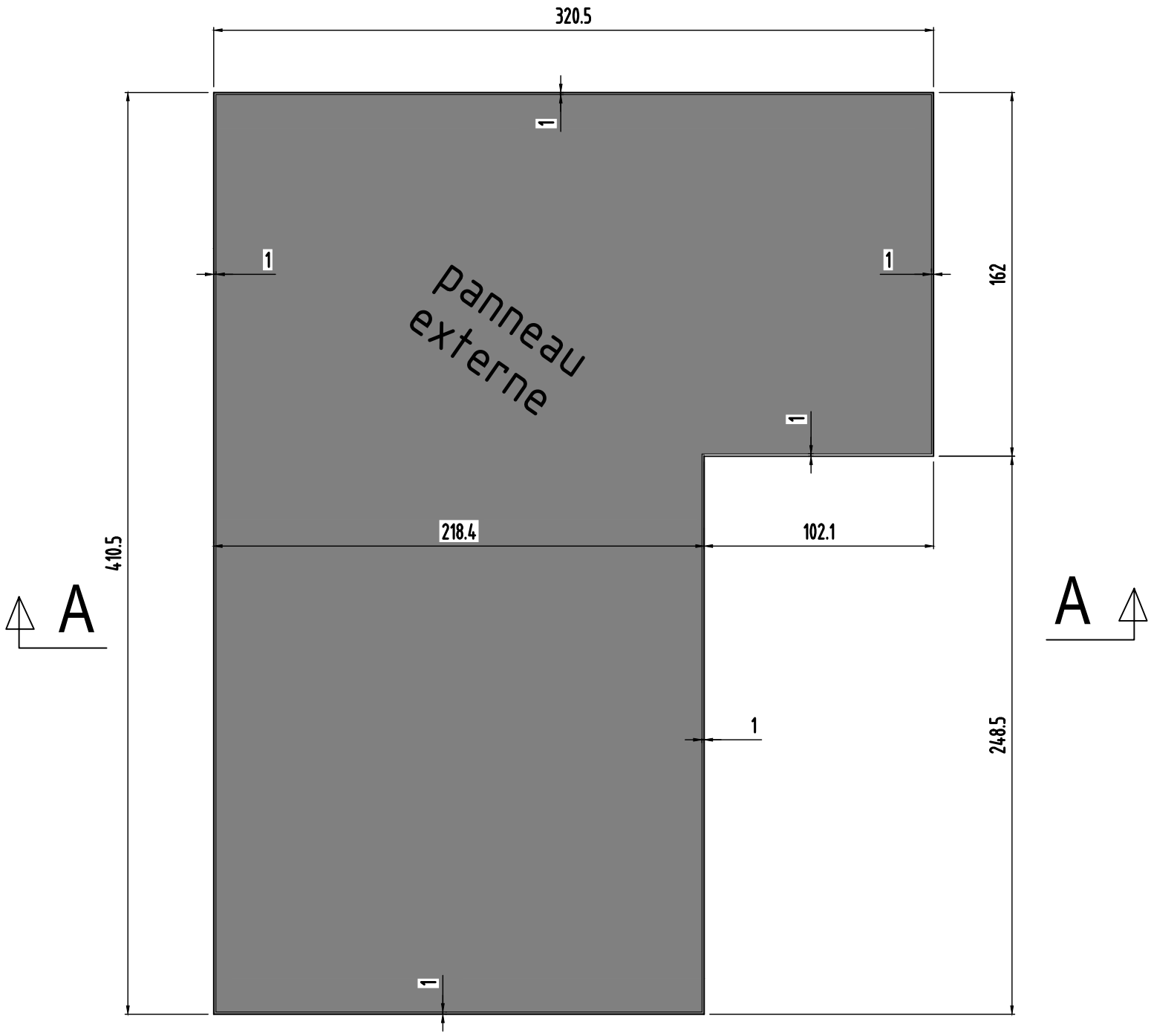

Panneaux 175,178 et 181

0	MODIFICATIONS
B	A
Ech:1/25	AFFAIRE:284
Page 25	Cahier C.22

Panneaux
N°175,178 et 181
Nombre des pièces:3

coupe A-A longitudinale

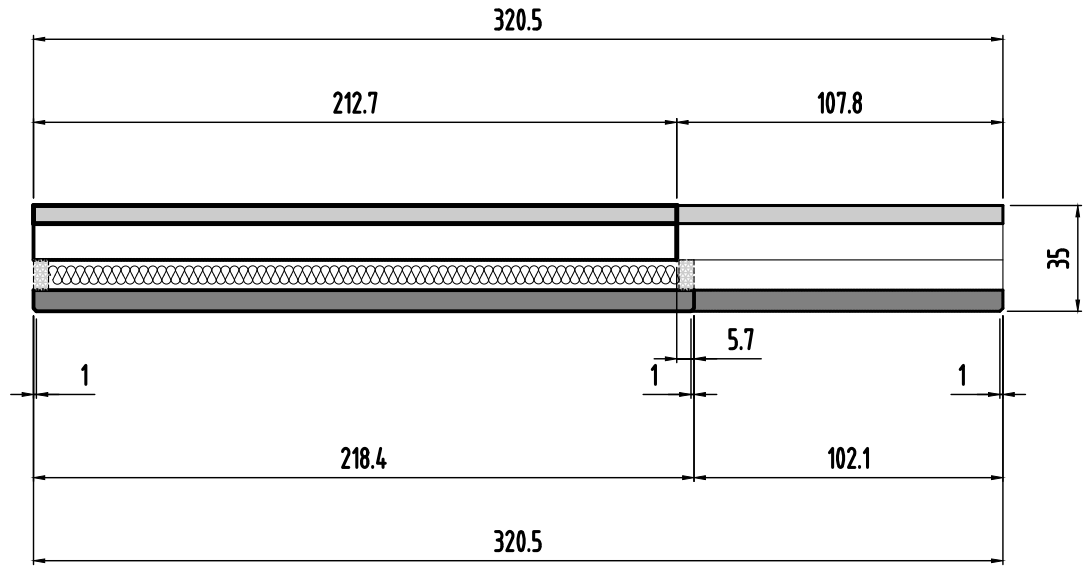

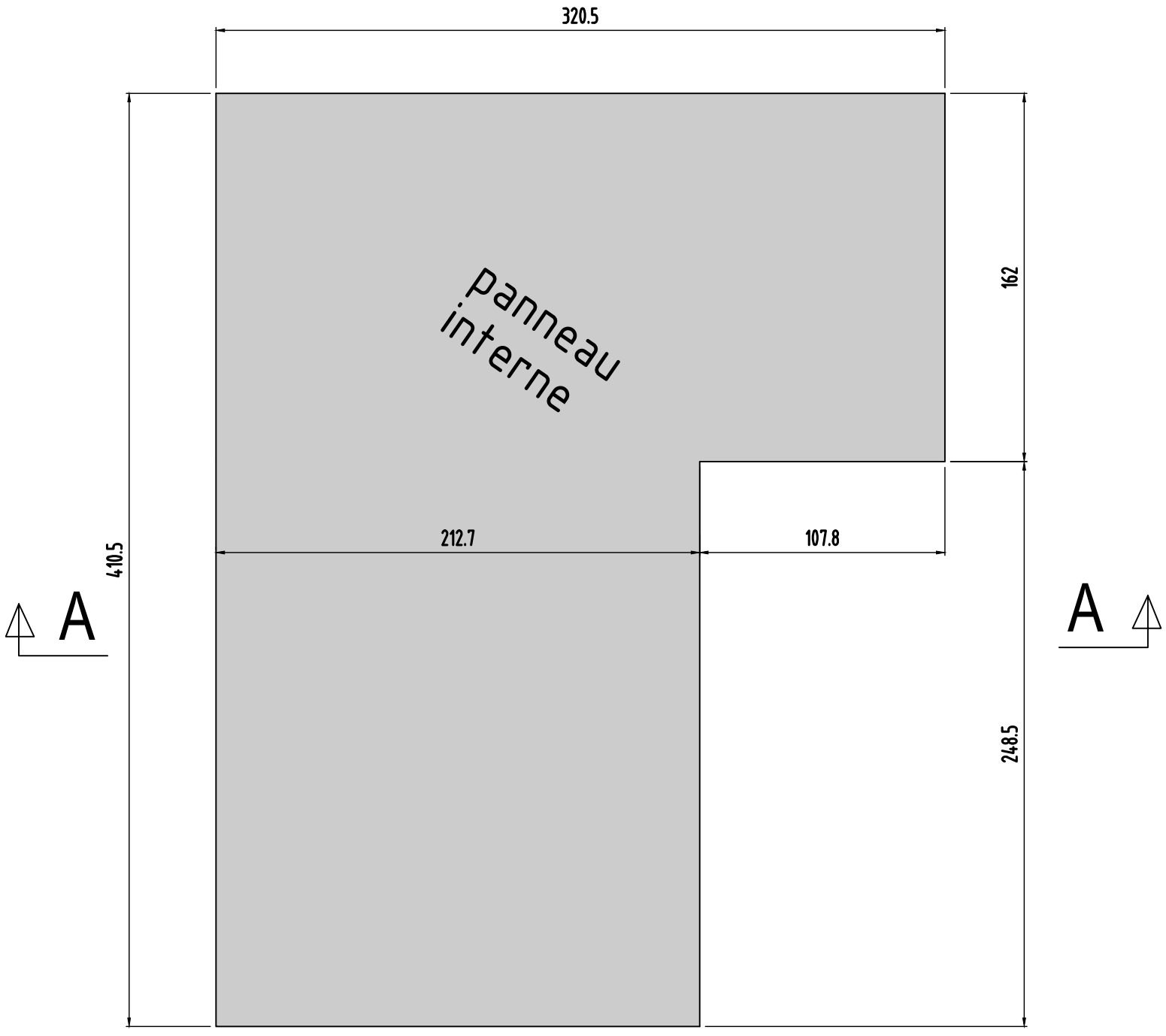

Panneaux 175,178 et 181

0	MODIFICATIONS
B	A
AFFAIRE:284	
Ech:1/25	
Cahier C.22	
Page 26	

Panneaux
N°176,179 et 182
Nombre des pièces:3

coupe A-A longitudinale

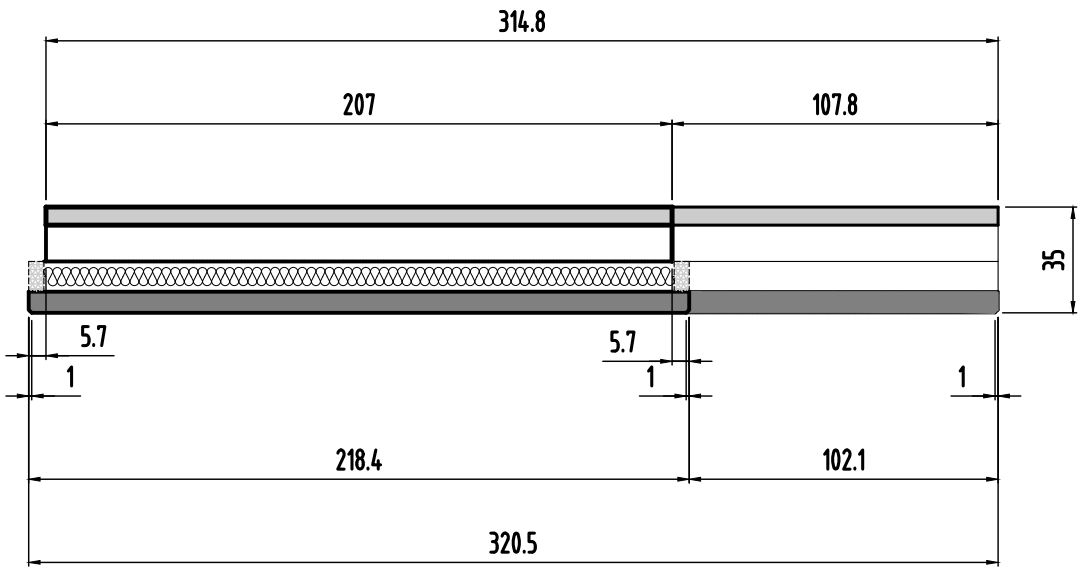

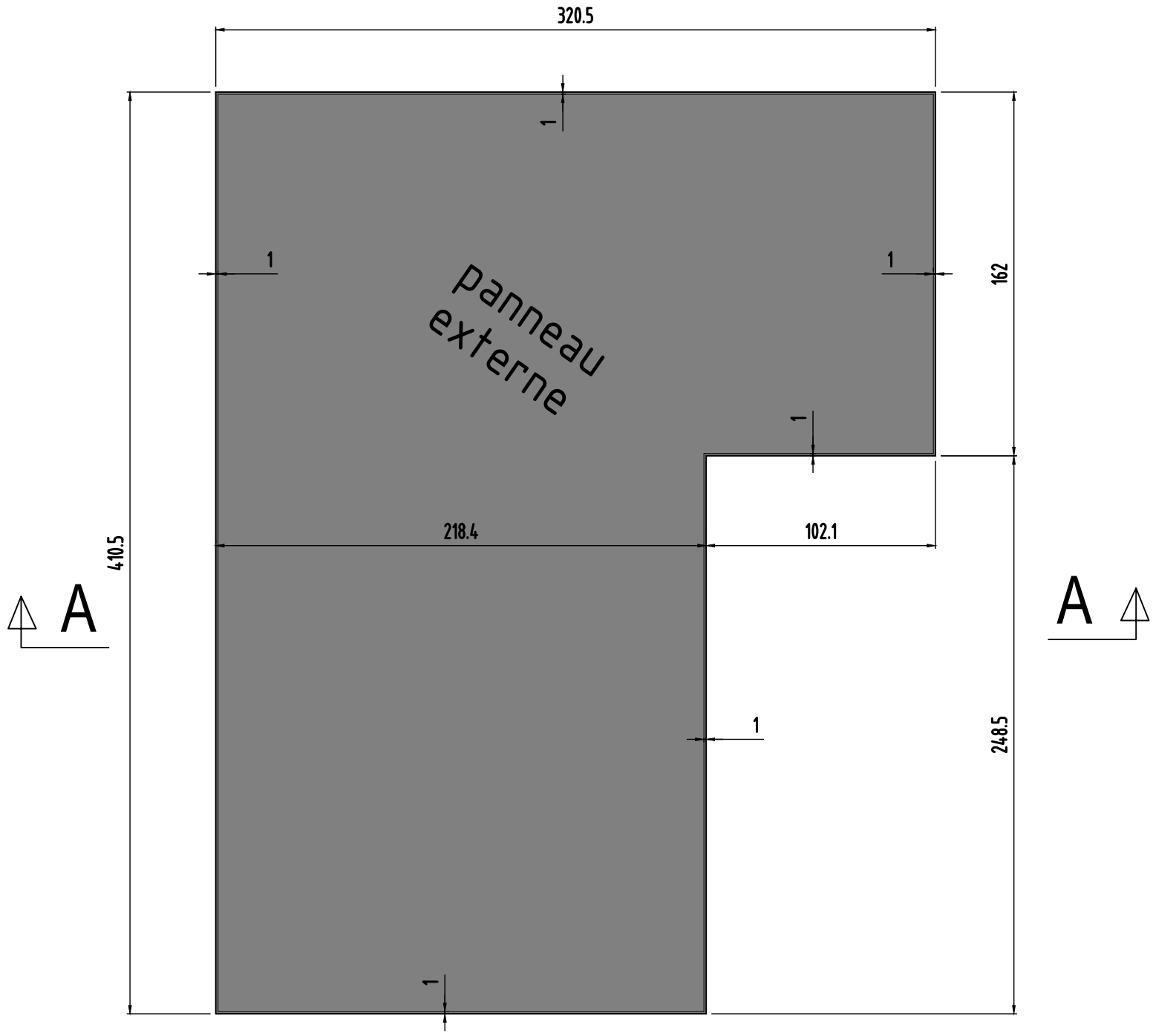

Panneaux 176,179 et 182

0	MODIFICATIONS	A
B		
Ech:1/25	AFFAIRE:284	Cahier C.22
Page 27		

Panneaux
N°176,179 et 182
Nombre des pièces:3

coupe A-A longitudinale

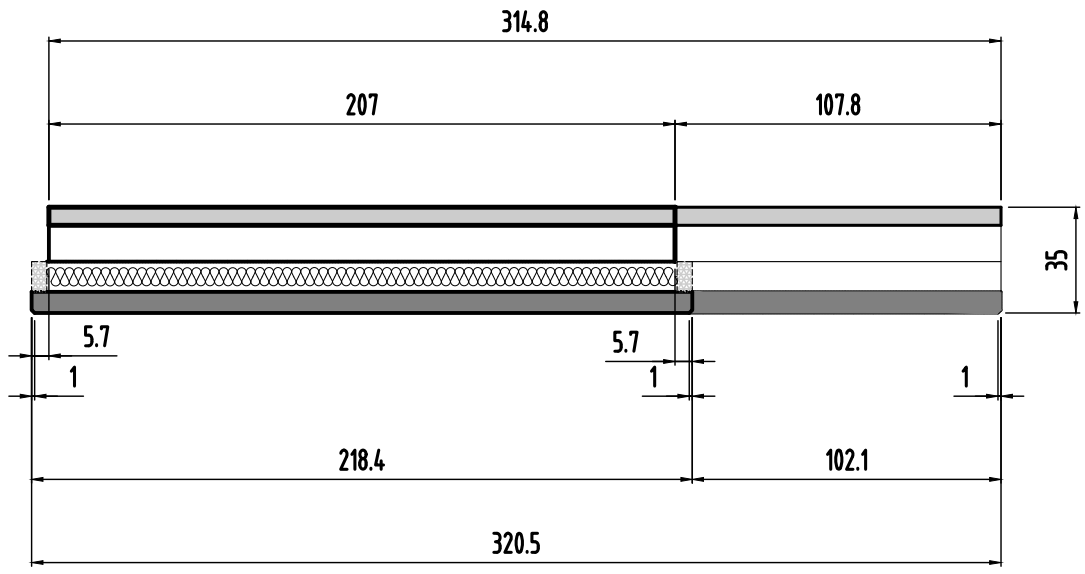

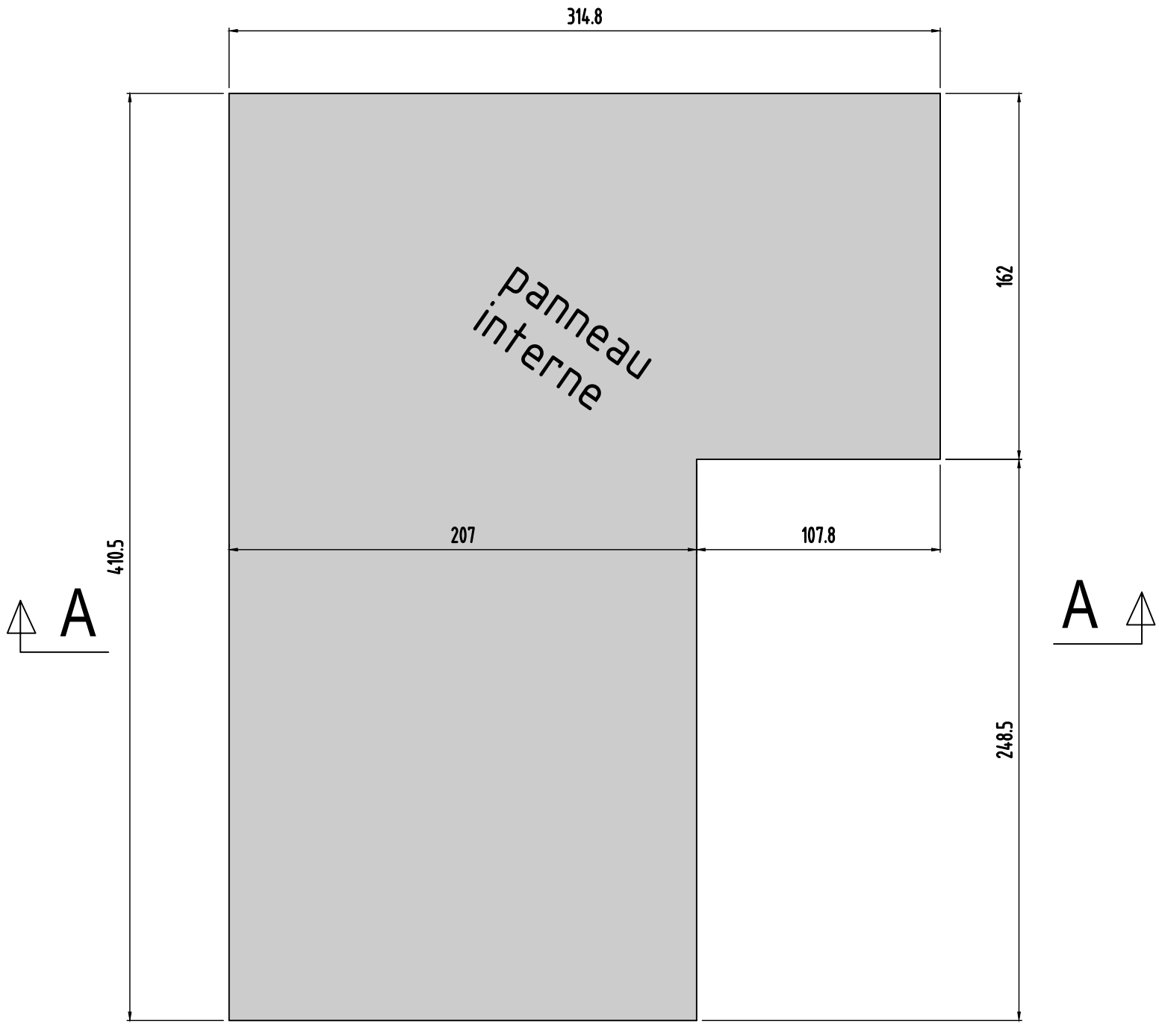

Panneaux 176,179 et 182

0	MODIFICATIONS
B	A
AFFAIRE:284	
Ech:1/25	
Cahier C.22	
Page 28	

Panneaux
N°177,180 et 183
Nombre des pièces:3

coupe A-A longitudinale

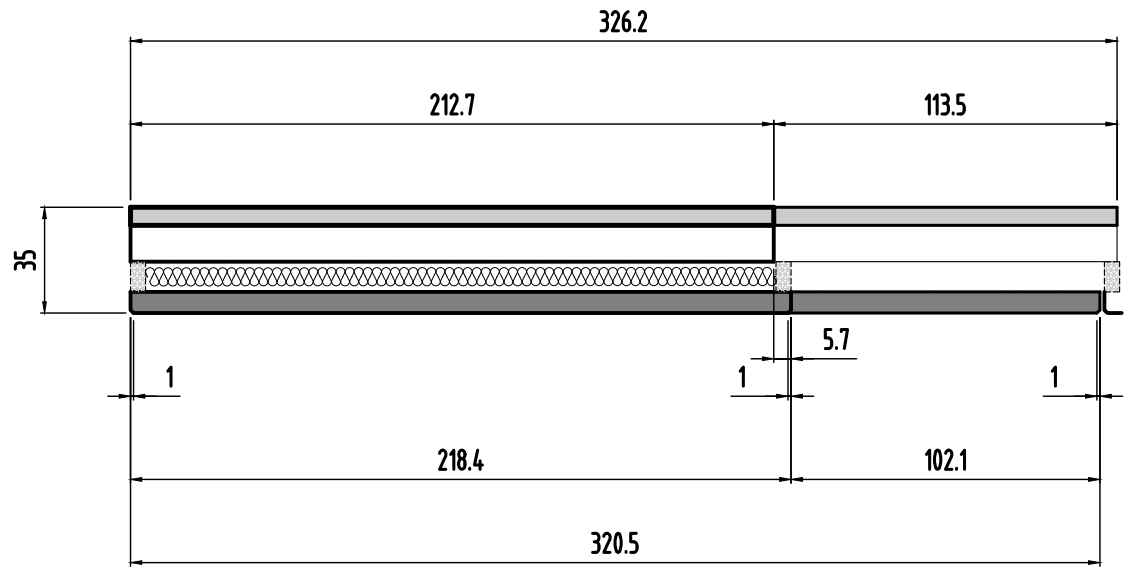

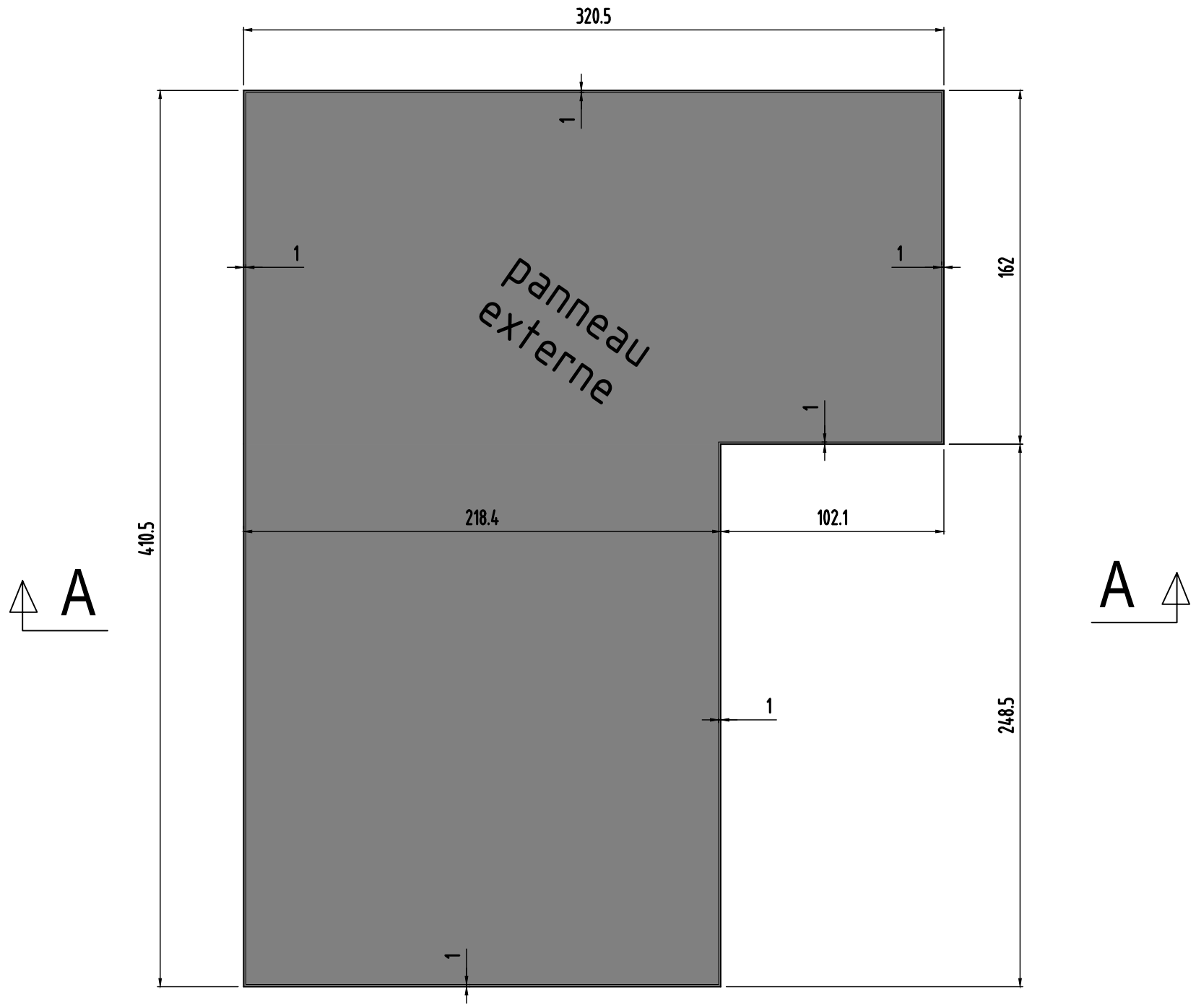

Panneaux 177,180 et 183

0	MODIFICATIONS
B	A
AFFAIRE:284	
Ech:1/25	
Cahier C.22	
Page 29	

Panneaux
N°177,180 et 183
Nombre des pièces:3

coupe A-A longitudinale

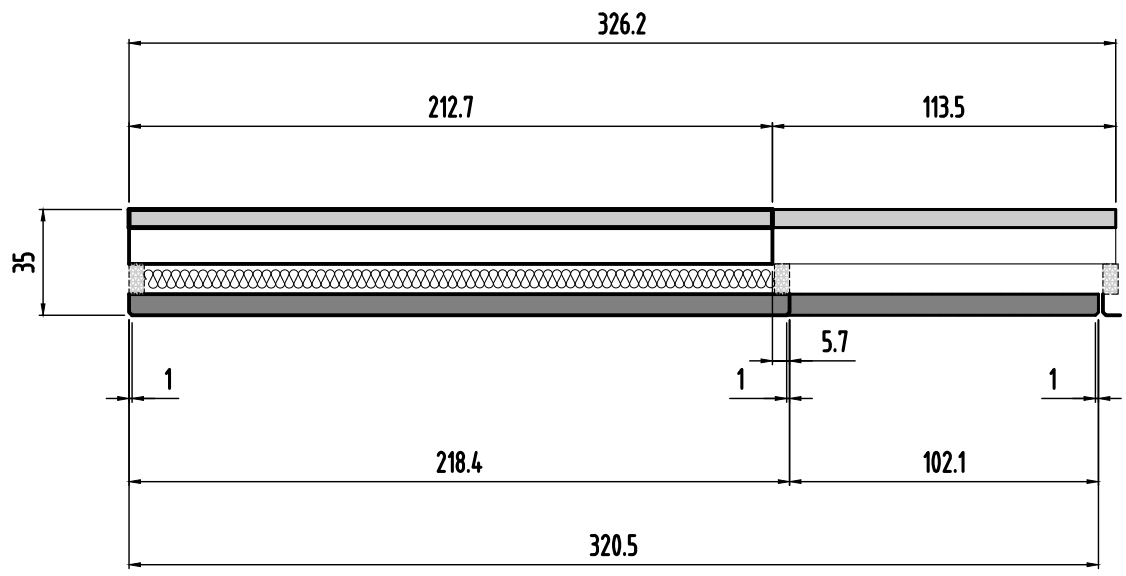

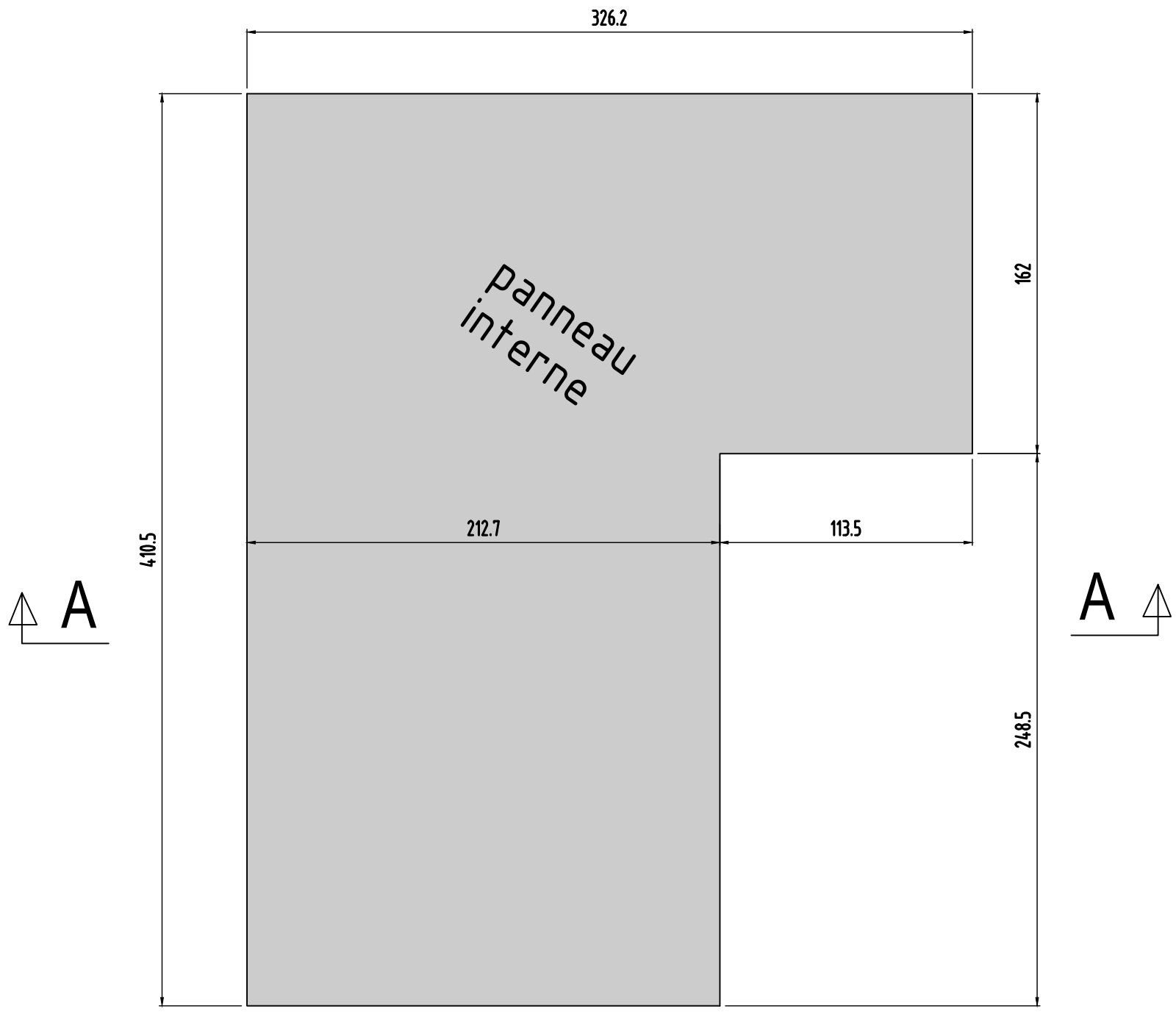

Panneaux 177,180 et 183

0	MODIFICATIONS
B	A
AFFAIRE:284	
Ech:1/25	
Cahier C.22	
Page 30	

Panneau
N°184
Nombre des pièces:1

coupe A-A longitudinale

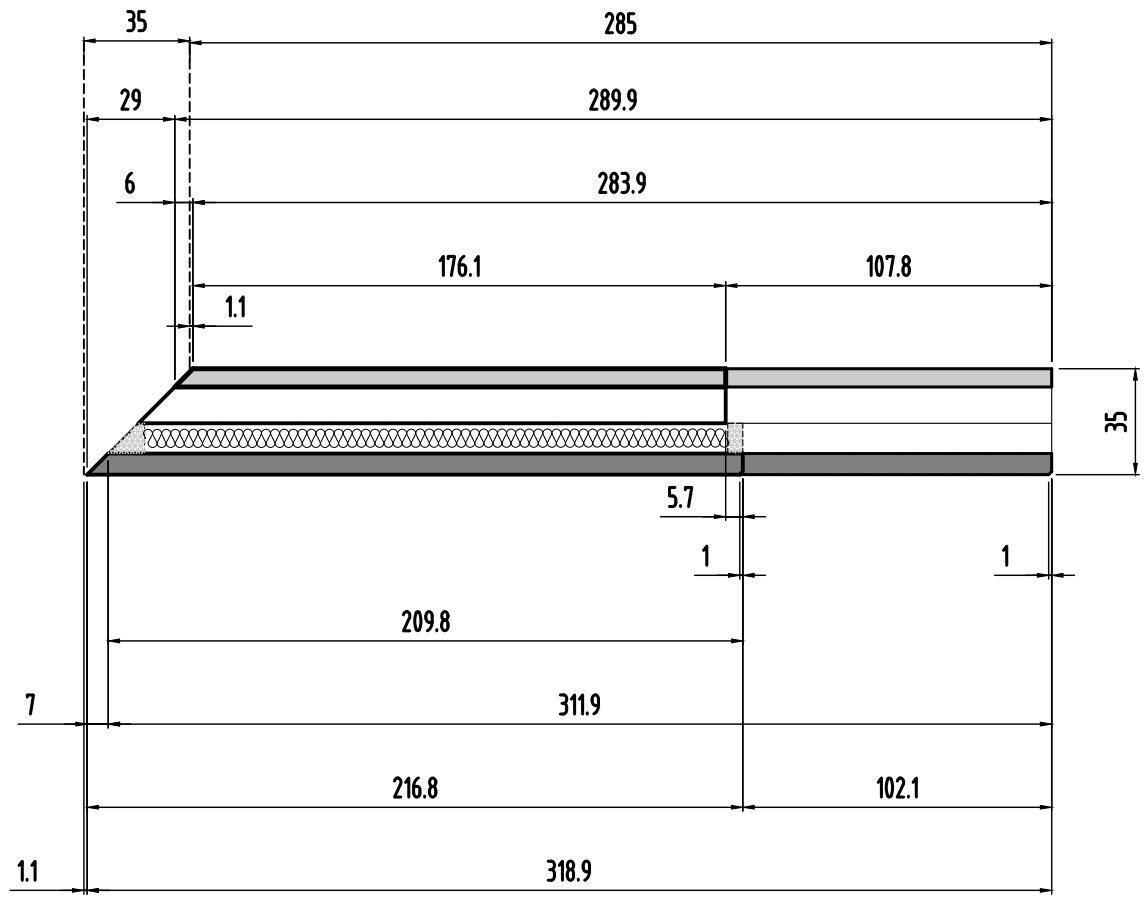

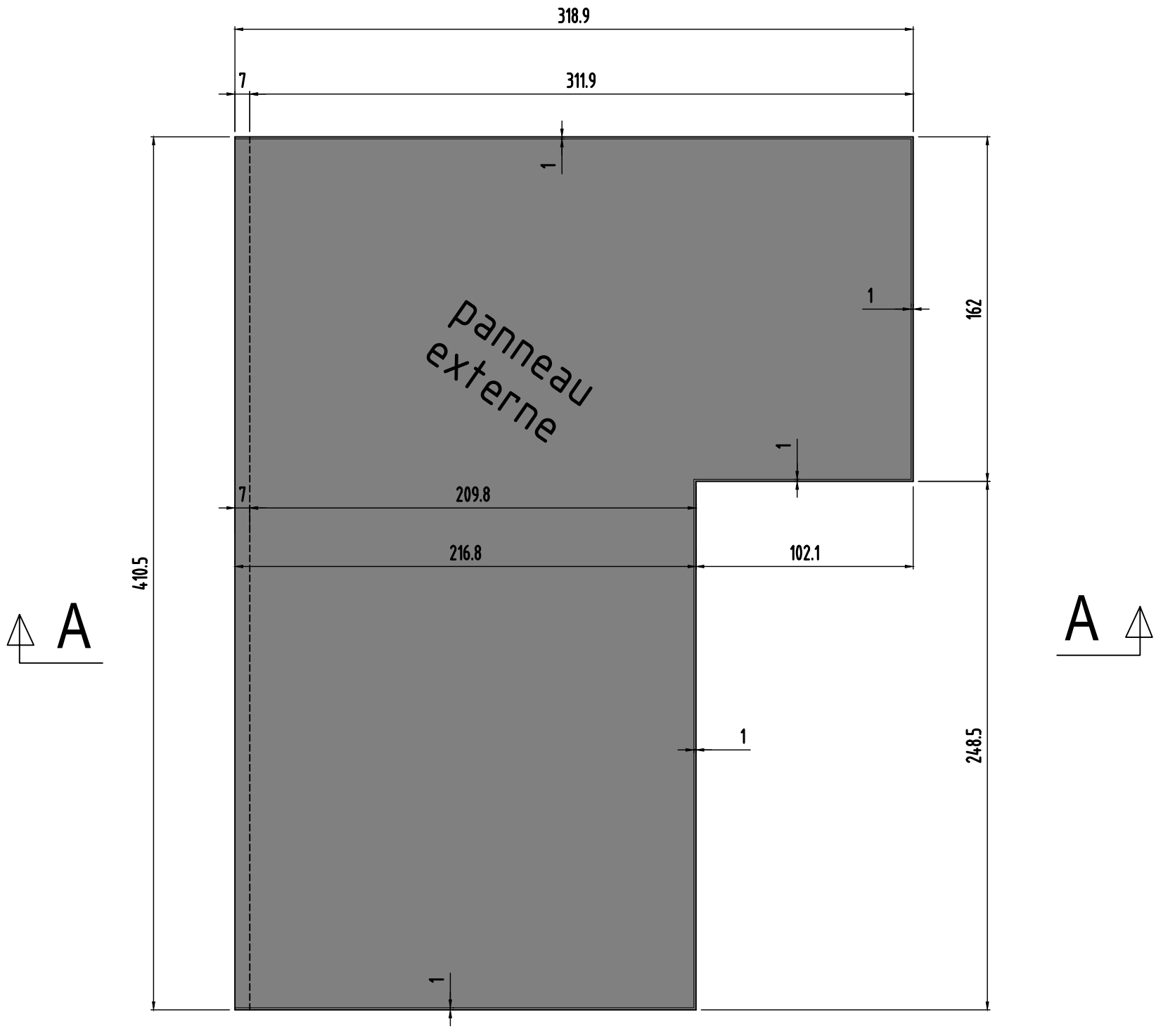

Panneau 184

0	MODIFICATIONS
B	A
AFFAIRE:284	
Ech:1/25	
Cahier C.22	
Page 31	

Panneau
N°184
Nombre des pièces:1

coupe A-A longitudinale

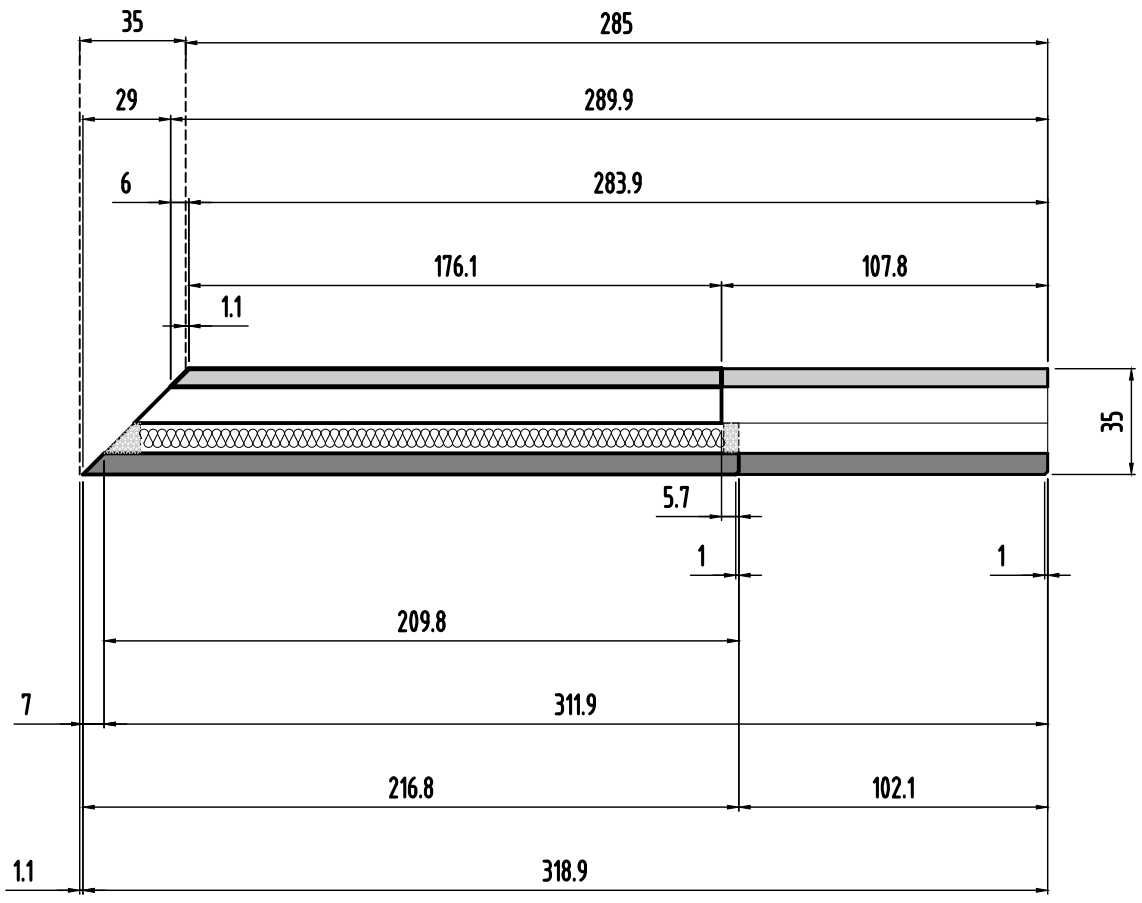

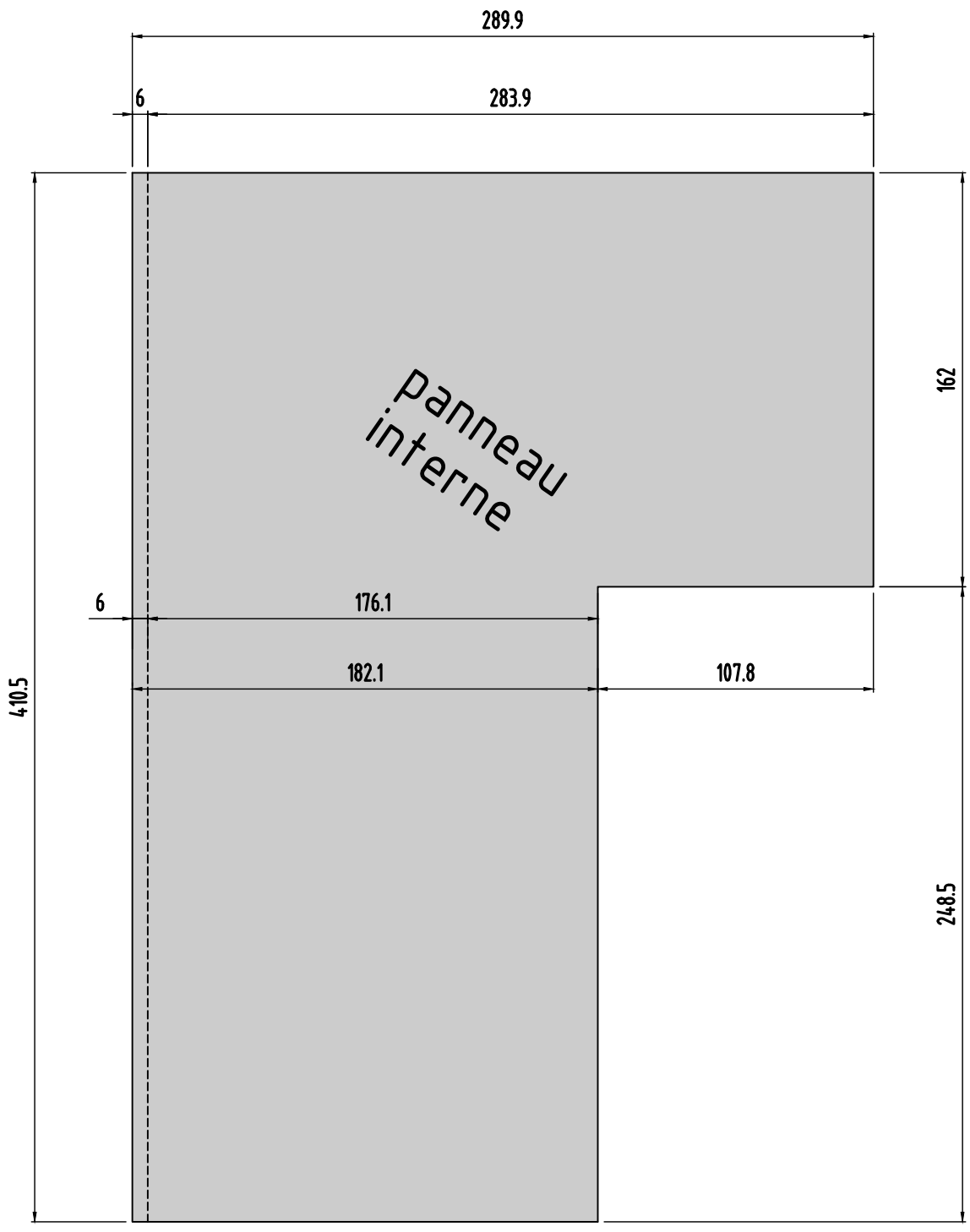

Panneau 184

0	MODIFICATIONS
B	A
Ech:1/25	AFFAIRE:284
Page 32	Cahier C.22