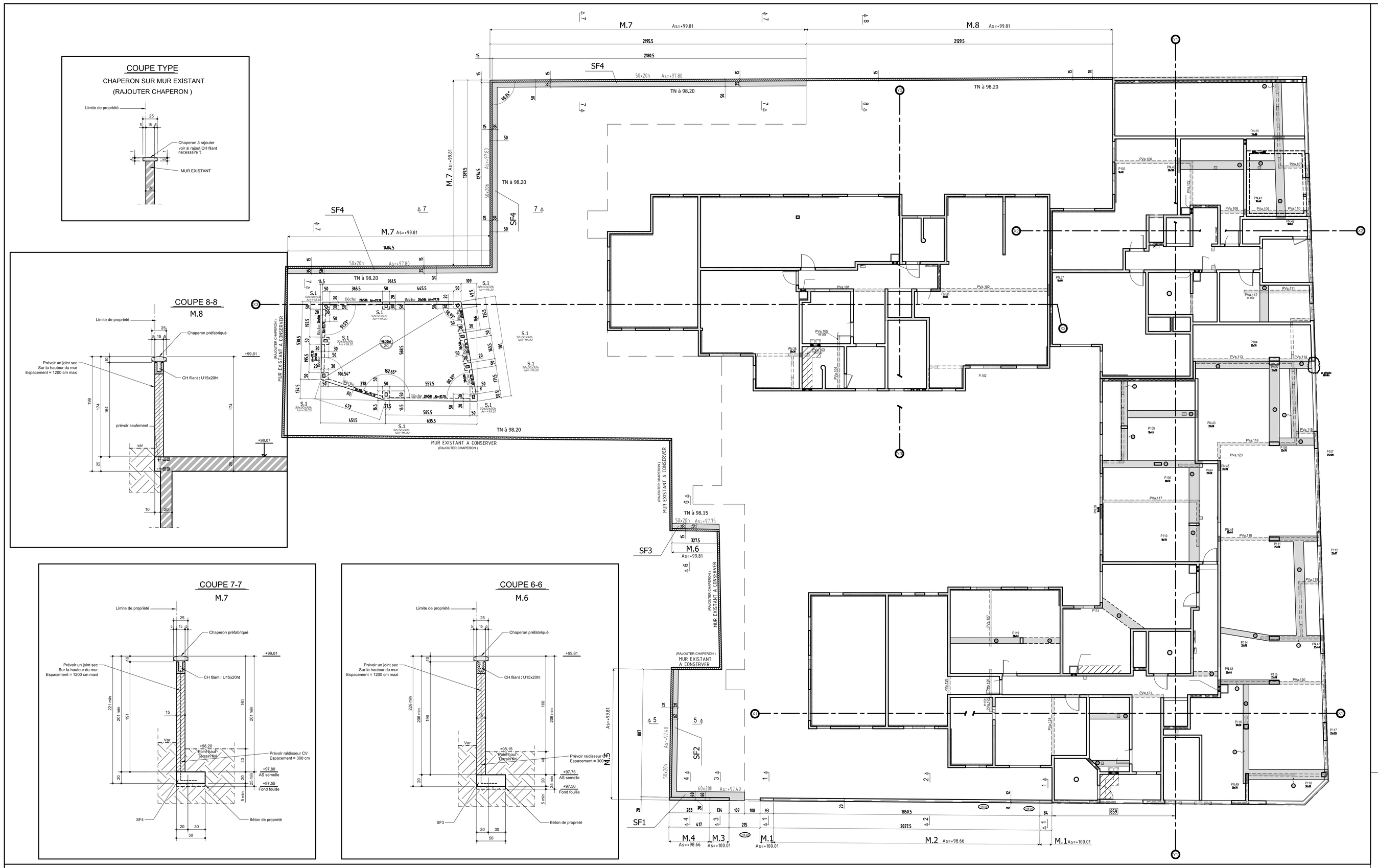

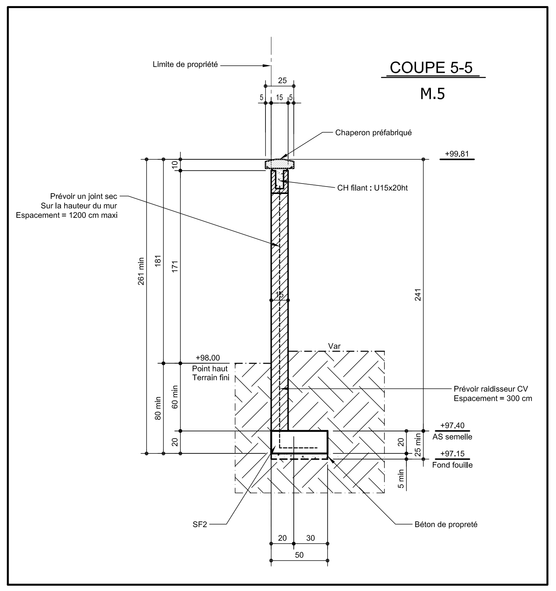

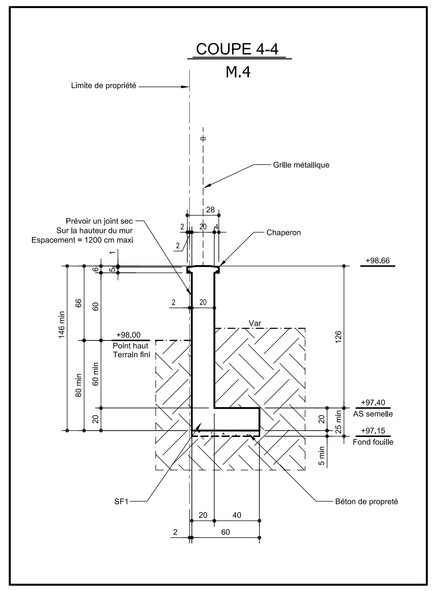

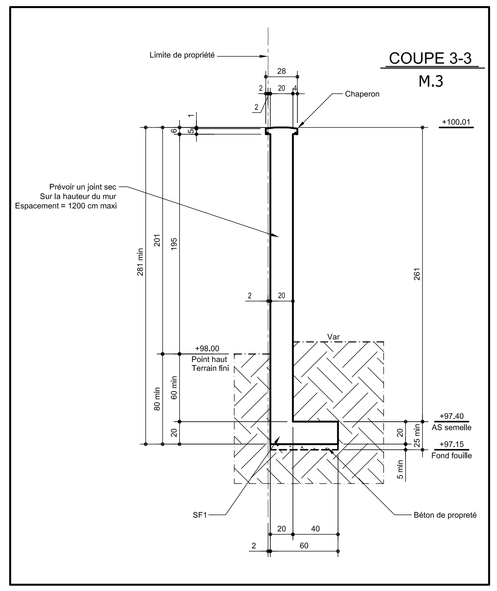

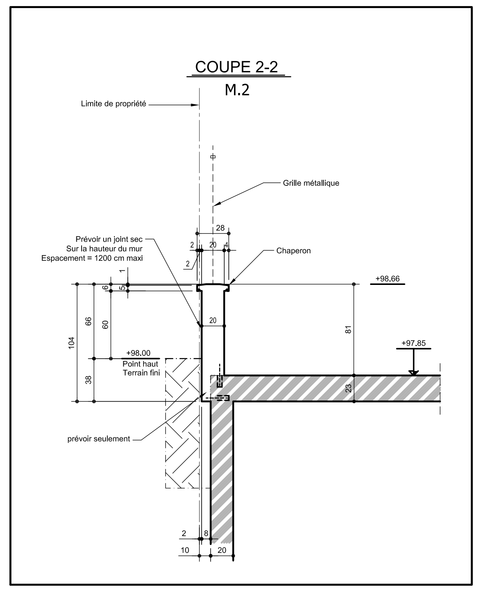

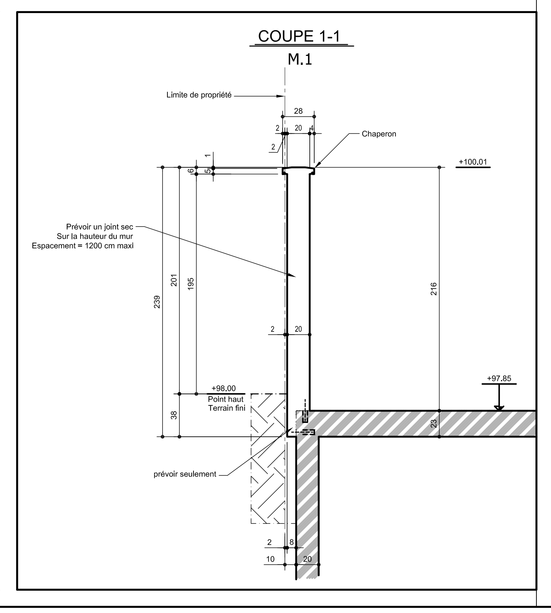

Les Terrasses d'Aragon

79 Logements
30/40 Avenue de STALINGRAD
94800 VILLEJUIF

SNCB
76 rue Diderot 94500 Champigny sur Marne
01.48.83.45.22

PLAN :	TYPE :	NUMERO :	INDICE :
Coffrage	*CLÔTURE - COFFRAGE ET DETAILS*	CL.1	Ø

HYPOTHESES DE L'ETUDE

REPERAGE DE CHARGES:

INDICE	DATE	MODIFICATIONS	CALCUL	COFFRAGE
Ø	14.06.2019	PREMIERE DIFFUSION	R.J	H.B.E

MAITRE D'OUVRAGE	SCCV VILLEJUIF RUE DU 11 NOVEMBRE	127, Avenue Charles de Gaulle -92207 NEUILLYSUR SEINE - Tél: 01.41.43.43.43
MAITRE D'OEUVRE	MHDO	7, Rue de l'Eglise -92100 BOULOGNE - Tél: 06.80.08.26.69
ARCHITECTE	AGENCE GERARD DE CUSSAC	11, Rue des 5 Diamants -75 013 PARIS -TEL : 06.99.23.52.90
BUREAU DE CONTROLE	QUALICONSULT	189a, Rue du Petit Clamart - 78481 Vélizy - Tél: 01.40.83.75.75
ENTREPRISE GROS OEUVRE	SNCB	76, Rue Diderot - 94500 Champigny-sur-Marne - Tél: 01.48.83.45.22